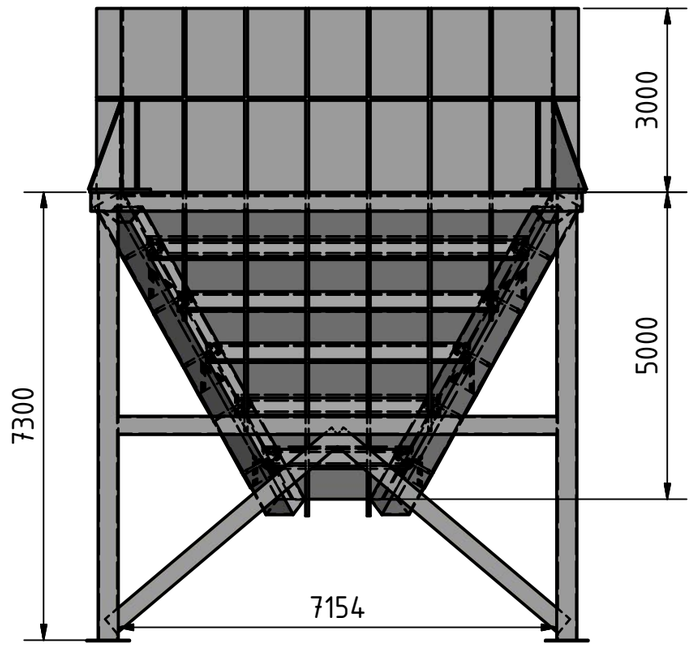

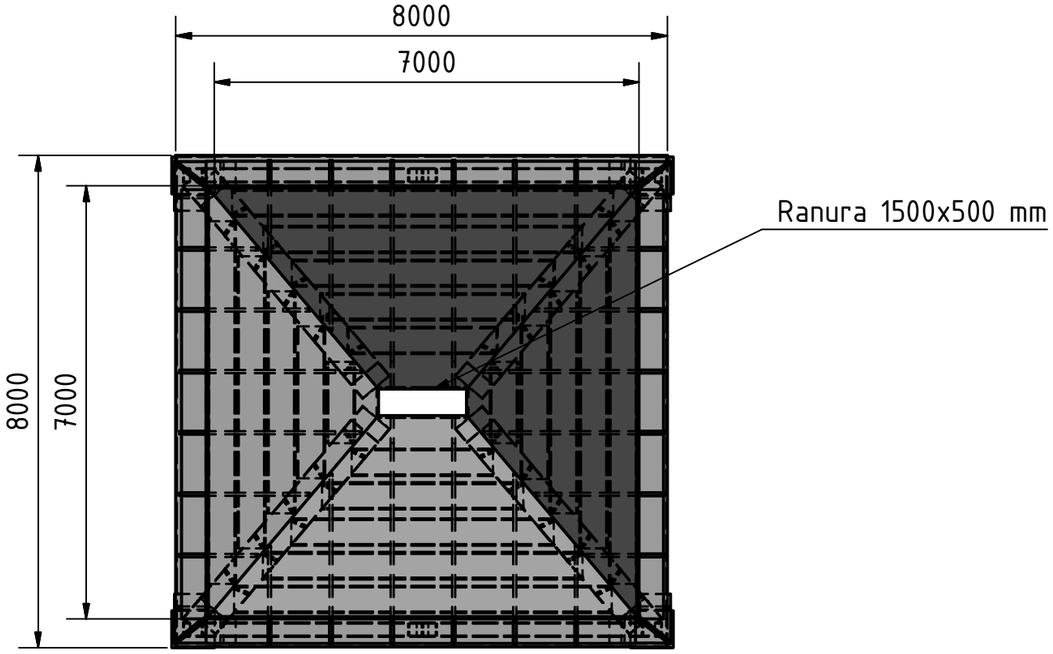

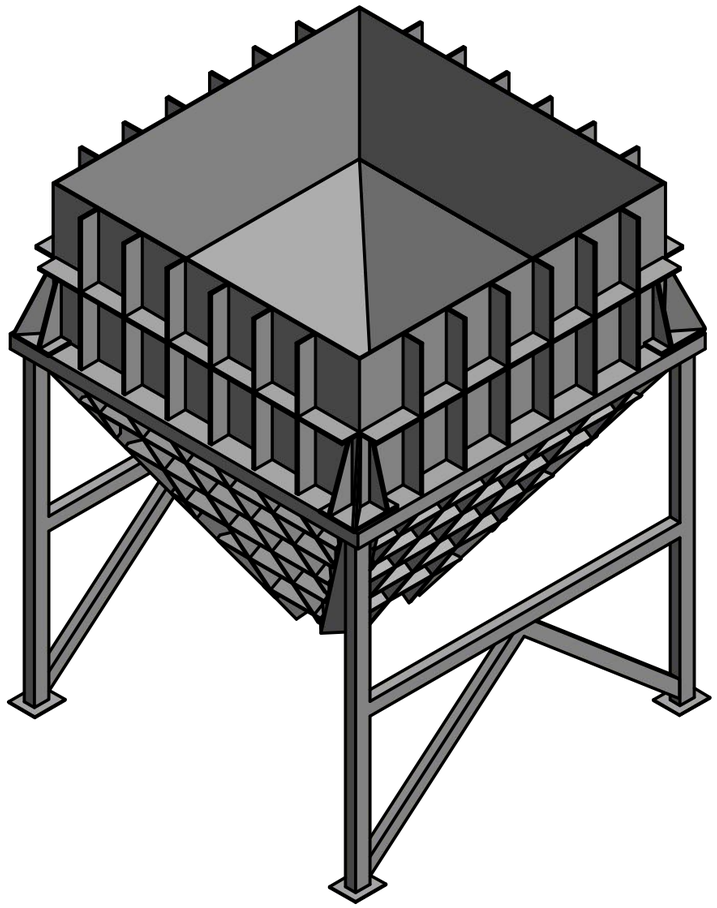

Fecha: 08/04/2013	Peso: 107196 Kg	Escala: 1:100	Lámina: SIPRE-ME01-TLE1-09
Diseño: Juan Coello Cassinelli		Revisado por: Ing. Federico Camacho	ESPOL
Proyecto: Sist. de Pre-molienda de Clínker y Aditivos		Contiene: Tolva de Clínker TLE1	Revisión: 01