T657.3
ALM1
V1

Escuela Superior Politécnica del Litoral



Programa de Tecnología en Computación

Tesis de Grado

Previo a la Obtención del Título de:

Analista de Sistema

T E M A

SISTEMA DE INFORMACION GERENCIAL **Versión 2.0**

MANUAL DE DISEÑO

Autores

Betty Leonor Alava Santana
Luisa Magali Calva Paucar
Walter Oswaldo Morales Vera
Martha Cecilia Quiñonez Núquez
Alex Fernando Solis Chancay

DIRECTOR:

Msc. Nayeth Solórzano

A Ñ O
2.000

Declaración Expresa

La responsabilidad por los hechos, ideas y doctrinas expuestas en esta tesis de grado nos corresponden exclusivamente; y el patrimonio intelectual de la misma al PROTCOM (Programa de Tecnología en Computación) de la Escuela Superior Politécnica del Litoral.

(Reglamento de exámenes y títulos profesionales de la ESPOL)

Agradecimiento

A Dios por nunca abandonar a sus hijos que talvez no son merecedores de su Amor, por dejar escritas palabras en nuestros corazones que muchas veces las hemos olvidado y que las recordamos, en los momentos más dificiles de la vida. Gracias Dios por todo lo que tenemos.

A nuestros padres por ser fiel ejemplo de lucha, superación y triunfos, por darnos la vida, por todo su sacrificio constante.

A todos nuestros amigos, personas especiales que siempre nos dieron su apoyo incondicional.

Dedicatoria

Dedico este trabajo a Dios y nuestros padres como agradecimiento eterno ya que siempre estuvieron junto a nosotros apoyándonos.

Firma del Director de Tesis

Msc. Nayeth Solórzano de Nan

Firma de los Autores

Anl. Betty Alava S.

Anl. Luisa Calva P.

Anl. Walter Morales V.

Anl. Martha Quiñónez N.

Anl. Alex Solis Ch.

TABLA DE CONTENIDO

CAPÍTULO.1

1 AMBIENTE.OPERACIONAL.DEL.SISTEMA.ACTUAL....1
1.1 Introducción....1
1.2 Antecedentes....1
1.3 Estructura.Orgánica....3
1.4 Estructura.Orgánica.de.DIGMAT....4

.CAPÍTULO.2

2. PROBLEMAS.DEL.SISTEMA.ACTUAL....1
2.1 Problemas....1
2.1.1 Problemas.Generales....1
2.1.2 Problemas.DIGMAT....2
2.1.3 Problemas.DINCYP....2
2.1.4 Problemas.DINNAV....3
2.1.5 Problemas.DIECAR....3
2.1.6 Problemas.DIRABA....4

.CAPÍTULO.3

3. SOLUCIONES.Y.BENEFICIOS....1
3.1 Beneficios....1

CAPÍTULO.4

4. DIAGRAMA.GENERAL.DE.PROCESOS.DEL.SIG....1
4.1 Modelo.Conceptual.y.de.Integración.del.SIG....2

CAPÍTULO.5

5 DIAGRAMA.DE.FLUJO.DE.DATOS.DEL.SIG....1

CAPÍTULO.6

6. DIAGRAMAS.DE.FLUJO.DE.INFORMACIÓN....1
6.1 Narrativa.del.Diagrama.de.Flujo.de.Información.del.Sistema.Gerencial....1

CAPÍTULO.7

7 DIAGRAMA.JERÁRQUICO.DEL.SISTEMA.DE.INFORMACIÓN.GERENCIAL....1
7.1 Sistemas.Administrativos-Financieros....3
7.1.1 Módulo.de.Adquisiciones....3
7.1.2 Módulo.de.Importaciones....4
7.1.3 Módulo.de.Presupuesto....5
7.1.4 Módulo.de.Pagaduría....6
7.1.5 Módulo.de.Activos.Fijos....7
7.1.6 Módulo.de.Inventario.de.Materiales....8
7.1.7 Módulo.de.Recursos.Humanos....9

7.1.8 Módulo.de.Inventario.de.Repuestos 10
7.2 Sistemas.Operacionales 11
7.2.1 Módulo.de.Reparaciones 11
7.2.2 Módulo.de.Planificación 13

CAPÍTULO.8

8 ESTANDARIZACIÓN.DE.FORMATOS 1
8.1 Formatos.para.Almacenamiento.de.Datos 1
8.1.1 Nombres.de.Tablas 1
8.1.2 Nombres.de..Índices 1
8.1.3 Nombres.de.Campos 2
8.1.4 Nombre.de.los.Store.Procedures.y.Vistas 2
8.1.5 Nombre..de.Triggers 3
8.2 Formato.de.Variables 4
8.2.1 Nombre.Físico.del.Proyecto 4
8.2.2 Nombres.de.Módulos 4
8.2.3 Nombre.Físico.de.las.Formas 4
8.2.4 Nombres.de..Reportes 5
8.2.5 Nombres.de..Controles 5
8.3 Estandar.de.Pantallas 7
8.3.1 Pantalla.de.Gráficos 8
8.3.2 Menú.Principal 8
8.3.3 Mdi.Child 9
8.3.4 Mdi.Child.-.Sig 10
8.4 Estandarización.de.Formato.de.Reportes 11
8.5 Descripción.de.Botones 12

CAPÍTULO.9

9.MODELO.ENTIDAD.RELACIÓN 1

CAPÍTULO.10

10. DIAGRAMAS.DE.ENTRADA.–.PROCESO.–.SALIDA.IPO 1
10.1 Estadística.General.de.Órdenes.de.Compra 1
10.2 Revisión..de.las.Últimas.N.Compras 3
10.3 Estadístico.de.Compras.por.Material 4
10.4 Revisión.de.las.Compras.más.Costosas.X.Fechas 6
10.5 Estadístico.General.de.Importaciones 7
10.6 Revisión.de.las.Últimas.N.Importaciones 9
10.7 Importaciones.por.Agregadurías 10
10.8 Estadístico.de.Importaciones.por.Material 11
10.9 Revisión.de.las.Importaciones.más.Costosas 13
10.10 Comparativo..del.Presupuesto.Planificado.Vs..Real.en.Monedas 14
10.11 Análisis.Resumido.de.Proyectos 16
10.12 Estadístico.de.Cédulas.Presupuestarias.en.Monedas 18
10.13 Balance.de.Situación.Financiera 20
10.14 Estadístico.General.de.Cuentas.por.Pagar 22
10.15 Cuentas.por.Pagar.por.Tipo.de.Documento 24
10.16 Estadístico.de.Cheques 26
10.17 Estadístico.General.de.Activos.Fijos 27
10.18 Estadística.de.Activos.Fijos.por.Procedencia 29
10.19 Consumo/Demanda.de.Artículos.por.Localidad.(Suministros) 31
10.20 Consumo/Demanda.de.Artículos.por.Bodega(Suministros) 32

10.21 Comparativo.de.Ingresos.vs..Egresos.por.Bodega.(Suministros).....36
10.22 Estadística.de.Ausentismo.del.Personal.....37
10.23 Resumen.de.Personal.por.Cursos.Dictados.....38
10.24 Resumen.de..Cursos.Dictados./.Planificados.....39
10.25 Reporte.Estadístico.de.Personal.....40
10.26 Plazas.....1
10.27 Recursos.Usados.en.Talleres.....43
10.28 Análisis.de.Trabajo.de.un.Taller.por.Secciones.....44
10.29 Estadístico.General.de.Órdenes.de.Trabajo.Internas.....45
10.30 Estadístico.General.de.Solicitudes.de.Trabajo.....46
10.31 Estadístico.General.de.Órdenes.de.Trabajo.....47
10.32 Reporte..Detallado.de.Órdenes.de.Trabajo.....48
10.33 Reporte...de.Solicitudes.de.Trabajo.....49
10.34 Asignación.Presupuestaria.por.Órdenes.de.Trabajo.....50
10.35 Obras.Planificadas.por.Proyecto.....51
10.36 Variación.de.Recursos.Planificados.vs.Recursos.Reales.....52
10.37 Totalizado.de.Costos.por.Períodos.de.Obras.....54
10.38 Obras.no.Presupuestadas.....56

CAPÍTULO.11

11 DISEÑO.DE.ENTRADAS.Y.SALIDAS.....1
11.1 Diseño.de.Pantallas.del.Sig.....1
11.1.1 Menú.Principal.....1
11.1.2 Pantalla.de.Adquisiciones.–.Estados.....5
11.1.3 Pantallas.de.Adquisciones.–.Cronología.....7
11.1.4 Pantalla.de.Adquisiciones.–.Localidad/Proyecto.....9
11.1.5 Pantalla.de.Adquisiciones.–.Tipo.de.Material.....11
11.1.6 Pantalla.de.Adquisiciones.–.Opciones.....13
11.1.7 Pantalla.de.Adquisiciones.–.Consulta.de.Provedores.....15
11.1.8 Pantalla.de.Importaciones.–.Estados.....19
11.1.9 Pantalla.de.Importaciones.–.Cronología.....21
11.1.10 Pantalla.de.Importaciones.–.Localidad/Proyecto.....23
11.1.11 Pantalla.de.Importaciones.–.Agregadurías.....25
11.1.12 Pantalla.de.Importaciones.–.Tipo.de.Material.....27
11.1.13 Pantalla.de.Importaciones.–.Opciones.....29
11.1.14 Pantalla.de.Presupuesto.–.Cronología.....31
11.1.15 Pantalla.de.Presupuesto.–.Movimientos.....33
11.1.16 Pantalla.de.Presupuesto.–.Movimientos.Plan.Básico.....35
11.1.17 Pantalla.de.Presupuesto.–.Presupuesto.....37
11.1.18 Pantalla.de.Presupuesto..–.Opciones.....39
11.1.19 Pantalla.de.Contabilidad.–.Balance.de.Situación.Financiera.....41
11.1.20 Pantalla.de.Pagaduría.–.Cronología.....43
11.1.21 Pantalla.de.Pagaduría.–.Localidad/Proyecto.....45
11.1.22 Pantalla.de.Pagaduría.–.Documentos.....48
11.1.23 Pantalla.de.Pagaduría.–.Estados.....50
11.1.24 Pantalla.de.Pagaduría.–.Opciones.....52
11.1.25 Pantalla.de.Activos.Fijos.–.Estados.....54
11.1.26 Pantalla.de.Activos.Fijos.–.Cronología.....56
11.1.27 Pantalla.de.Activos.Fijos.–.Localidad.....58
11.1.28 Pantalla.de.Activos.Fijos.–.Activos.....60
11.1.29 Pantalla.de.Activos.Fijos.–.Opciones.....62
11.1.30 Pantalla.de.Inventario.de.Materiales.–.Estados.....64
11.1.31 Pantalla.de.Inventario.de.Materiales.–.Cronología.....66
11.1.32 Pantalla.de.Inventario.de.Materiales.–.Localidades.....68
11.1.33 Pantalla.de.Inventario.de.Materiales.–.Materiales.....70

11.1.34 Pantalla.de.Inventario.de.Materiales.–.Opciones 72
11.1.35 Pantalla.de.Recursos.Humanos.–.Cursos 74
11.1.36 Pantalla.de.Recursos.Humanos.–.Cronología 76
11.1.37 Pantalla.de.Recursos.Humanos.–.Localidades 78
11.1.38 Pantalla.de.Recursos.Humanos.–.Trazado 80
11.1.39 Pantalla.de.Recursos.Humanos.–.Personal 82
11.1.40 Pantalla.de.Recursos.Humanos.–.Permisos 84
11.1.41 Pantalla.de.Recursos.Humanos.–.Opciones 86
11.1.42 Pantalla.de.Inventario.de.Repuestos.–.Estados 88
11.1.43 Pantalla.de.Inventario.de.Repuestos.–.Cronología 90
11.1.44 Pantalla.de.Inventario.de.Repuestos.–.Localidades 92
11.1.45 Pantalla.de.Inventario.de.Repuestos.–.Materiales 94
11.1.46 Pantalla.de.Inventario.de.Repuestos.–.Opciones 96
11.1.47 Pantalla.de.Control.de.Reparaciones.–.Cronología 98
11.1.48 Pantalla.de.Control.de.Reparaciones.–.Órdenes 100
11.1.49 Pantalla.de.Control.de.Reparaciones.–.Órdenes.por.Status 101
11.1.50 Pantalla.de.Control.de.Reparaciones.–.Órdenes.por.Documentos 102
11.1.51 Pantalla.de.Control.de.Reparaciones.–.Recursos 104
11.1.52 Pantalla.de.Control.de.Reparaciones.–.Localidad/Taller 106
11.1.53 Pantalla.de.Control.de.Reparaciones.–.Opciones 108
11.1.54 Pantalla.de.Control.de.Reparaciones.–.Consulta.de.Reparación 110
11.1.55 Pantalla.de.Control.de.Obras.–.Proyecto 114
11.1.56 Pantalla.de.Control.de.Obras.–.Obras 116
11.1.57 Pantalla.de.Control.de.Obras–.Estados 118
11.1.58 Pantalla.de.Control.de.Obras.–.Opciones 120
11.1.59 Pantalla.de.los.Gráficos 122
11.2 Reportes.del.Sistema.de.Información.Gerencial 124
11.2.1 Estadística.General.de.Órdenes.de.Compra 124
11.2.2 Consulta.de.las.Últimas.N.Adquisiciones 127
11.2.3 Estadístico.de.Compras.por.Material 129
11.2.4 Revisión.de.las.Compras.más.Costosas.por.Fechas 131
11.2.5 Estadística.General.de.Importaciones 133
11.2.6 Consulta.de.las.Últimas.N.Importaciones 136
11.2.7 Importaciones.por.Agregadurías 138
11.2.8 Estadístico.de.Importaciones.por.Material 142
11.2.9 Revisión.de.las.Importaciones.más.Costosas.por.Fechas 144
11.2.10 Comparativo.del.Presupuesto.Planificado.vs..el.Real.en.Moneda 146
11.2.11 Reporte.de.Análisis.Resumido.de.Proyectos 148
11.2.12 Comparativo.del.Presupuesto.Planificado.vs...Real.Sucretizado 150
11.2.13 Estadístico.de.Cédulas.Presupuestarias.por.Monedas 152
11.2.14 Estadístico.de.Cédulas.Presupuestarias.Sucretizadas 154
11.2.15 Balance.de.Situación.Financiera 156
11.2.16 Estadística.General.de.Cuentas.por.Pagar.por.Localidad 158
11.2.17 Totalizado.de.Cuentas.por.Pagar.por.Tipo.de.Documento 161
11.2.18 Estadístico.de.Cheques 164
11.2.19 Estadístico.General.de.Activos.Fijos 166
11.2.20 Estadístico.de.Activos.Fijos.Según.Procedencia 168
11.2.21 Consumo.vs..Demanda.de.Artículos.por.Localidad 170
11.2.22 Comparativo.de.Ingresos.vs..Egresos..por.Bodega 173
11.2.23 Estadístico.de.Kilómetros.Recorridos.por.Galón 175
11.2.24 Estadística.de.Ausentismo.del..Personal 177
11.2.25 Resumen.de.Personal.por.Cursos.Dictados 179
11.2.26 Resumen.de.Cursos.Dictados.vs.Planificados 181
11.2.27 Estadístico.General.del.Personal 183
11.2.28 Plazas 185
11.2.29 Estadístico.de.Frecuencia.de.Reparaciones 187

11.2.30 Estadístico.General.de.Solicitudes.de.Trabajo 189
11.2.31 Estadístico.General.de.Órdenes.de.Trabajo.Internas 192
11.2.32 Reporte.Detallado.de.Órdenes.de.Trabajo 194
11.2.33 Asignaciones.Presupuestarias.por.Órdenes.de.Trabajo 196
11.2.34 Recursos.Usados.en.Talleres 198
11.2.35 Análisis.de.Recursos.Usados.en.Talleres.por.Fechas 200
11.2.36 Análisis.de.Trabajo.de.un.Taller.por.Secciones 202
11.2.37 Obras.Planificadas.por.Proyecto 204
11.2.38 Variación.de.Recursos.Planificados.vs.Real 206
11.2.39 Totalizado.de.Costos.por.Períodos.de.Obra 208
11.2.40 Obras.no.Presupuestadas 210

CAPÍTULO.12

12 CARACTERISTÍCAS.DE.OPERACIÓN 1

CAPÍTULO.13

13 SEGURIDADES.DEL.SISTEMA 1
13.1 Niveles.de.Seguridad.de.Acceso.y.Uso 1
13.2 Seguridades.de.Datos 1

CAPÍTULO.14

14 DEFINICIÓN.DE.TABLAS 1
14.1. Tablas.de.Adquisiciones 1
14.1.1 Tabla.de.Cabecera.de.las.Órdenes.de.Compra.(Adqt_Cabe_Ocom) 1
14.1.2 Tabla.de.Detalles.de.Las.Órdenes.de.Compra.(Adqt_Deta_Ocom) 9
14.2. Tablas.de.Importaciones 12
14.2.1 Tabla.de.Agregadurías/Misiones.(Impm_Agre) 12
14.2.2 Tabla.Cabecera.de.La.Nota.de.Pedido.(Impm_Cabe_Ntpd) 14
14.2.3 Tabla.de.Códigos.de.Importación.(Impm_Codi_Impo) 18
14.2.4 Tabla.Del.Diccionario.de.Los.Tipos.(Impm_Dicc) 22
14.2.5 Tabla.de.Monedas.(Impm_Mone) 23
14.2.6 Tabla.de.Paises.(Impm_Pais) 24
14.2.7 Tabla.de..Detalle.de.Notas.de.Pedido.(Impt_Deta_Ntpd) 25
14.2.8 Tabla.de..Detalle.de.Partidas.Presupuestarias.(Impt_Deta_Part_Pre) 27
14.2.9 Tabla.de..Enlaces.de.Documentos.(Impt_Enlc_Docu) 29
14.2.10 Tabla.de.Situaciones.de.la.Nota.de.Pedido.(Impt_Ntpd_Situ) 30
14.2.11 Tabla.de.Planes.Básicos.(Prem_Plan_Basi) 31
14.2.12 Tabla.de.Fases.(Prem_Fase_Pres) 32
14.2.13 Tabla.de.Partidas.(Prem_Part_Proy) 33
14.2.14 Tabla.de..Fases.–.Items.(Pret_Prfi_Pres) 34
14.2.15 Tabla.de.La.Cabecera.de.Bienes.o.Servicios.(Pret_Bise_Pres) 35
14.2.16 Tabla.Del.Detalle.de.Bienes.o.Servicios.(Pret_Dbis_Segi) 40
14.2.17 Tabla.de.Cédulas.Presupuestarias.Sucretizada.(Pret_Sald_Sucr) 42
14.2.18 Tabla.de.Cédulas.Presupuestarias.en.Divisas.(Pret_Salm_Mond) 46
14.2.19 Tabla.de.Denominaciones.(Pret_Deno_Auxi) 50
14.2.20 Tabla.de.Transacciones.Presupuestarias.(Pret_Tran_Coga) 52
14.3. Tablas.de.Cuentas.por.Pagar 55
14.3.1 Tabla.de.Cuentas.Por.Pagar.(Cxpm_Ctas_Pagr) 55
14.3.2 Tabla.de.Beneficiarios.(Cxpm_Bnfc) 58
14.3.3 Tabla.de.Cheques...(Cxpm_Cheq) 59
14.3.4 Tabla.de.Bancos..(Cxpm_Bank) 61
14.3.5 Tabla.de.Cuentas.Bancarias.(Cxpm_Ctas_Banc) 62

14.4. Tablas.de.Contabilidad....64
14.4.1 Tabla.de.Saldos.Contables.(cgla_sald_cont)....64
14.4.2 Tabla.de.Documentos.(cglm_docu)....65
14.4.3 Tabla.de.Grupos.del.Plan.de.Cuentas.(cglm_grup)....66
14.4.4 Tabla.de.Equivalentes.(cglm_masc)....67
14.4.5 Tabla.de.Grupos.de.Equivalentes.(cglm_masc_grup)....69
14.4.6 Tabla.de.Sub-grupos.de.Equivalentes.(cglm_masc_subs)....70
14.4.7 Tabla.de.Mayor.General.de.Equivalentes.(Cglm_Masc_Mayo)....71
14.4.8 Tabla.de.Mayor.General.del.Plan.de.Cuentas.(cglm_mayo_gene)....72
14.4.9 Tabla.del.Plan.de.Cuentas.(cglm_plan_ctas)....73
14.4.10 Tabla.de.Sub.grupos.de.Plan.de.Cuentas.(cglm_subs_grup)....75
14.4.11 Tabla.de.Saldos.Contables.(cglh_sald_cont)....76
14.5. Tablas.de.Inventario....77
14.5.1 Tabla.de.Bodegas.(Invm_bode)....78
14.5.2 Tabla.de.Material.(invm_mate)....79
14.5.3 Tabla..de.Repuestos.(Invm_repu)....80
14.5.4 Tabla.de.Tipos.de.Repuestos.(Invm_tipo)....85
14.5.5 Tabla.de..Tipos.de.Bodega.(Invm_tipo_bode)....86
14.5.6 Tabla.de.Unidades.(Invm_unid)....87
14.5.7 Tabla.de.Movimientos.(Invt_cmov)....88
14.5.8 Tabla.de.Detalles.de.los.Movimientos(Invt_dmov)....92
14.5.9 Tabla.de.Pedidos.(Inmt_cabe_pedi)....94
14.5.10 Tabla.de.Detalles.de.Pedidos.(Invt_deta_pedi)....98
14.6. Tablas.de.Recursos.Humanos....100
14.6.1 Tabla.de.Localidades.(Rhum_locd)....100
14.6.2 Tabla.de.Descripciones.de.Localidades.(Rhum_desc)....103
14.6.3 Tabla.de.Recompensas.Militares.(Rhut_cond)....104
14.6.4 Tabla.de.Tipos.de.Permisos(rhum_tipo_perm)....106
14.6.5 Tabla.de.Descripciones.de.Tipos.de.Certificados.(Rhum_cert)....107
14.6.6 Tabla.de..Planificación.Anual.de.Cursos.(Rhut_plan_curs)....108
14.6.7 Tabla.de.Asignación.de.Cursos.al.Personal.(Rhut_curs)....110
14.6.8 Registro.de.Descripciones.de.Tipo.de.Capacitación..(Rhut_educ)....112
14.6.9 Tabla.de.Registro.de.Cargos.(Rhum_carg)....115
14.6.10 Tabla.de.Asignación.del.Personal.de.un.Cargo.Determinado.(Rhut_carg_pers)....116
14.6.11 Tabla.de.Personal.(Rhum_pers)....117
14.6.12 Tabla.de.Permiso.(Rhut_perm)....121
14.6.13 Tabla.de..Especialidades.del.Personal.(Rhum_espe)....124
14.6.14 Tabla.que.Contiene.Datos.Generales.del.Sistema.(Rhum_dicc)....125
14.6.15 Tabla.de.Títulos.del.Personal.(Rhut_titu_pers)....126
14.6.16 Tabla.de..Descripción.de.los.Títulos..(Rhum_titu)....127
14.7. Tablas.de.Control.de.Reparaciones....128
14.7.1 Tabla.de.Trabajos.por.Sección.(Rept_trab_secc)....128
14.7.2 Tabla.de.Órdenes.de.Trabajo.(Rept_orde)....130
14.7.3 Tabla.de.Requerimientos.de.Trabajo.(Rept_requ)....132
14.7.4 Tabla.de.Asignación.de.Personal.a.los.Trabajos.(Rept_peop)....136
14.7.5 Tabla.de..Seguimiento.de.Horas.Hombre.(Rept_trab_segu)....137
14.7.6 Tabla.de.Solicitudes.de..Trabajo.(Repm_soli_trab)....138
14.8. Tablas.de.Planificación.y.Control.de.Obras....142
14.8.1 Tabla.de.Obras.(Plah_obra)....142
14.8.2 Tabla.de.Detalle.de.Presupuestos.(Plat_pres_deta)....144
14.8.3 Tabla.de.Presupuestos.Estimados.(Plah_pres_esti)....146
14.8.4 Tabla.de.Cabecera.de.Planilla.de.Pago.(Plat_plan_cab)....148
14.8.5 Tabla.de.Detalle.de.Planillas.(Plat_deta_plan)....154
14.8.6 Tabla.de.orden.de.Trabajo.(Plah_orde_trab)....156
14.8.7 Tabla.de.Subrubos.(Plam_subr)....158

Capítulo 1

AMBIENTE OPERACIONAL DEL SISTEMA

En este capítulo se presentan la organización orgánica de DIGMAT.

1958
ESCUELA SUPERIOR
POLITECNICA DEL LITORAL
Guayaquil - Ecuador

1 AMBIENTE OPERACIONAL DEL SISTEMA ACTUAL

1.1 Introducción

Con este manual, los responsables del mantenimiento del Sistema de Información Gerencial estarán en capacidad de conocer:

- La dimensión real del sistema.
- Las normas y políticas usadas en la elaboración del sistema.
- El diseño utilizado.
- Las estructuras de datos.
- Los procesos utilizados.
- Los estándares de pantallas y reportes usados en el sistema.

Este manual está elaborado como un soporte para el desarrollo y mantenimiento de la operación del sistema. Entre las personas que tendrán la responsabilidad de realizar estas tareas se encuentran:

- Analistas de Sistemas.
- Programadores encargados.
- Personal con conocimientos de Análisis y/o Programación.

1.2 Antecedentes

La Dirección General del Material de la Armada (DIGMAT) es un Organo Técnico Administrativo con sede en Guayaquil y depende directamente de la Comandancia General de Marina.

En los inicios del presente siglo existía como Reparto de la Armada la "Inspección General de Máquinas". En 1958 se reorganizó la Armada y se crearon las Direcciones del Material (DIMAT), Personal y Marina Mercante y del Litoral. El 18 de diciembre de 1976 se decretó la creación de la Dirección General del Material (DIGMAT).

La función básica de la DIGMAT es planificar, organizar, ejecutar y controlar las funciones logísticas de: mantenimiento, abastecimiento y desarrollo de bases, para satisfacer las necesidades de las Unidades a Flote, Terrestres y Aeronavales en los lugares y tiempo requeridos en forma eficiente.

En convenio ESCUELA SUPERIOR POLITÉCNICA DEL LITORAL - ARMADA DEL ECUADOR nace el proyecto CANOPUS que agrupa varios módulos informáticos necesarios para el funcionamiento eficiente de la DIGMAT; entre estos módulos se contempla al ***Sistema de Información Gerencial*** que se encargará de llevar a cabo la generación de Reportes Estadísticos y Gerenciales que permitan la toma adecuada y oportuna de decisiones.

La concepción del Sistema de Información Gerencial se origina de la necesidad de una herramienta que permita realizar funciones a nivel gerencial con mayor precisión y agilidad, su objetivo principal es brindar la información necesaria y oportuna a los Jefes y Directores de los diferentes Repartos, para que éstos puedan hacer uso de ella de una manera más eficiente.

La Dirección General de Material está formada por 6 direcciones, que son los siguientes:

- DIGMAT Dirección General del Material.
- DINNAV Dirección de Ingeniería Naval.
- DIECAR Dirección de Electrónica, Comunicaciones y Armamento.
- DIRABA Dirección de Abastecimientos.
- DINCYP Dirección de Ingeniería Civil y Portuaria.
- DIRAFI Dirección Administrativa Financiera.

Dirección General del Material (DIGMAT).

Esta a cargo de un Director General; en cada dirección existe un director independiente, a su vez en cada dirección existen jefes por departamentos.

Dirección de Ingeniería Naval (DINNAV).

Planificar, organizar, ejecutar y controlar el mantenimiento, reparación, modernización y sustitución de los Sistemas y Equipos de las Unidades Navales en el área electromecánica.

Dirección de Ingeniería Electrónica, Comunicaciones y Armamento (DIECAR).

Planificar, organizar, ejecutar y controlar el mantenimiento, reparación, modernización y sustitución de los Sistemas y Equipos de las Unidades Navales en el área electrónica.

Dirección de Abastecimientos (DIRABA).

Proveer de equipos, repuestos y artículos de consumo necesarios para equipar, sostener y operar a las Unidades Navales.

Dirección de Ingeniería Civil y Portuaria (DINCYP).

Planificar, construir y mantener las instalaciones en tierra y a flote que faciliten el apoyo logístico a la Fuerza.

Dirección Administrativa Financiera (DIRAFI).

Planificar, organizar, dirigir y controlar las actividades financieras y administrativas de la Dirección General del Material acorde a las disposiciones legales vigentes.

1.3 Estructura Orgánica

A continuación vemos en forma gráfica la Estructura Orgánica de la DIGMAT, en la figura 1.1. vemos las 3 primeras Direcciones que son DIGMAT, DINNAV y DIECAR. En la figura 1.2. vemos las 3 últimas Direcciones que son DIRABA, DINCYP y DIRAFI.

1.4 Estructura Orgánica de DIGMAT

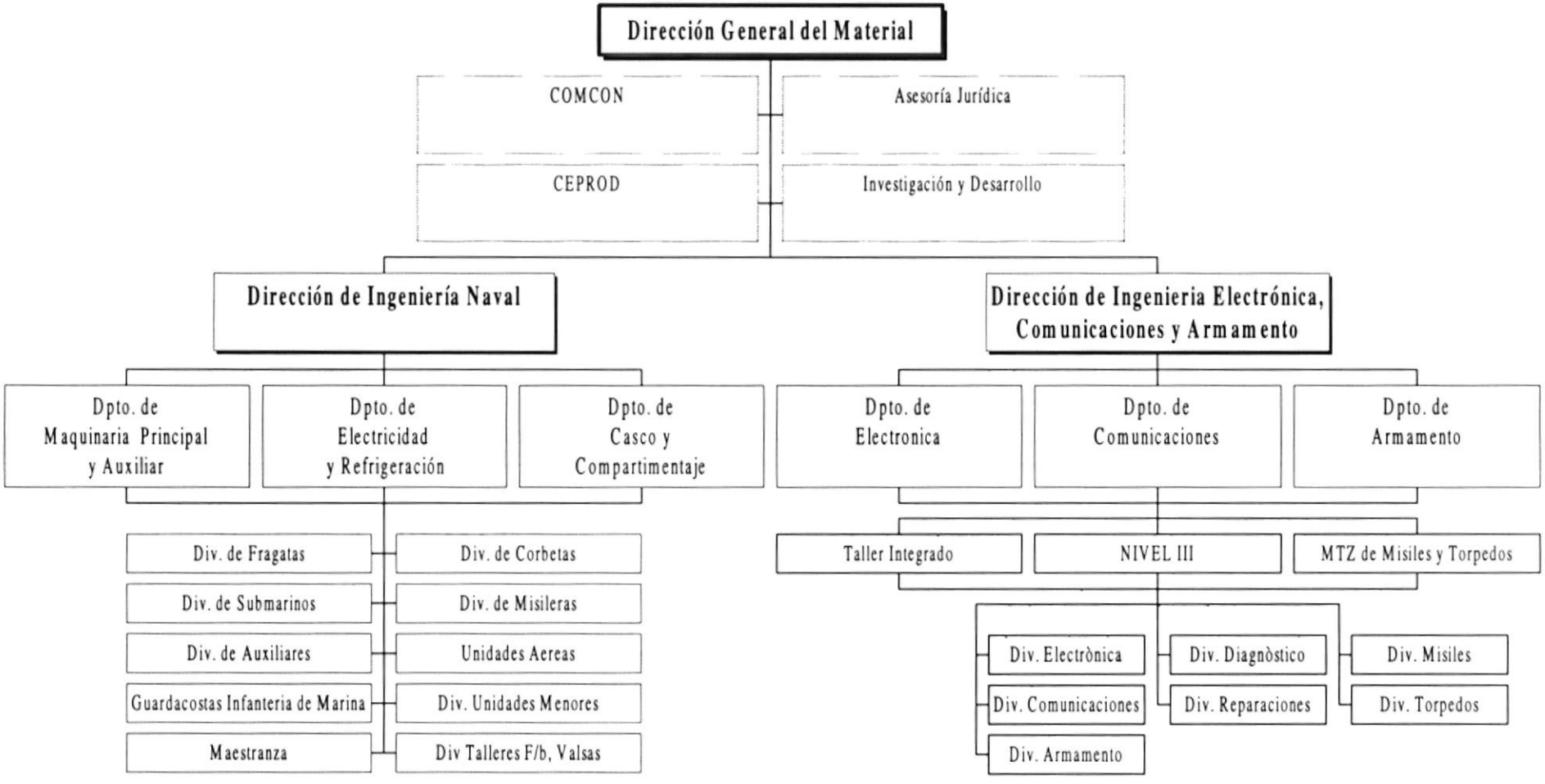

Figura 1.1. Estructura Orgánica DIGMAT, primera parte

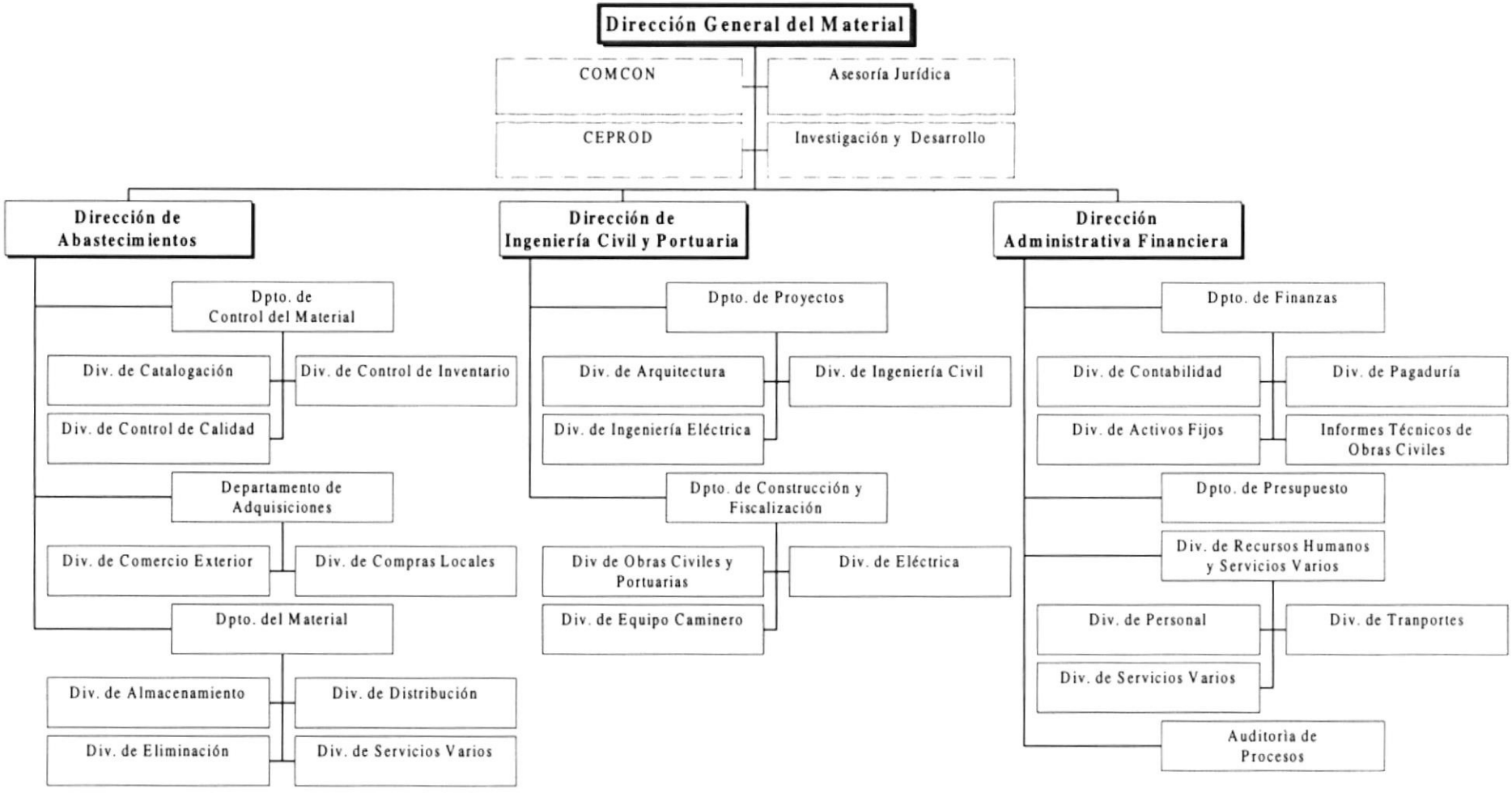

Figura 1.1. Estructura Orgánica DIGMAT, segunda parte

Capítulo 2

PROBLEMAS DEL SISTEMA ACTUAL

1958
ESCUELA SUPERIOR
POLITECNICA DEL LITORAL
Guayaquil - Ecuador

En este capítulo se detallan los problemas que presenta la organización sus causas y efectos

2. PROBLEMAS DEL SISTEMA ACTUAL

2.1 Problemas

2.1.1 Problemas Generales

CAUSA	EFECTO
☒ No existe comunicación entre las diferentes Direcciones de la DIGMAT.	☞ La comunicación entre una dirección y otra es lenta.
☒ No se lleva control eficiente de procesos en las diferentes direcciones.	☞ No existe conocimiento global de los procesos realizados.
☒ Los datos se encuentran en archivos de varios departamentos.	☞ La recopilación de datos estadísticos es demorada y casi siempre a destiempo.
☒ Recopilar información implica revolver los archivos antiguos.	☞ Pérdida de tiempo.
☒ En algunos casos no existen registros adecuadamente almacenados de lo ejecutado por anteriores administraciones.	☞ No existen datos que permitan ver información estadística en el tiempo para toma de decisiones.
☒ Los datos recopilados por lo general no presentan la información de última hora.	☞ Existe la posibilidad que los reportes gerenciales no esté al día.
☒ Los reportes a nivel gerencial se realizan solo cuando son requeridos.	☞ El mando gerencial no tiene conocimiento periódico de sus intereses.
☒ Los datos recopilados son almacenados en una hoja de cálculo.	☞ Los datos pueden ser manipulados erróneamente.
☒ En algunos casos los cálculos se realizan en forma manual.	☞ Está propenso a errores humanos que pueden distorsionar la toma de decisiones.
☒ No existe un sistema que muestre la información globalizada de diferentes procesos en las direcciones de DIGMAT.	☞ No existen reportes y consultas gráficas estadísticas establecidas para los niveles gerenciales.

2.1.2 Problemas DIGMAT

CAUSA	EFECTO
☒ No existe un sistema que muestre información globalizada de todas las Direcciones de la DIGMAT .	☞ No se lleva un control rápido y efectivo de la administración de fondos, personal y operaciones de la DIGMAT.
☒ No hay un control eficiente de la existencia de personal en las direcciones de la DIGMAT.	☞ No existe un reporte al día de las vacantes y excedentes de personal en las direcciones de la DIGMAT.
☒ No existe información generalizada al día del personal.	☞ No hay un control estadístico de los conocimientos académicos globales del personal y otros datos generales.
☒ No hay información rápida y al día de los gastos presupuestarios.	☞ Es difícil conocer el estado actual de los planes y proyectos presupuestarios.
☒ La información de las reparaciones a los buques no se encuentra al día.	☞ No se conoce el estado actual de los buques.

2.1.3 Problemas DINCYP

CAUSA	EFECTO
☒ No existe conocimiento global de los costos por obras en un lapso de tiempo.	☞ No se puede establecer a tiempo los gastos efectuados.
☒ Hay poca información de las obras realizadas fuera de presupuesto.	☞ No se conocen los gastos extrapresupuestarios.
☒ Poco conocimiento de las obras por proyecto.	☞ Se desconoce la cantidad de obras presupuestadas.
☒ No se lleva un seguimiento entre lo presupuestado y lo gastado.	☞ No existe comparación escrita y gráfica de los gastos presupuestados y los gastos reales en un período de tiempo.

2.1.4 Problemas DINNAV

CAUSA	EFECTO
☒ No existe un control de la cantidad de solicitudes de trabajos recibidas.	☞ No se puede establecer cuantas solicitudes por buque se generan por períodos y el Estado de las mismas.
☒ El informe de órdenes de trabajo por departamento se lo hace al conteo.	☞ No existe un informe de órdenes de trabajo por Departamento rápido y al día.
☒ Se desconocen los fondos disponibles de las partidas presupuestarias.	☞ No se pueden tomar decisiones de inversión al instante.
☒ Se desconoce la frecuencia de reparaciones en un buque.	☞ No se puede determinar que componentes están causando anomalías periódicas en los buques.
☒ Se desconoce la inversión global de personal, repuestos y otros gastos involucrados en las reparaciones.	☞ No se puede determinar si existen gastos innecesarios en los talleres.

2.1.5 Problemas DIECAR

CAUSA	EFECTO
☒ No existe un control de la cantidad de solicitudes de trabajos recibidas.	☞ No se puede establecer cuantas solicitudes por buque se generan por períodos y el estado de las mismas.
☒ El informe de órdenes de trabajo por Departamento se lo hace al conteo.	☞ No existe un informe de órdenes de trabajo por Departamento rápido y al día.
☒ Se desconocen los fondos disponibles de las partidas presupuestarias.	☞ No se pueden tomar decisiones de inversión al instante.
☒ Se necesita un control más exacto del inventario de armamento actual.	☞ No se tienen reportes puntuales del inventario de armamento existente.
☒ Se desconoce la inversión global de personal, repuestos y otros gastos involucrados en las reparaciones.	☞ No se puede determinar si existen gastos innecesarios en los talleres.

2.1.6 Problemas DIRABA

CAUSA	EFECTO
☒ Los reportes de las compras locales e importaciones se los hace manualmente.	☞ No existen reportes globalizados de compras locales e importaciones rápidos y al día.
☒ El informe estadístico de ingresos y egresos a las bodegas es realizado manualmente en una hoja de cálculo.	☞ Es demorado generar el reporte en períodos de tiempo variables.
☒ Recopilar información estadística de materiales o repuestos por tipo es demorado y tedioso.	☞ Los reportes por tipos de materiales existentes son escasos.
☒ No se lleva un control eficiente del consumo y la demanda de materiales o repuestos por localidades.	☞ Se desconoce la relación consumo/demanda de materiales o repuestos en períodos oportunamente.
☒ No se lleva un control eficiente del consumo y la demanda de materiales o repuestos por bodegas.	☞ Se desconoce la relación consumo/demanda de materiales o repuestos en períodos oportunamente.

Capítulo 3

SOLUCIONES Y BENEFICIOS

Este capítulo ofrece las soluciones para los problemas actuales del sistema

1958
ESCUELA SUPERIOR
POLITECNICA DEL LITORAL
Guayaquil - Ecuador

3. SOLUCIONES Y BENEFICIOS

Considerando los problemas antes expuestos y tomando en cuenta las necesidades de información a nivel gerencia de la DIGMAT, se ha desarrollado el Sistema de Información Gerencia.

Este sistema es un módulo del Proyecto Canopus, comunicado vía red y alimentado por los módulos de Adquisiciones, Importaciones, Presupuesto, Contabilidad, Activos Fijos, Inventarios, Recursos Humanos, Pagaduría, Control de Obras y Control de Reparaciones.

Adicionalmente permite la comunicación entre usuarios por medio del módulo de comunicaciones Administrativas.

El Sistema de Información Gerencial SIG está orientado básicamente a tres niveles gerenciales:

- Director de DIGMAT
- Director de Reparto
- Jefe Departamental

El Sistema Gerencial basa su estructura organizacional en el módulo de Recursos Humanos lo que asegura su versatilidad en caso de cambios organizacionales en la DIGMAT.

3.1 Beneficios

- Manipulación de datos y cálculos automáticos para evitar errores humanos.
- Obtener información oportuna y al día en el momento en que el usuario lo necesite.
- Ahorro de tiempo para la ejecución de todos los procesos automatizados.
- Efectivo control de las actividades de la DIGMAT.
- Agilita la obtención de consultas y reportes por medio de un sistema que ofrece versatilidad de formatos para la presentación de los reportes estadísticos.
- Logrará conocer con precisión como se están desarrollando las labores encomendadas a los destacamentos de la DIGMAT, manejadas por el Capones.
- Comunicación constante con el resto de módulos del Capones, lo que proporciona contabilidad en la información resultante.

Capítulo 4

DIAGRAMA GENERAL DE PROCESO DEL SIG

Este capítulo presentan los procesos actuales del sistema

1958
ESCUELA SUPERIOR
POLITECNICA DEL LITORAL
Guayaquil - Ecuador

4. DIAGRAMA GENERAL DE PROCESOS DEL SIG

ARMADA DEL ECUADOR	DIAGRAMA GENERAL DE PROCESOS DEL SIG	Página 1 de 1 **Fecha de Elaboración:** 19/Nov/1998
AUTOR: PROTCOM-ESPOL **Desarrollador:** Walter Oswaldo Morales Vera	**PROYECTO CANOPUS**	**SISTEMA DE INFORMACIÓN GERENCIAL**

SIG - SISTEMA DE INFORMACIÓN GERENCIAL

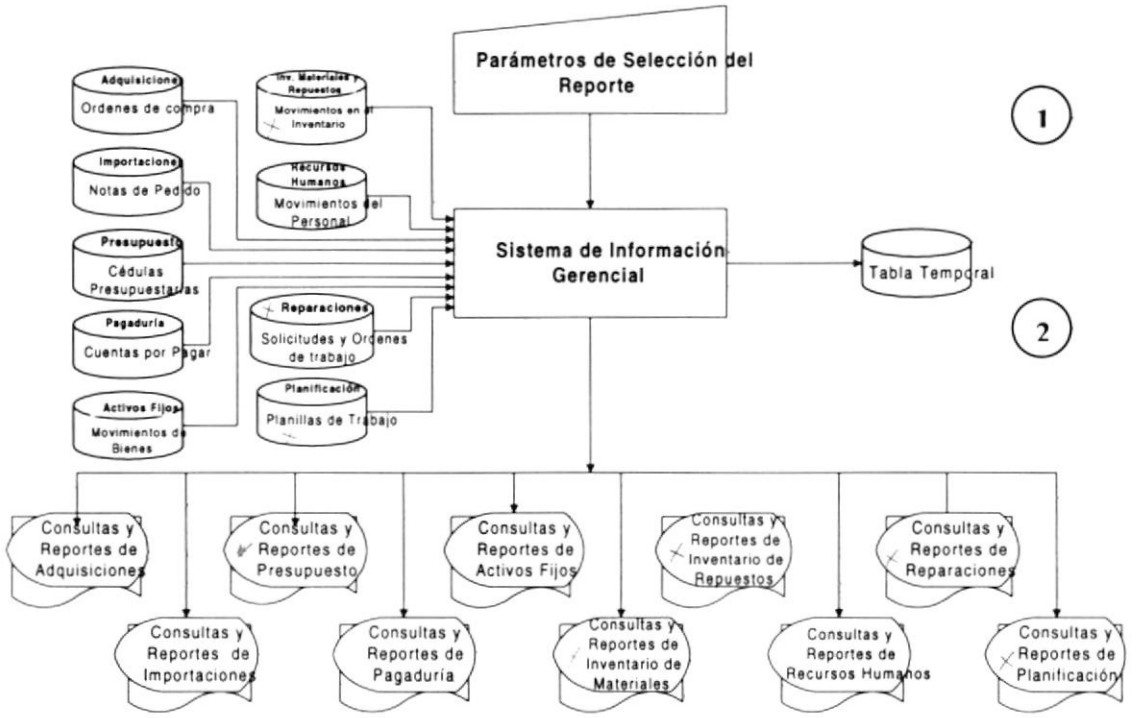

Narrativa del Diagrama General del SIG

1 Ingreso de los datos de entrada seleccionados en los reportes a generar.

2 El Sistema de Información Gerencial se alimenta de la información almacenada en las Tablas de los sistemas de: Adquisiciones, Importaciones, Cuentas por Pagar, Activos Fijos, Presupuesto, Recursos Humanos Inventario de Materiales, Inventario de Repuestos, Planificación y Reparaciones; y almacena la información seleccionada en una tabla temporal.

3 Se obtiene como salidas Reportes y Gráficos estadísticos.

4.1 Modelo Conceptual y de Integración del SIG

ARMADA DEL ECUADOR	MODELO CONCEPTUAL Y DE INTEGRACION DEL SIG	Página 1 de 1 **Fecha de Elaboración:** 30/Dic/1998
AUTOR: PROTCOM-ESPOL **Desarrollador:** Walter Oswaldo Morales Vera	**PROYECTO CANOPUS**	**SISTEMA DE INFORMACIÓN GERENCIAL**

MODELO CONCEPTUAL Y DE INTEGRACIÓN DEL SISTEMA DE INFORMACIÓN GERENCIAL

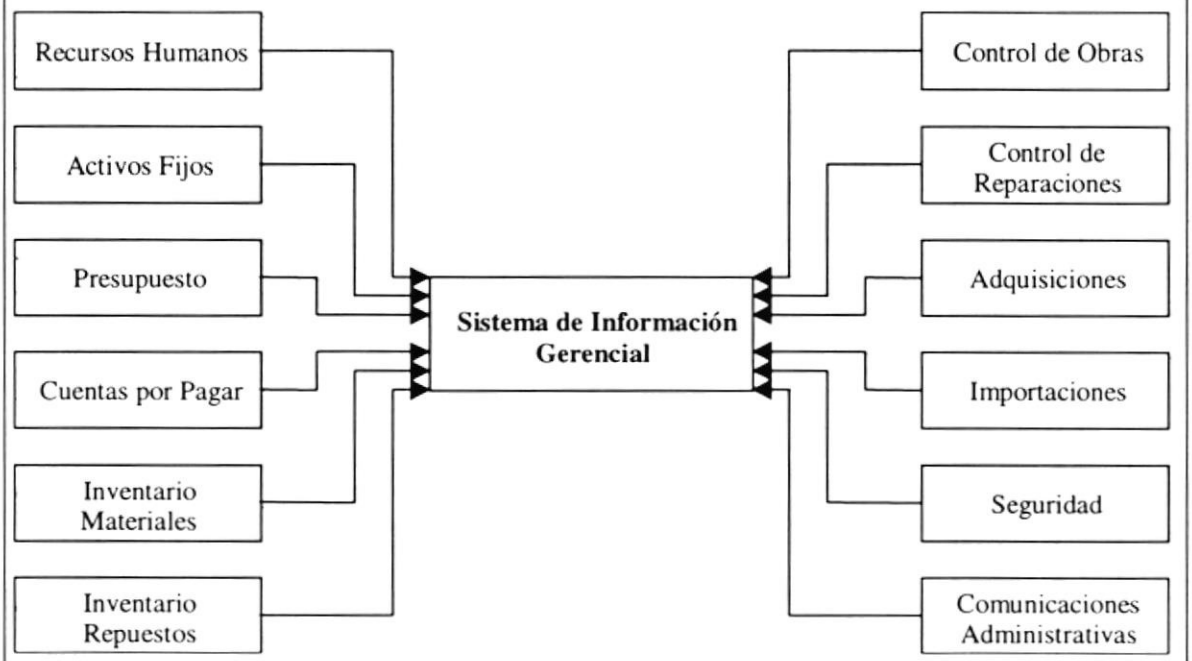

Capítulo 5

DIAGRAMA DE FLUJO DE DATOS DEL SIG

Este capítulo proporciona los mecanismos que se siguien los departamentos para intercambiar información

1958
ESCUELA SUPERIOR
POLITECNICA DEL LITORAL
Guayaquil - Ecuador

5 DIAGRAMA DE FLUJO DE DATOS DEL SIG

ARMADA DEL ECUADOR	DIAGRAMA DE FLUJO DE DATOS DEL SIG	Página 1 de 2 **Fecha de Elaboración:** 22/Nov/1998
AUTOR: PROTCOM-ESPOL **Desarrollador:** Walter Oswaldo Morales Vera	**PROYECTO CANOPUS**	**SISTEMA DE INFORMACIÓN GERENCIAL**

SIG - SISTEMA DE INFORMACIÓN GERENCIAL

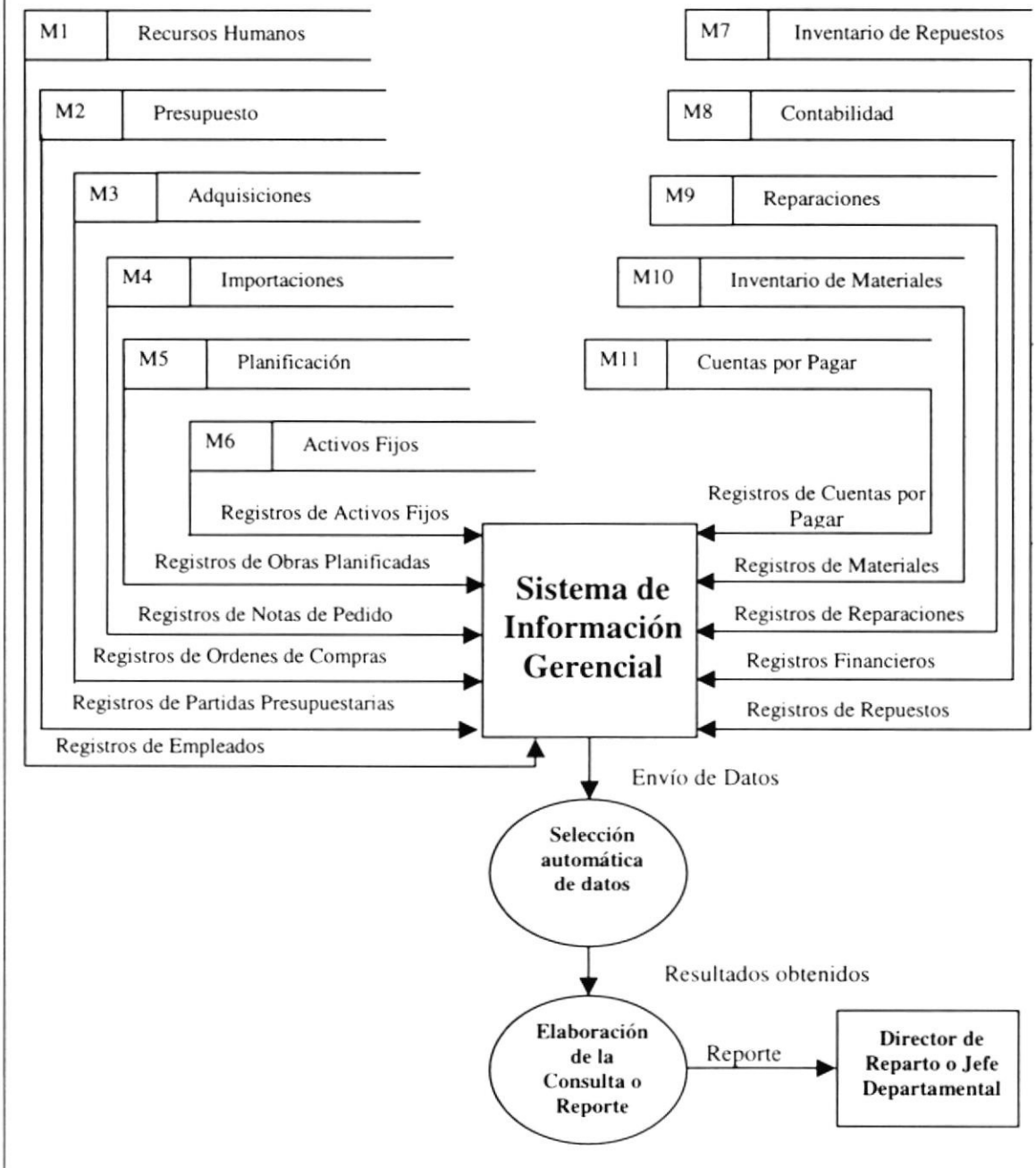

ARMADA DEL ECUADOR	DIAGRAMA DE FLUJO DE DATOS DEL SIG	Página 2 de 2 **Fecha de Elaboración:** 22/Nov/1998
AUTOR: PROTCOM-ESPOL **Desarrollador:** Walter Oswaldo Morales Vera	**PROYECTO CANOPUS**	**SISTEMA DE INFORMACIÓN GERENCIAL**

SIG - SISTEMA DE INFORMACIÓN GERENCIAL

Narrativa del Diagrama General del SIG

1 El sistema de Información Gerencial obtiene información de los módulos del Canopus

2 Selecciona automáticamente los datos requeridos para la elaboración del reporte elegido.

3 Presentación del reporte impreso al director de Reparto o Jefe Departamental.

Capítulo 6

DIAGRAMA DE FLUJO DE INFORMACIÓN

Este capítulo presentan los movimientos de los datos del sistema actual

1958
ESCUELA SUPERIOR
POLITECNICA DEL LITORAL
Guayaquil - Ecuador

6. DIAGRAMAS DE FLUJO DE INFORMACIÓN

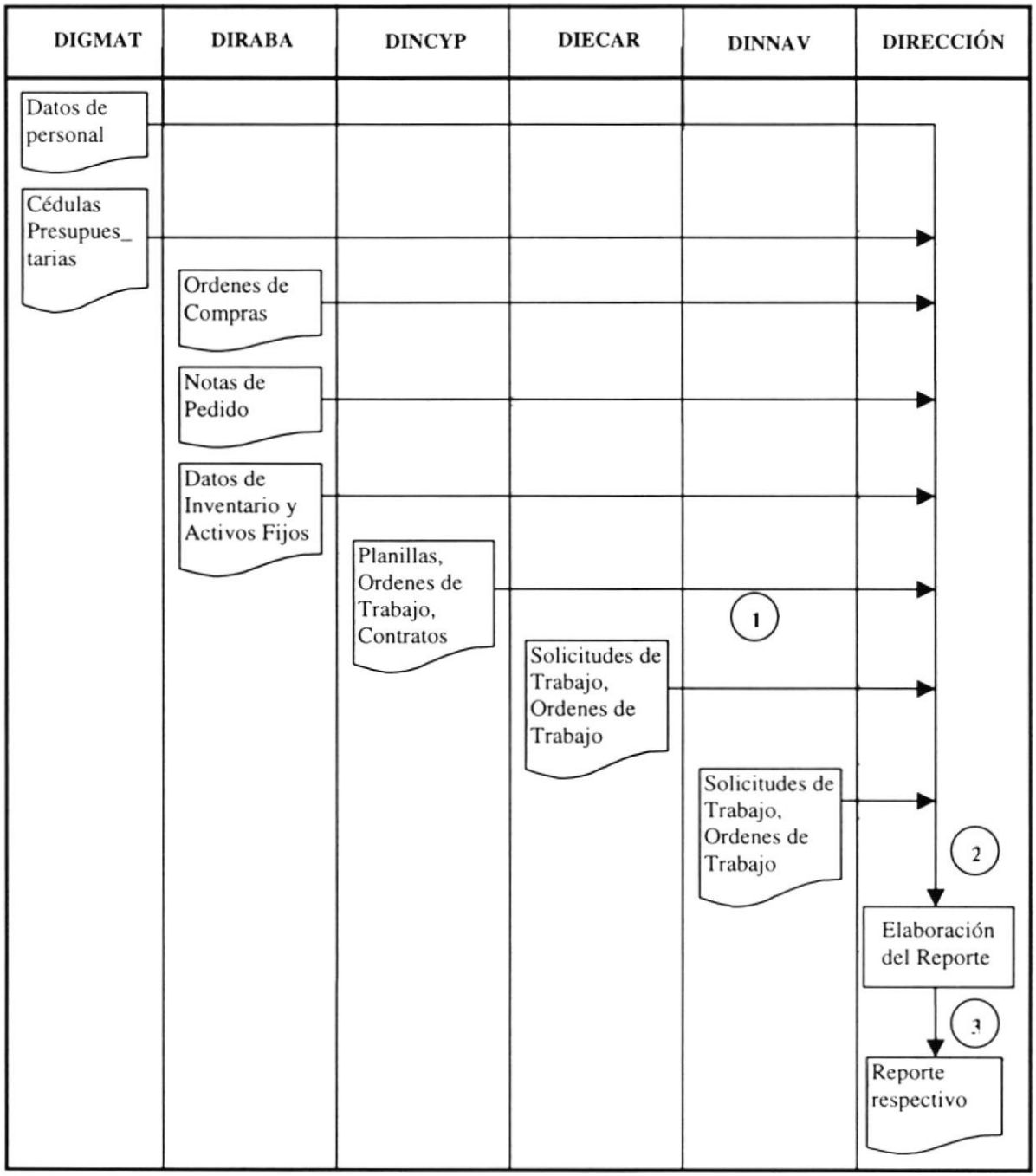

6.1 Narrativa del Diagrama de Flujo de Información del Sistema Gerencial

1 El SIG recibe automáticamente la información de los documentos provenientes módulos de Adquisiciones, Importaciones, Presupuesto, Activos Fijos, Cuentas por Pagar, Inventarios, Recursos Humanos, Reparaciones y Control de Obras.

2 El sistema procesa la selección de datos y genera el reporte respectivo.

3 Presentación del reporte generado.

Capítulo 7

DIAGRAMA JERÁRQUICO DEL SISTEMA

Este capítulo presenta los módulos que conforman el sistema

1958
ESCUELA SUPERIOR
POLITECNICA DEL LITORAL
Guayaquil - Ecuador

7 DIAGRAMA JERÁRQUICO DEL SISTEMA DE INFORMACIÓN GERENCIAL

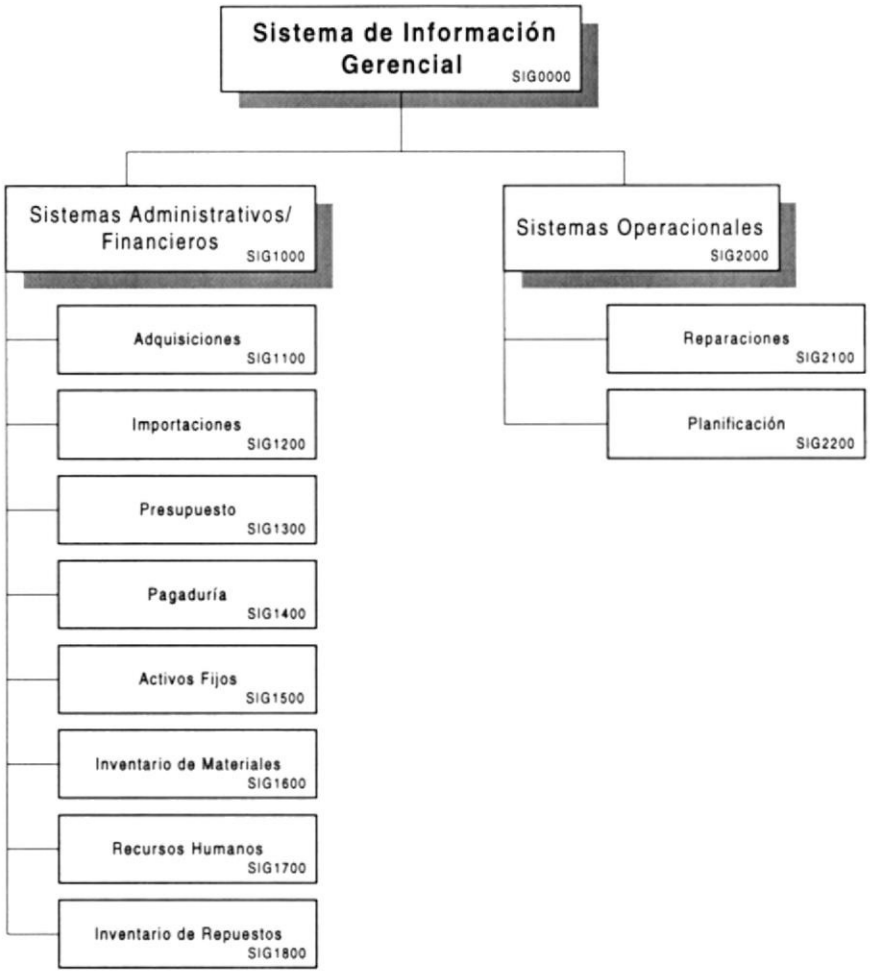

NARRATIVA DEL DIAGRAMA

SIG1000 SISTEMAS ADMINISTRATIVOS/FINANCIEROS

Este módulo agrupa todas las opciones relacionadas con la parte Administrativa y Financiera de la Armada del Ecuador.

SIG1100 Adquisiciones

El módulo de Adquisiciones permitirá emitir reportes relacionados con las compras locales.

SIG1200 Importaciones

El módulo de Importaciones permitirá emitir reportes relacionados con las compras al exterior.

SIG1300 Presupuesto

El módulo de Presupuesto permitirá emitir reportes relacionados con el presupuesto asignado o planificado a las diferentes localidades de la Armada del Ecuador

SIG1400 Pagaduría

El módulo de Pagaduría permitirá emitir reportes relacionados con todas las cuentas por Pagar que tenga la Armada del Ecuador y su actual estado.

SIG1500 Activos Fijos

El módulo de Activos Fijos permitirá emitir reportes relacionados con los movimientos de los activos dentro de las diferentes localidades de la Armada del Ecuador.

SIG1600 Inventario de Materiales

El módulo de Inventario de Materiales permitirá emitir reportes relacionados con los movimientos de los materiales (suministros), su consumo y/o demanda.

SIG1700 Recursos Humanos

El módulo de Recursos Humanos permitirá emitir reportes relacionados con el personal de las diferentes localidades de la Armada del Ecuador

SIG1800 Inventario de Repuestos

El módulo de Inventario de Repuestos permitirá emitir reportes relacionados con los movimientos de los repuesto, su consumo y/o demanda.

SIG2000 Sistemas Operacionales

Este módulo agrupa todas las opciones relacionadas con la parte Operacional de la Armada del Ecuador.

SIG2100 Reparaciones

El módulo de Reparaciones permitirá emitir reportes de las diferentes reparaciones realizadas a los buques, así como el estado de las mismas.

SIG2200 Planificación

El módulo de Reparaciones permitirá emitir reportes de las Obras planificadas y/o en ejecución.

7.1 Sistemas Administrativos-Financieros

7.1.1 Módulo de Adquisiciones

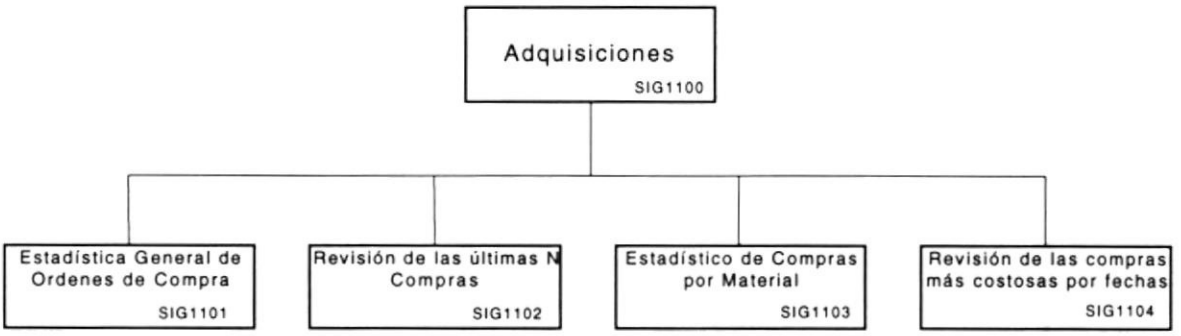

Narrativa del Diagrama

SIG1101 Estadística General de Ordenes de Compra

Permitirá generar reportes del estado de las ordenes de compra emitidas por una determinada localidad o asignadas a una cédula presupuestaria, en una determinada fecha.

SIG1102 Revisión de las últimas N Compras

Permitirá generar reportes de las últimas N compras realizadas en una determinada Localidad o en todas las localidades.

SIG1103 Estadístico de Compras por Material

Permitirá generar reportes de las compras realizadas de materiales específicos, en una localidad y fecha determinada.

SIG1104 Revisión de las compras más costosas por fechas

Permitirá generar reportes de las adquisiciones más costosas realizadas por una localidad en un periodo en particular

7.1.2 Módulo de Importaciones

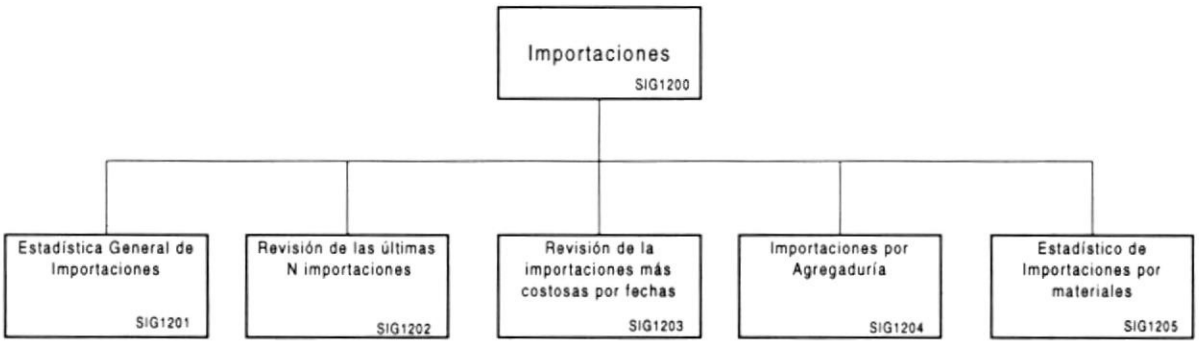

Narrativa del Diagrama

SIG1201 Estadística General de Importaciones

Permitirá generar reportes del estado de las notas de pedido emitidas por una determinada localidad o asignadas a una cédula presupuestaria, en una determinada fecha.

SIG1202 Revisión de las últimas N Importaciones

Permitirá generar reportes de las últimas N importaciones realizadas en una determinada Localidad o en todas las localidades.

SIG1203 Revisión de las Importaciones más costosas por fechas

Permitirá generar reportes de las importaciones más costosas realizadas por una localidad en un periodo en particular.

SIG1204 Importaciones por Agregaduría

Permitirá generar reportes de las Importaciones hechas a través de una Agregaduría en Particular y el estado de esas importaciones en una fecha específica.

SIG1205 Estadístico de Importaciones por Material

Permitirá generar reportes de las importaciones realizadas de materiales específicos, en una localidad y fecha determinada.

7.1.3 Módulo de Presupuesto



Narrativa del Diagrama

SIG1301 Comparativo del Presupuesto Planificado vs. Real en Monedas

Permitirá generar reportes comparativos del Presupuesto Planificado y el Real de una localidad en diferentes monedas, en una determinada fecha.

SIG1302 Comparativo del Presupuesto Planificado vs. Real Sucretizado

Permitirá generar reportes comparativos del Presupuesto Planificado y el Real de una localidad en Sucres, en una determinada fecha.

SIG1303 Estadístico de Cédulas Presupuestarias por Monedas

Permitirá generar reportes de los movimientos de las Cédulas Presupuestarias en diferentes monedas.

SIG1304 Estadístico de Cédulas Presupuestarias Sucretizadas

Permitirá generar reportes de los movimientos de las Cédulas Presupuestarias en Sucres.

SIG1305 Balance de Situación Financiera

Permitirá obtener un listado del activo y pasivo de las cuentas contables en un periodo determinado.

7.1.4 Módulo de Pagaduría

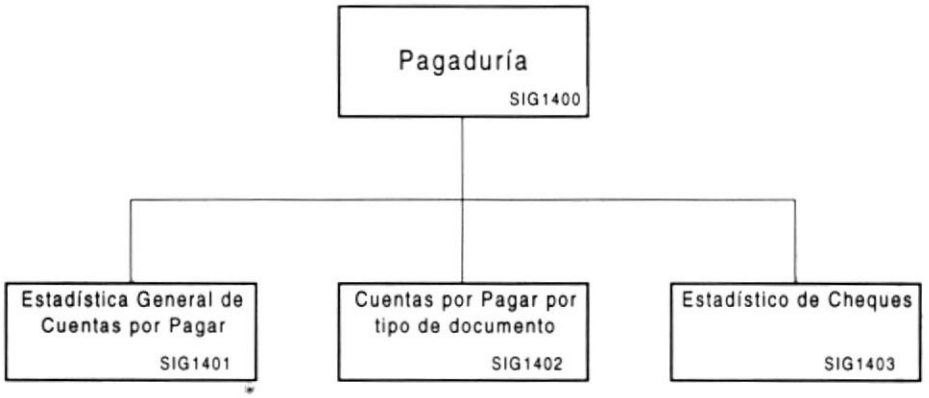

Narrativa del Diagrama

SIG1401 Estadística General de Cuentas por Pagar

Permitirá generar reportes de la cantidad de cuentas por pagar y su valor, generadas una localidad o cargada a una partida presupuestaria, en una determinada fecha con su respectivo estado.

SIG1402 Cuentas por Pagar por Tipo de documento

Permitirá generar reportes de la cantidad de cuentas por pagar generadas por un tipo de documento en particular, y emitidas por una localidad o cargada a una partida presupuestaria, en una determinada fecha.

SIG1403 Estadístico de Cheques

Permitirá generar reportes de la cantidad de cheques y el monto de los mismos girados a un beneficiario en particular en una fecha específica.

7.1.5 Módulo de Activos Fijos

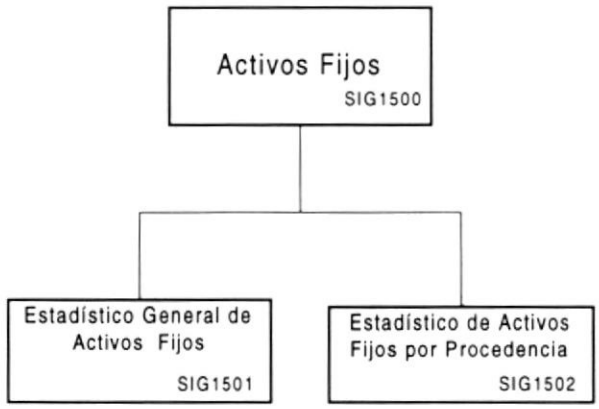

Narrativa del Diagrama

SIG1501 Estadístico General de Activos Fijos

Permitirá generar reportes de la cantidad de activos de un tipo definido dependiendo de su ubicación.

SIG1502 Estadístico de Activos Fijos por Procedencia

Permitirá generar reportes de los activos seleccionados dependiendo de la procedencia de los mismos.

7.1.6 Módulo de Inventario de Materiales

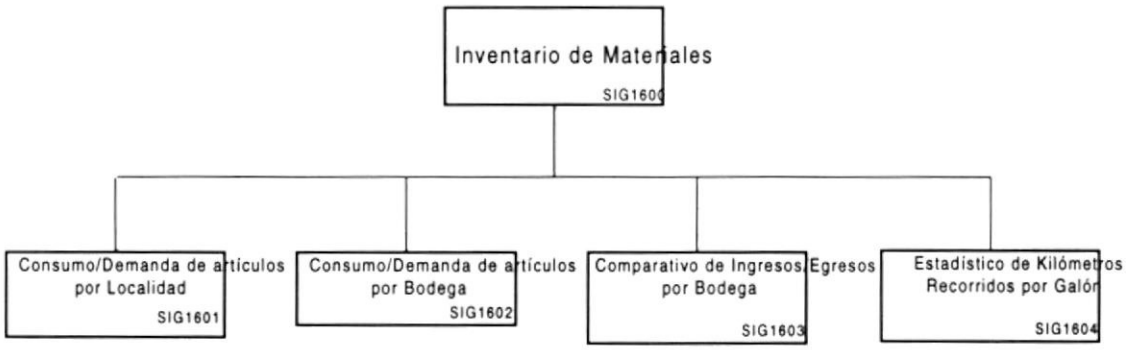

Narrativa del Diagrama

SIG1601 Consumo/Demanda de artículos por Localidad

Permitirá generar reportes comparativos del Consumo vs. La Demanda de los materiales seleccionados dentro de una Localidad, en una determinada fecha.

SIG1602 Consumo/Demanda de artículos por Bodega

Permitirá generar reportes comparativos del Consumo vs. La Demanda de los materiales seleccionados dentro de una Bodega, en una determinada fecha.

SIG1603 Comparativo de Ingresos/Egresos por Bodega

Permitirá generar reportes comparativos de los ingresos vs los egresos en una determinada Bodega de materiales.

SIG1604 Estadístico de Kilómetros Recorridos por Galón

Permitirá generar reportes comparativos de la cantidad de Combustible consumido por un tipo de vehículo en un periodo en particular.

7.1.7 Módulo de Recursos Humanos

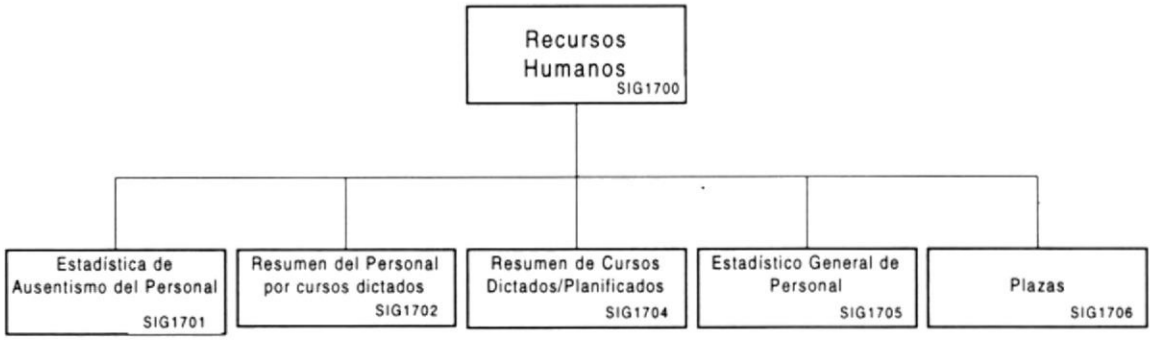

Narrativa del Diagrama

SIG1701 Estadística de Ausentismo del Personal

Permitirá generar reportes del número de personas que tuvieron diferentes tipos de permisos, en una localidad, en una determinada fecha.

SIG1702 Resumen del Personal por cursos dictados

Permitirá generar reportes de la cantidad de personas que asistieron a los diferentes tipos de cursos en una determinada fecha.

SIG1704 Resumen de Cursos Dictados/Planificados

Permitirá generar reportes comparativos de los cursos planificados al inicio del año contra todos los cursos dictados durante el mismo.

SIG1705 Estadístico General del Personal

Permitirá generar reportes estadísticos del número de personas existentes en una localidad que cumplan con diferentes combinaciones de criterios de selección, tales como la edad, el cargo, el rango, estado civil, etc.

SIG1706 Plazas

Permitirá obtener la cantidad de plazas de trabajo totales en una Localidad y establecer la comparación entre las ocupadas y las vacantes.

7.1.8 Módulo de Inventario de Repuestos

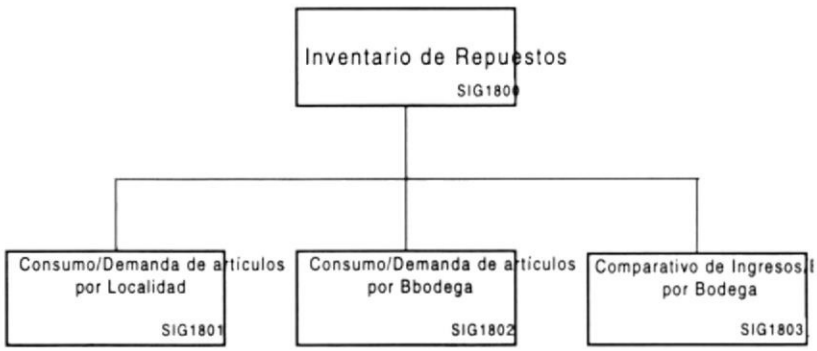

Narrativa del Diagrama

SIG1801 Consumo/Demanda de artículos por Localidad

Permitirá generar reportes comparativos del Consumo vs. La Demanda de los repuestos seleccionados dentro de una Localidad, en una determinada fecha.

SIG1802 Consumo/Demanda de artículos por Bodega

Permitirá generar reportes comparativos del Consumo vs. La Demanda de los repuestos seleccionados dentro de una Bodega, en una determinada fecha.

SIG1803 Comparativo de Ingresos/Egresos por Bodega

Permitirá generar reportes comparativos de los ingresos vs los egresos en una determinada Bodega de Repuestos.

7.2 Sistemas Operacionales

7.2.1 Módulo de Reparaciones

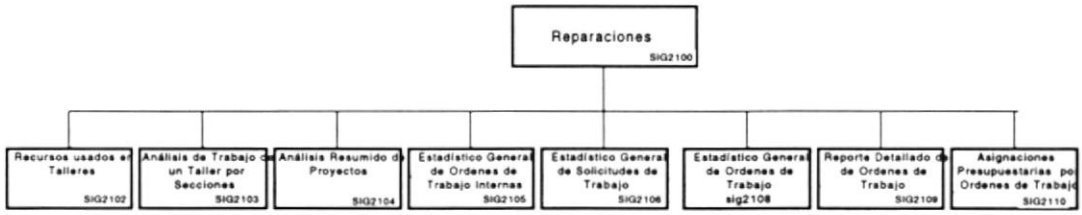

Narrativa del Diagrama

SIG2102 Recursos usados en Talleres

Permitirá generar reportes comparativos entre los diferentes recursos usados en un taller tales como horas trabajas, personas requeridas, gastos indirectos, etc. en una determinada fecha.

SIG2103 Análisis de Trabajo de un Taller por Secciones

Permitirá generar reportes de los diferentes recursos utilizados en las secciones internas de un determinado taller, además de establecer la comparación entre diferentes fechas.

SIG2104 Estadístico de Frecuencia de Reparaciones

Permitirá generar reportes del número de reparaciones que ha tenido una parte del buque o de todo el buque en sí, en uno o varios períodos de tiempos.

SIG2105 Estadístico General de Ordenes de Trabajo Internas

Permitirá generar reportes del número de ordenes de trabajo Internas generadas por un determinado departamento en un período de tiempo específico.

SIG2106 Estadístico General de Solicitudes de Trabajo

Permitirá generar reportes del número de solicitudes de trabajo generadas por una determinada localidad y el estado en el que se encuentran las mismas además del documento que las generó, en un período de tiempo específico.

SIG2107 Análisis de Recursos Usados en Talleres por Fechas

Permitirá generar reportes comparativos de uno de los recursos usados en diferentes talleres en una o varias determinadas fechas.

SIG2108 Estadístico General de Ordenes de Trabajo

Permitirá generar reportes del número de ordenes de trabajo generadas por un determinado departamento en un período de tiempo específico.

SIG2109 Reporte detallado de Ordenes de Trabajo

Permitirá generar reportes detallado de las ordenes de trabajo generadas por un determinado departamento en un período de tiempo específico, con su respectivo estado, valor y descripción.

SIG2110 Asignaciones Presupuestarias por Ordenes de Trabajo

Permitirá generar reportes detallado de las ordenes de trabajo generadas por un determinado departamento en un período de tiempo específico, con su respectiva asignación presupuestaria, estado y valor.

7.2.2 Módulo de Planificación

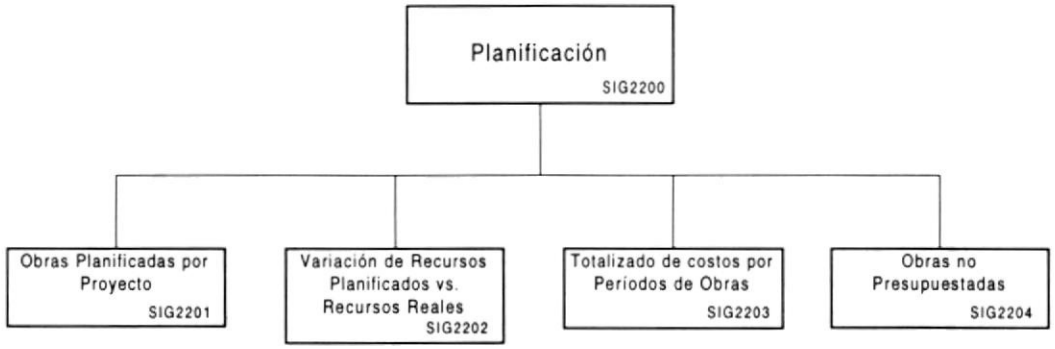

Narrativa del Diagrama

SIG2201 Obras Planificadas por Proyecto

Permitirá generar reportes del número de Obras planificadas en un año para un determinado Proyecto, con el estado actual de las mismas.

SIG2202 Variación de Recursos planificados vs recursos reales

Permitirá generar reportes comparativos de los diferentes tipos de costos de una obra presupuestada o no presupuestada en un determinado año.

SIG2203 Totalizado de costos por períodos de obras

Permitirá generar reportes comparativos de los diferentes costos de una obra en, varios períodos de tiempo específico.

SIG2204 Obras No Presupuestadas

Permitirá generar reportes del número de Obras no planificadas en un año, con el estado actual de las mismas.

Capítulo 8

ESTANDARIZACIÓN DE FORMATOS

Este capítulo presenta los estandares utilizados para dar nombre a las tablas, campos, etc.

1958
ESCUELA SUPERIOR
POLITECNICA DEL LITORAL
Guayaquil - Ecuador

8 ESTANDARIZACIÓN DE FORMATOS

8.1 Formatos para Almacenamiento de Datos

8.1.1 Nombres de Tablas

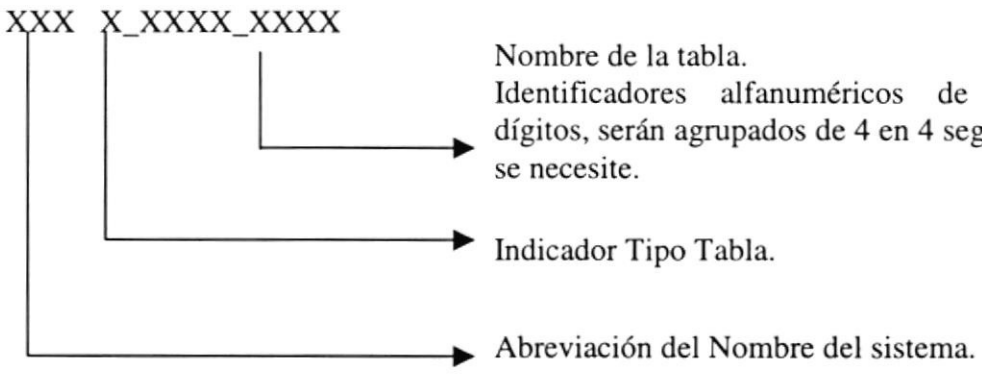

Indicador de Tipo de Tabla:

T = Transacción
M = Maestra
H = Histórica
P = Parámetro
E = Temporal

Ejemplo:

FACT_DETA_FACT

FAC	T	DETA_FACT
Sistema de Facturación	Tabla transaccional	Tabla Detalle de Factura

8.1.2 Nombres de Índices

Este nombre será asignado automáticamente por el modelador de la Base de Datos ERWIN. Pero cuando se requiera crear índices adicionales, se deberá seguir lo siguiente:

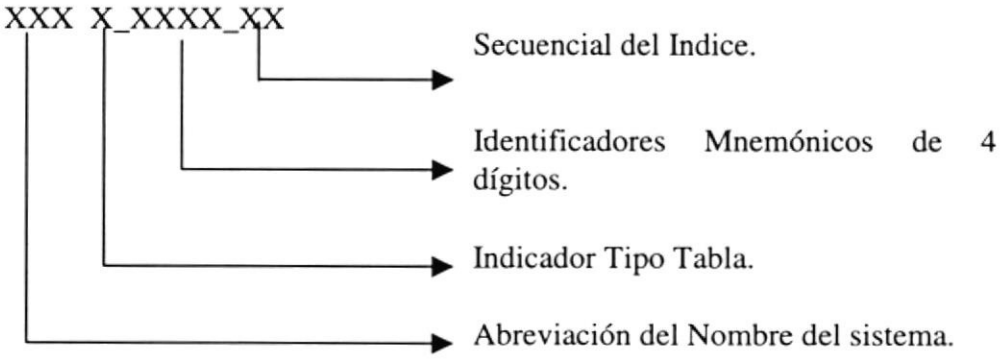

Ejemplo:

FACT_DETA_01

FAC	T	DETA	01
Sistema de Facturación	Tabla Transaccional	Detalle	Secuencia

8.1.3 Nombres de Campos

XXXX_XXXX_XXXX

- Mnemónico 4 dígitos según se necesite.
- Mnemónico más significativo de la Tabla.

Ejemplo:

DETA_CODI_FACT

DETA	CODI_FACT
Tabla de detalle	Código de Factura

8.1.4 Nombre de los Store Procedures y Vistas

Longitud: Indefinido
Tipo: Alfabético

Los nombres de los Store Procedures y Vistas no tienen un estándar a seguir, simplemente se utilizan nombres descriptivos.

Ejemplo:

PA SISTEMAS ASOCIADOS — Store Procedure (Procedimientos Almacenados) para traer sistemas asociados a un Sistema.

8.1.5 Nombre de Triggers

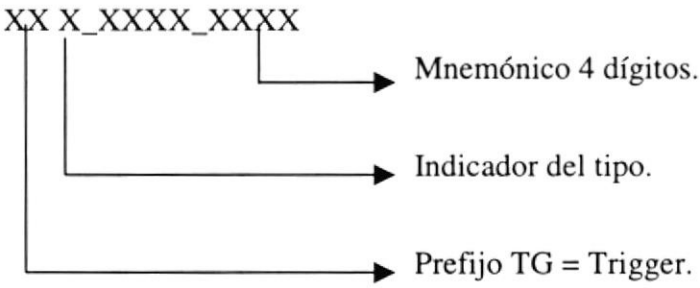

Indicador de Tipo de Trigger:

I = Insert
D = Delete
U = Update

Ejemplo:

TGI_CLTE

TG	**I**	**CLTE**
Trigger	Insert	Cliente

8.2 Formato de Variables

8.2.1 Nombre Físico del Proyecto

El nombre del proyecto no tiene un estándar a seguir, simplemente se utiliza un nombre descriptivo.

XXXXXXXX.VBP

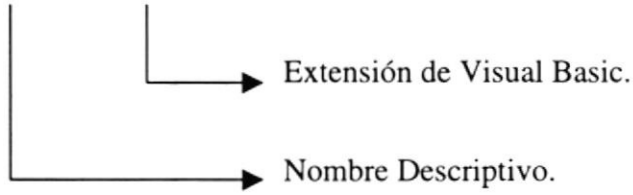

8.2.2 Nombres de Módulos

XXX XX _ 999

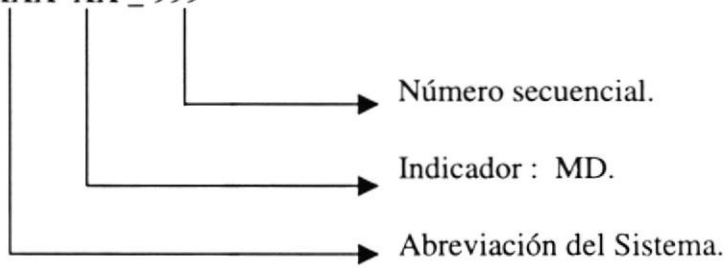

Ejemplo:

SIG_MD_001

SIG	MD	001
Sistema de Información Gerencial	Indicador	Secuencia

8.2.3 Nombre Físico de las Formas

XXX X_9999

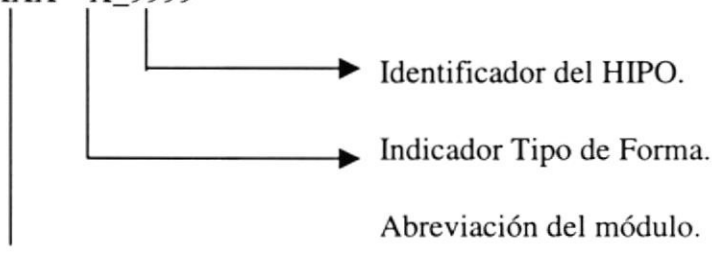

Ejemplo:

SIG_C_1200

SIG	C	1200
Sistema de Información Gerencial	Consulta	Identificador

8.2.4 Nombres de Reportes

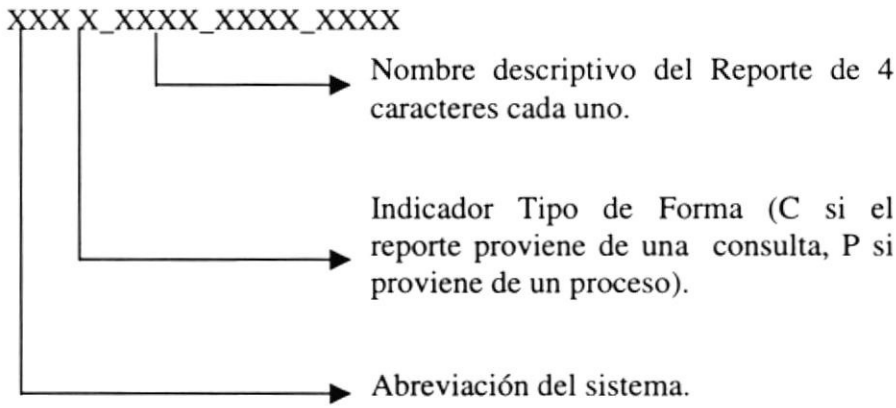

Ejemplo:

SIG_C_GRAF

SIG	C	GRAF
Sistema de Información Gerencial	Consulta	Gráfico

8.2.5 Nombres de Controles

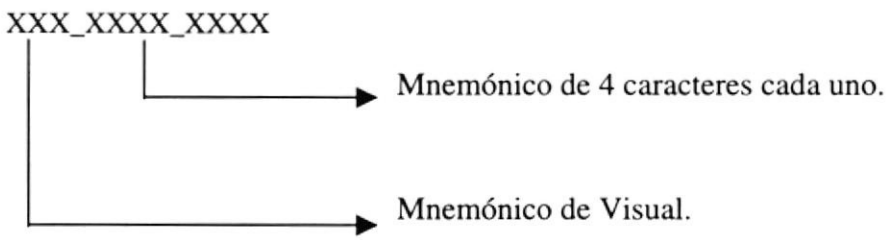

Objeto	Prefijo	Ejemplo
ComboBox	Cbo	CboCltes
ListBox	Lst	Lst_agre
Grid	Grd	Grd_mues
OutLine	Out	Out_prue

Check box	Chk	Chk_sele_todo
SSCheck box	Sschk	SSChk_todo
Objeto	**Prefijo**	**Ejemplo**
Option Button	Opt	Opt_pant
SSOption Button	Ssopt	Ssopt_pant
Command Button	Cmd	Cmd_acep
SSComand Button	Sscmd	SScmd_acep
SSRibon	Rib	Rib_prue
Spin Botton	Spn	Spn_prue
Directory List Box	Dir	Dir_prue
Drive List Box	Drv	Drv_prue
File List Box	Fil	Fil_prue
Frame	Fra	Fra_fech
SSFrame	Ssfra	Ssfra_fech
Label	Lbl	Lbl_nomb
Panel	Pnl	Pnl_nomb
Text Box	Txt	Txt_nomb
Masked Edit	Msk	Msk_fech
Line	Lin	Lin_prue
Shape	Shp	Shp_fech
Menu Bar	Mnu	Mnu_prin
Image	Img	Img_prue
Picture Box	Pic	Pic_prue
OLE Client	Ole	Ole_prue
Timer	Tmr	Tmr_prim
Horizontal Scroll Bar	Hsb	Hsb_prue
Vertical Scroll Bar	Vsb	Vsb_prue
Treeview	Trv	Trv_sald
SSTab	Tab	Tab_RRHH
UpdDown	Upd	Upd_prue
Msflexgrid	Mfg	Mfg_prue
Animation	Anm	Anm_prue
Imagelist	Iml	Iml_prin
ToolBar	Tbr	Tbr_prin
CommogDialog	Cdl	Cdl_prin
Far Point Spread	Spr	Spr_prue
Mschart	Msc	Msc_graf

8.3 Estandar de Pantallas

8.3.1 Pantalla de Gráficos

ARMADA DEL ECUADOR	ESTANDARES DE PANTALLAS	Página 1 de 1 **Fecha de Elaboración**: 13/Nov/1998
AUTOR: PROTCOM-ESPOL **Desarrollador:** Walter Oswaldo Morales Vera	**PROYECTO CANOPUS**	**SISTEMA DE INFORMACIÓN GERENCIAL**

PANTALLA DE GRÁFICO

Descripción: Pantalla que permite visualizar el gráfico demostrativo o estadístico resultado de una consulta.

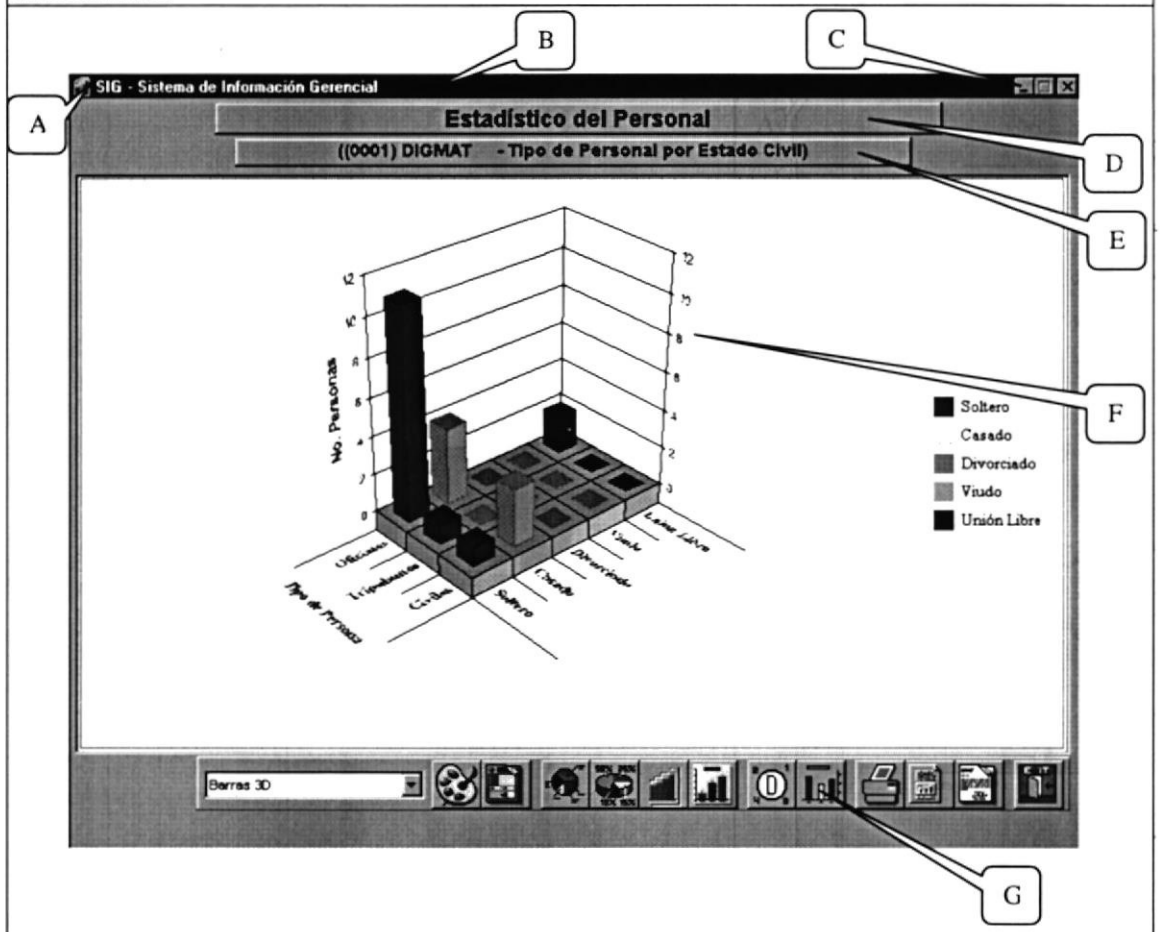

	Componente	Objeto	Fuente	Estilo	Tamaño	Color
A	Menú de Control	Form	---	---	---	---
B	Barra de Titulo	Form	Predeterminada	Negrita	8	Automático
C	Botones Minimizar, Maximizar, Cerrar	Form	---	---	---	---
D	Titulo del Gráfico	Label	Predeterminada	Negrita	8	Automático
E	Subtitulo del Gráfico	Label	Predeterminada	Predeterminado	8	Automático
F	Gráfico	Mschart	---	---	---	---
G	Barra de Herramientas Gráfico	Toolbar	---	---	---	---

8.3.2 Menú Principal

ARMADA DEL ECUADOR	ESTANDAR DE PANTALLAS	Página 1 de 1 **Fecha de Elaboración:** 17/Nov/1998
AUTOR: PROTCOM-ESPOL **Desarrollador:** Walter Oswaldo Morales Vera	**PROYECTO CANOPUS**	**SISTEMA DE INFORMACIÓN GERENCIAL**

MENÚ PRINCIPAL

Descripción: Pantalla del Menú Principal

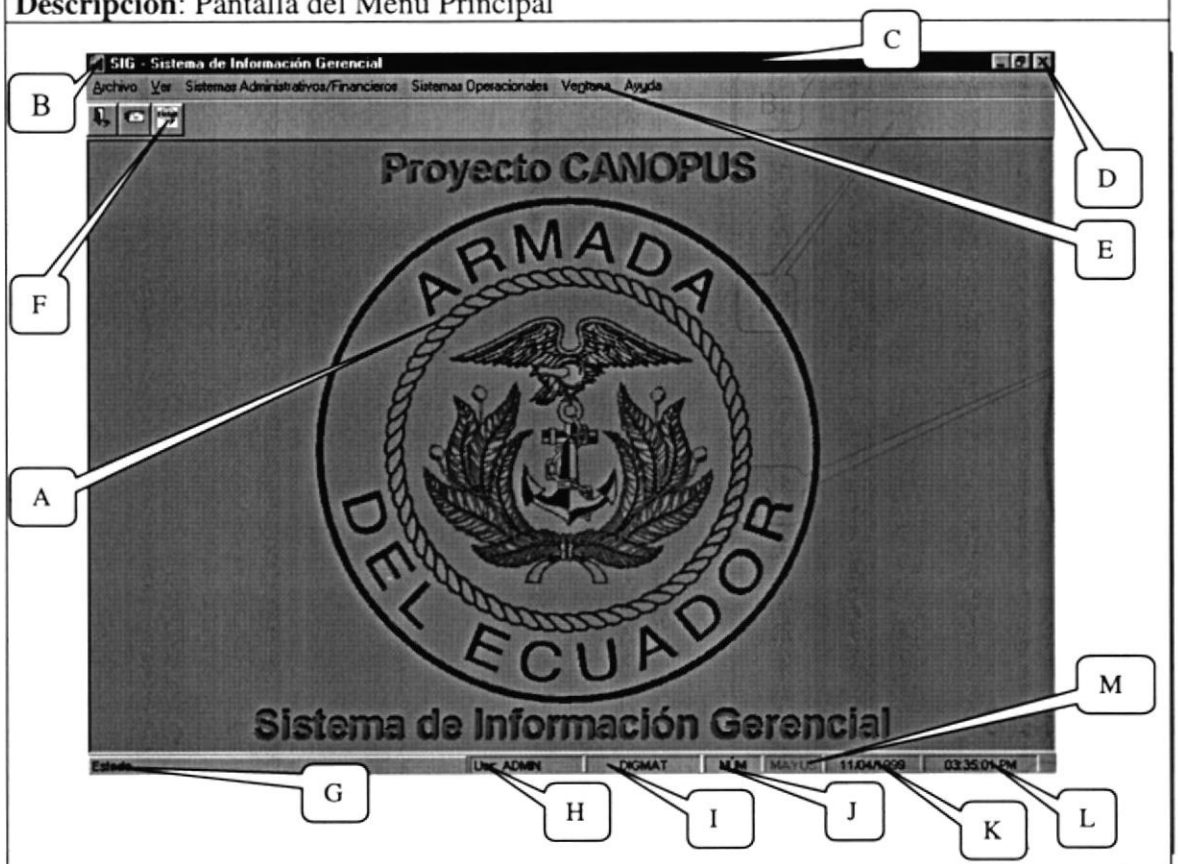

	Componente	Objeto	Fuente	Estilo	Tamaño	Color
A	Forma	Form	---	---	Automático	Automático
B	Menú de control	Form	---	---	--	---
C	Barra de titulo	Form	Predeterminada	Predeterminado	Automático	Automático
D	Botones Minimizar, Maximizar, Cerrar	Form	---	---	--	---
E	Barra de Menús	Menu	Predeterminada	Predeterminado	Automático	Automático
F	Barra de Herramientas	Toolbar				
G	Barra de Mensajes	StatusBar	Predeterminada	Predeterminado	8	Automático
H	Nombre de Usuario	StatusBar	Predeterminada	Predeterminado	8	Automático
I	Nombre de la Localidad	StatusBar	Predeterminada	Predeterminado	8	Automático
J	Bloque numérico (Activo/Desactivo)	StatusBar	Predeterminada	Predeterminado	8	Automático
K	Fecha del Sistema	StatusBar	Predeterminada	Predeterminado	8	Automático
L	Hora del Sistema	StatusBar	Predeterminada	Predeterminado	8	Automático
M	Bloque mayúsculas (Activo/Desactivo)	StatusBar	Predeterminada	Predeterminado	8	Automático

8.3.3 Mdi Child

ARMADA DEL ECUADOR	ESTANDAR DE PANTALLAS	Página 1 de 1 **Fecha de Elaboración:** 17/Nov/1998
AUTOR: PROTCOM-ESPOL **Desarrollador:** Walter Oswaldo Morales Vera	**PROYECTO CANOPUS**	**SISTEMA DE INFORMACIÓN GERENCIAL**

Mdi Child

Descripción: Pantallas secundarias del sistema.

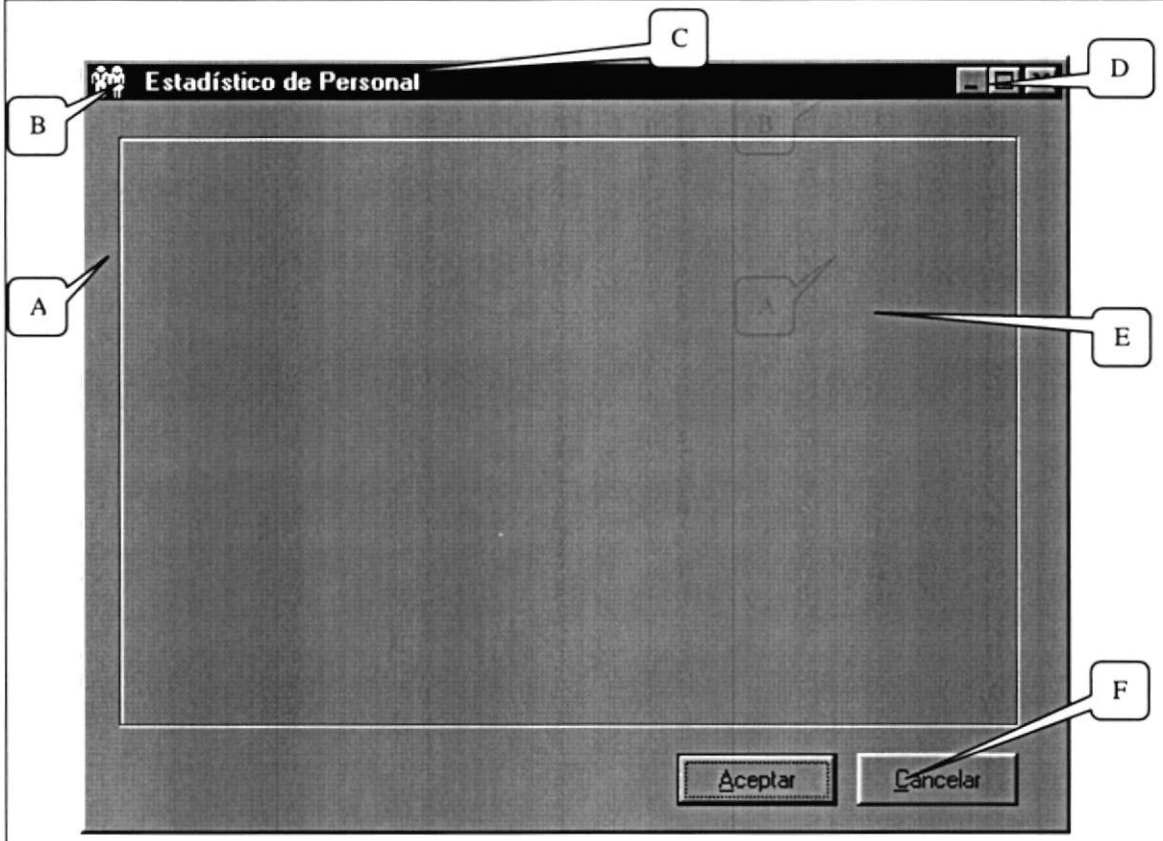

	Componente	Objeto	Fuente	Estilo	Tamaño	Color
A	Forma	Form	---	---	---	Automático
B	Menú de control	Form	---	---	---	---
C	Barra de titulo	Form	Predeterminado	Predeterminado	Automático	Automático
D	Btn Minimizar, Maximizar, Cerrar	Form	---	---	---	---
E	Contenido		---	---	---	---
F	Botones de Comando	Command Button	Predeterminado	Predeterminado	8	Automático

8.4 Estandarización de Formato de Reportes

ARMADA DEL ECUADOR	Estándar de Reportes	Página 1 de 1 **Fecha de Elaboración:** 18/Dic/1998
AUTOR: PROTCOM-ESPOL **Desarrollador:** Walter Oswaldo Morales Vera	**PROYECTO CANOPUS**	**SISTEMA DE INFORMACIÓN GERENCIAL VERSIÓN 1.0**

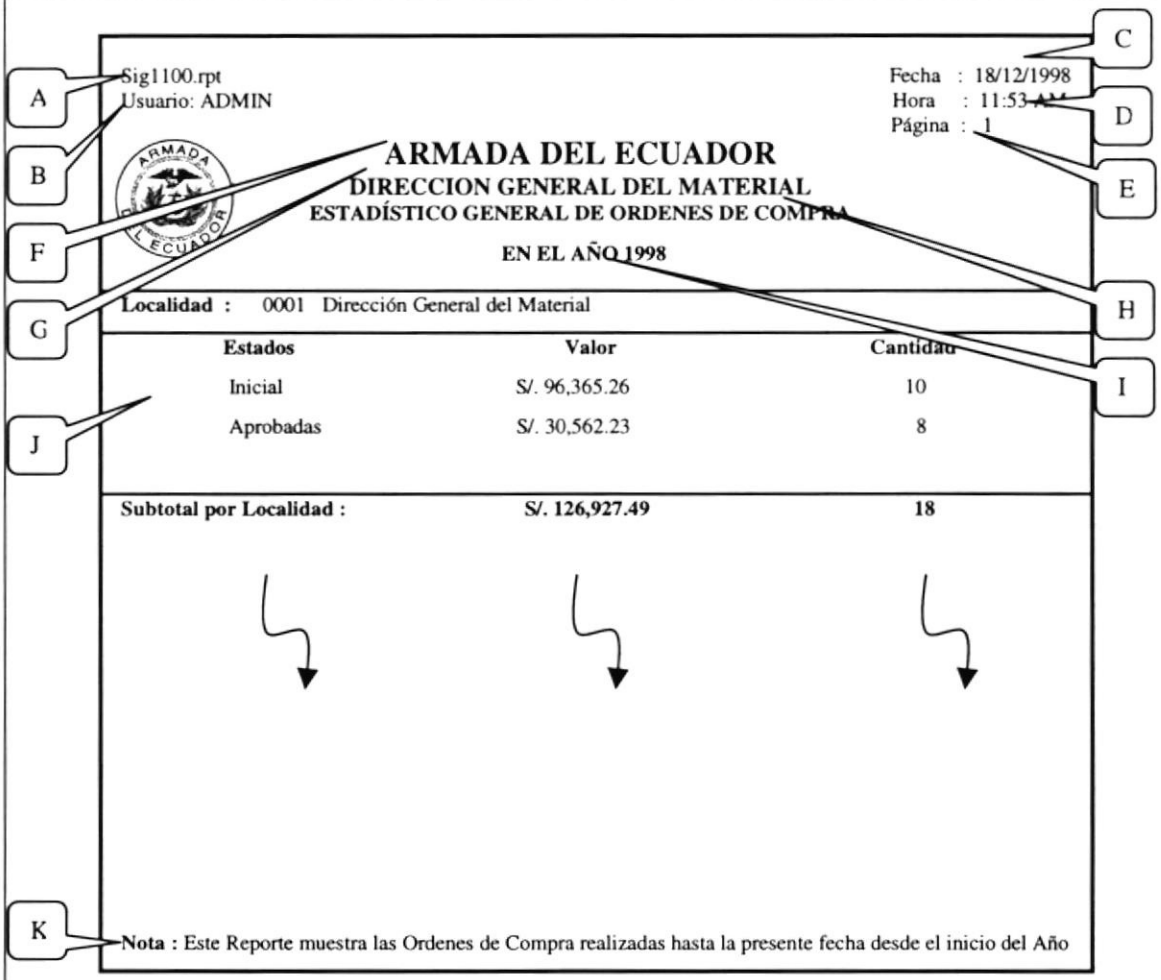

	Componente	Fuente	Estilo	Tamaño	Color
A	Nombre del Reporte	Arial	Normal	8	Negro
B	Nombre del Usuario	Arial	Normal	8	Negro
C	Fecha de Emisión del reporte	Arial	Normal	8	Negro
D	Hora de Emisión del Reporte	Arial	Normal	8	Negro
E	Número de Página	Arial	Normal	8	Negro
F	Nombre de la Institución o Compañía	Arial	Negrita Centrado	14	Negro
G	Nombre del Reparto o Dirección	Arial	Negrita Centrado	12	Negro
H	Título del Reporte	Arial	Negrita Centrado	12	Negro
I	Subtítulo del Reporte	Arial	Negrita Centrado	10	Negro
J	Cuerpo del Reporte	Arial	---	9	Negro
K	Pie de Página del Reporte	Arial	Normal	8	Negro

8.5 Descripción de Botones

	Botón Aceptar, permite confirmar una acción realizada, tal como generar el reporte Gráfico o el Listado.
	Botón Cancelar, permite salir de la pantalla sin realizar la acción que tenia pendiente, tal como cancelar la generación de un reporte Gráfico.
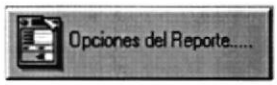	Botón Opciones del Reporte, permite realizar cambios en las diferentes opciones del reporte gráfico o listado, tal como cambiar el título del reporte, añadir un pie de página, etc.
	Botón Localidad, permite consultar las localidades existentes o a las que tiene permiso el usuario para seleccionar una en particular.
	Botón Predeterminados, permite restablecer los valores por omisión que tienen seteadas las diferentes opciones de los reportes, por ejemplo restablecer el título original o lo que se presenta en el reporte.
	Botón Fuentes, permite cambiar las fuentes de los diferentes textos que se presentan en el gráfico, tales como títulos, leyendas, escalas, etc.
	Botón Aplicar, permite aceptar los cambios realizados en las diferentes opciones de los reportes, tal como cambios en la fuente del título, cambiar el nombre de uno de los ejes, etc.

Capítulo 9

MODELO ENTIDAD RELACIÓN

Este capítulo presenta los modelos de entidad relación utilizados por el sistema

1958
ESCUELA SUPERIOR
POLITECNICA DEL LITORAL
Guayaquil - Ecuador

PROCESO GERENCIAL

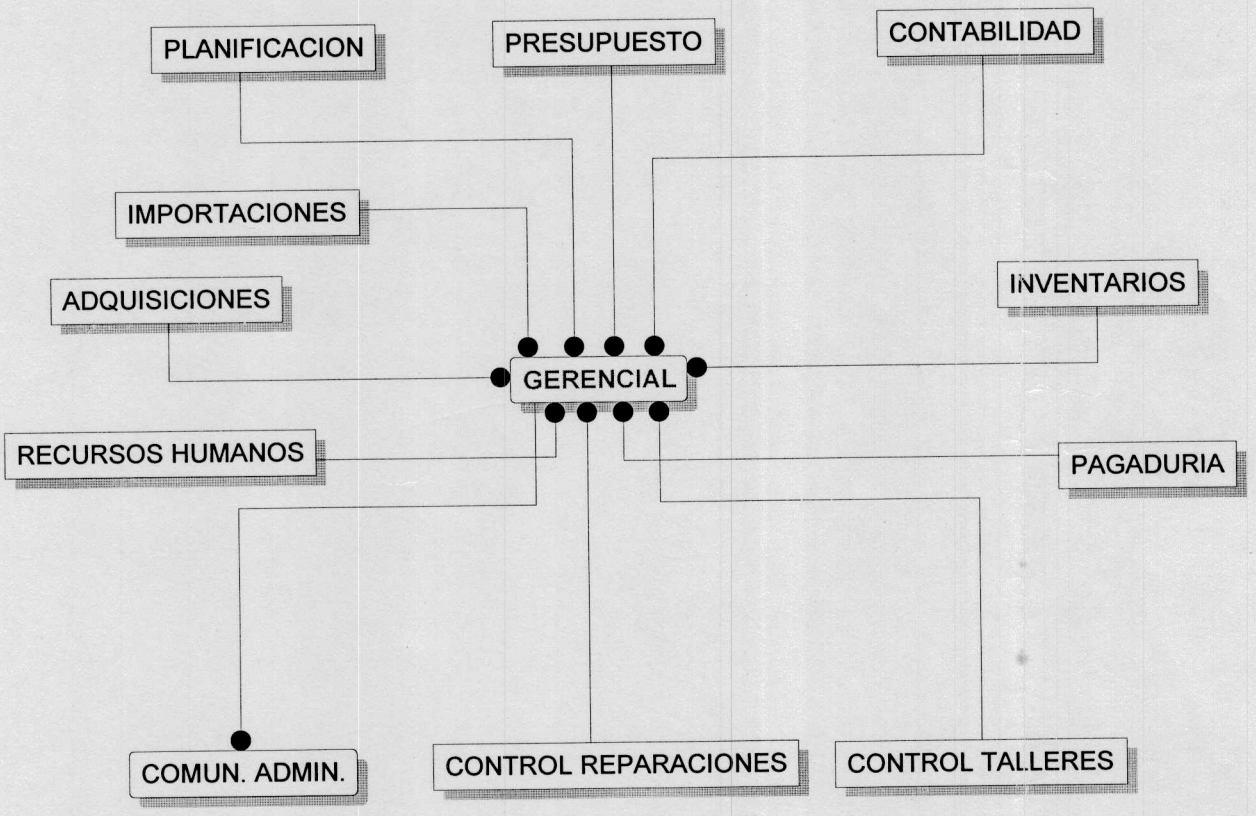

Capítulo 10

DIAGRAMA DE ENTRADA - PROCESO - SALIDA IPO

Este capítulo presenta los datos que se necesitan ingresar al sistema, el proceso a los que son sometidos los datos y su resultado final

1958
ESCUELA SUPERIOR
POLITECNICA DEL LITORAL
Guayaquil - Ecuador

10. DIAGRAMAS DE ENTRADA – PROCESO – SALIDA IPO

10.1 Estadística General de Órdenes de Compra

ARMADA DEL ECUADOR	DESCRIPCIÓN DE PROGRAMAS	Página 1 de 2 Fecha de Elaboración: 09/09/2000
AUTOR: PROTCOM-ESPOL **Desarrollador:** Walter Oswaldo Morales Vera	**PROYECTO CANOPUS**	**SISTEMA DE INFORMACIÓN GERENCIAL**
ID: SIG1101 **ESTADÍSTICO GENERAL DE ÓRDENES DE COMPRA**	**OBJETIVO DEL PROGRAMA:** **Por Localidad:** Presentar la cantidad de órdenes de compras dependiendo del estado y de la localidad que la genero. **Por Proyecto**: Presentar los montos acumulados de las órdenes de compras por estado, en un proyecto o sus derivados (fase, ítem , partida).	

DIAGRAMA DEL PROCESO

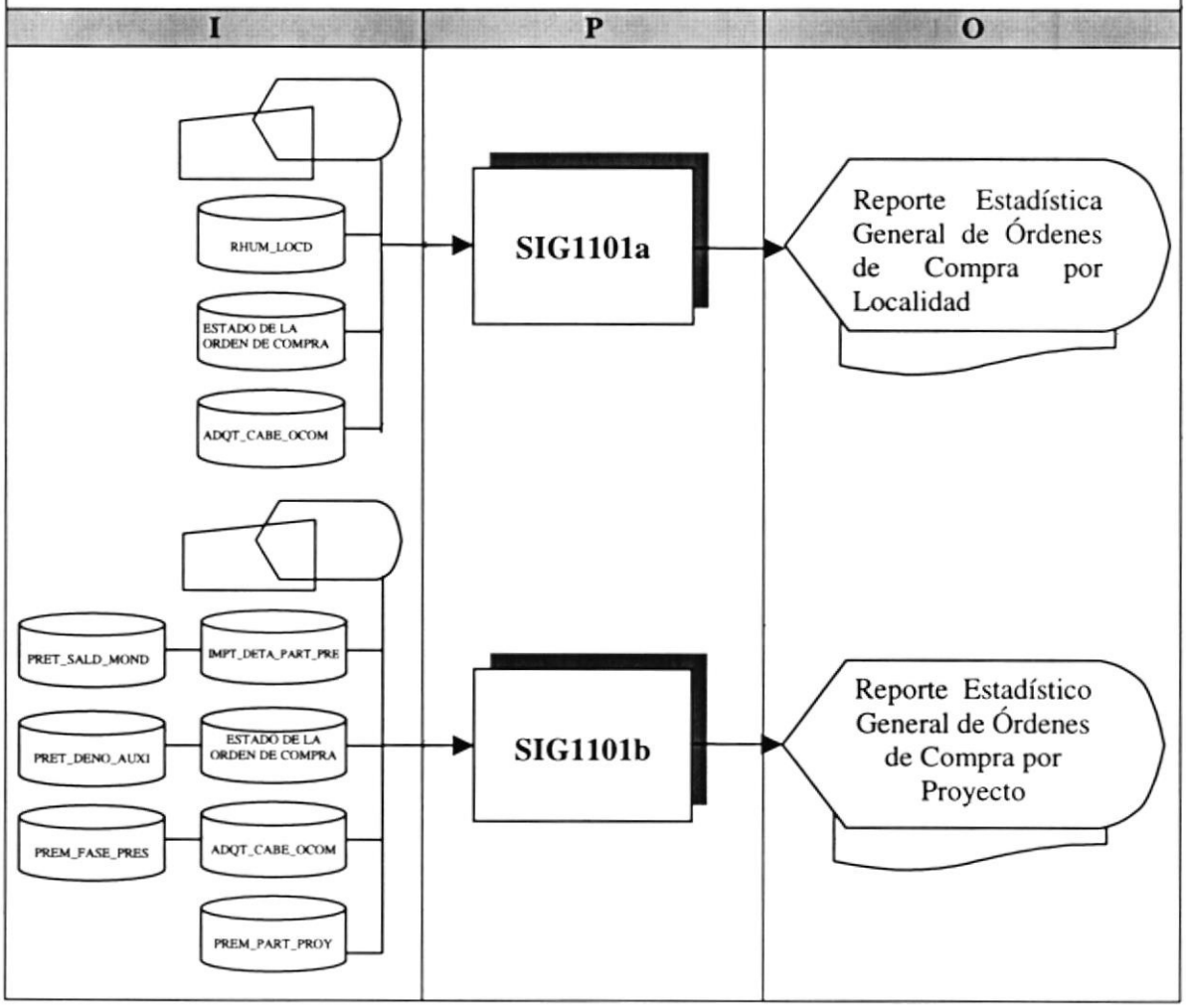

ARMADA DEL ECUADOR	DESCRIPCIÓN DE PROGRAMAS	Página 2 de 2 Fecha de Elaboración: 09/09/2000
AUTOR: PROTCOM-ESPOL **Desarrollador:** Walter Oswaldo Morales Vera	**PROYECTO CANOPUS**	**SISTEMA DE INFORMACIÓN GERENCIAL**

ID: SIG1101 **ESTADÍSTICO GENERAL DE ÓRDENES DE COMPRA**	**Objetivo del Programa:** **Por Localidad:** Presentar la cantidad de órdenes de compras dependiendo del estado y de la localidad que la genero. **Por Proyecto**: Presentar los montos acumulados de las órdenes de compras por estado en un proyecto o sus derivados (fase, ítem , partida)

DESCRIPCIÓN DEL PROCESO

1. Verificar que existan datos de localidad o de proyecto seleccionados.
2. Llenar datos generales del gráfico y reporte basados en los datos de entrada seleccionados.
3. Llenar los arreglos correspondientes a los datos ingresados (Localidad o Proyecto)
4. Seleccionar los registros (ejecutar la consulta) y almacenarlos en una tabla temporal
   - *Por localidad:* registros de órdenes de compras provenientes de las localidades seleccionadas que cumplan con los estados de órdenes de compra seleccionados.
   - *Por Proyecto:* registros de órdenes de compra que pertenezcan a los proyectos (y sus derivados: fase, ítem , partida) y estados de órdenes de compra seleccionados.
5. Llenar datos del gráfico y del informe escrito desde la tabla temporal

OBSERVACIONES:
Las tablas que intervienen en el proceso pertenecen al módulo de Recursos Humanos , Presupuesto, Importaciones y Adquisiciones

TABLAS QUE INTERVIENEN EN EL PROGRAMA

No.	Nombre de la Tabla	Descripción
1	RHUM_LOCD	Maestra de Localidades
2	ADQT_CABE_OCOM	Cabecera de las órdenes de compra
3	PRET_SALD_MOND	Saldos presupuestarios en monedas
4	PRET_DENO_AUXI	Denominación de proyectos, ítems
5	PREM_PART_PROY	Maestra de partidas presupuestarias
6	PREM_FASE_PRES	Maestra de fases presupuestarias
7	IMPT_DETA_PART_PRE	Almacena información de las órdenes de compra, notas de pedido y planillas de pago presupuestadas.

10.2 Revisión de las Últimas N Compras

ARMADA DEL ECUADOR	DESCRIPCIÓN DE PROGRAMAS	Página 1 de 1 Fecha de Elaboración: 09/09/2000
AUTOR: PROTCOM-ESPOL **Desarrollador:** Walter Oswaldo Morales Vera	**PROYECTO CANOPUS**	**SISTEMA DE INFORMACIÓN GERENCIAL**
ID: SIG1102 **REVISIÓN DE LAS ÚLTIMAS N COMPRAS**	**Objetivo del Programa:** Mostrar los totales de las últimas compras realizadas por localidad.	

DIAGRAMA DEL PROCESO

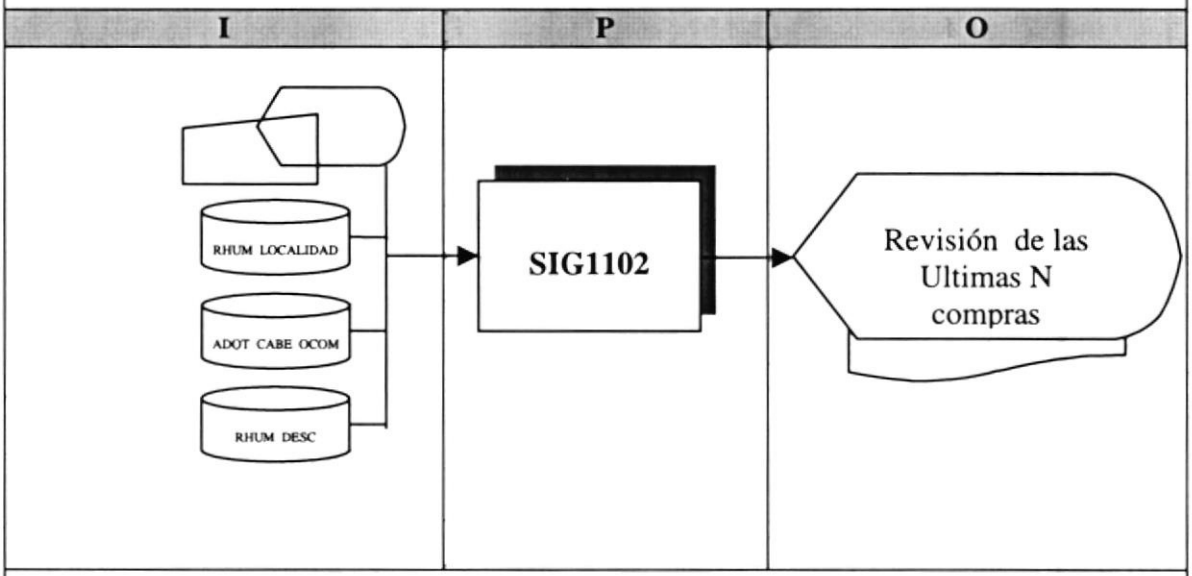

DESCRIPCIÓN DEL PROCESO

1. Verificar el ingreso de datos de localidades
2. Si se seleccionó solo algunas localidades: llenar el arreglo de localidades.
3. Crear la tabla temporal.
4. Llenar datos generales del reporte basados en los datos de entrada seleccionados (localidades, N)
5. Seleccionar las últimas adquisiciones que concuerden con las localidades seleccionadas o existentes, dependiendo de la fecha actual
6. Almacenar los resultados de la consulta en la tabla temporal.
7. Llenar del reporte desde la tabla temporal

OBSERVACIONES:
Las tablas que intervienen en el proceso pertenecen al módulo de Recursos Humanos y Adquisiciones

TABLAS QUE INTERVIENEN EN EL PROGRAMA

No.	Nombre de la Tabla	Descripción
1	RHUM_LOCD	Maestra de Localidades
2	ADQT_CABE_OCOM	Cabecera de las órdenes de compra
3	RHUM_DESC	Descripción de la localidad

10.3 Estadístico de Compras por Material

ARMADA DEL ECUADOR	DESCRIPCIÓN DE PROGRAMAS	Página 1 de 2 Fecha de Elaboración: 09/09/2000
AUTOR: PROTCOM-ESPOL **Desarrollador:** Walter Oswaldo Morales Vera	**PROYECTO CANOPUS**	**SISTEMA DE INFORMACIÓN GERENCIAL**
ID: SIG1103 **ESTADÍSTICO DE COMPRAS POR MATERIAL**	**Objetivo del Programa:** Mostrar las compras realizadas de los materiales seleccionados en el período indicado.	

DIAGRAMA DEL PROCESO

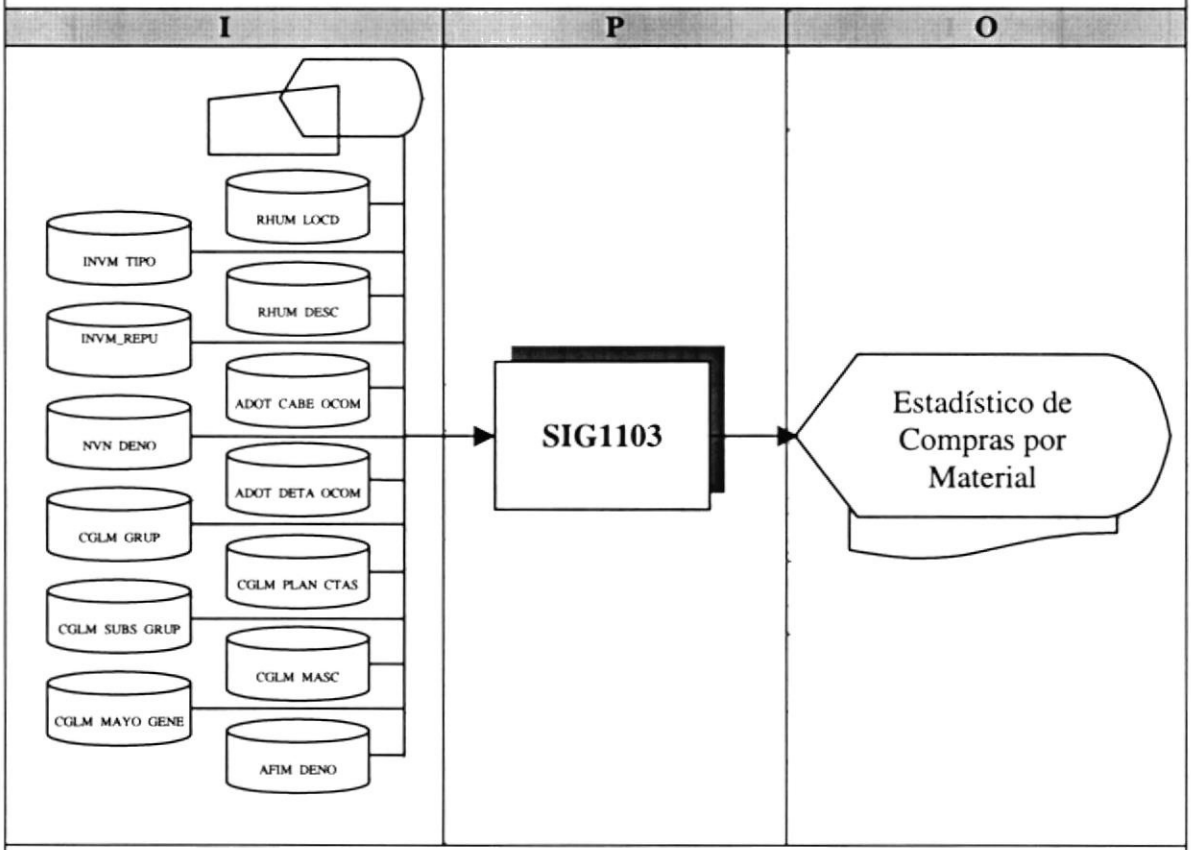

DESCRIPCIÓN DEL PROCESO

1. Verificar el ingreso de datos de localidades
2. Llenar el arreglo de localidades.
3. Verificar el ingreso de los diferentes materiales (sean activos fijos, repuestos o suministros)
4. Crear la tabla temporal.
5. Llenar datos generales del reporte basados en los datos de entrada seleccionados
6. Seleccionar las adquisiciones que concuerden con los datos seleccionadas o existentes, dependiendo de la fecha actual
7. Almacenar los resultados de la consulta en la tabla temporal.
8. Llenar del reporte desde la tabla temporal

ARMADA DEL ECUADOR	DESCRIPCIÓN DE PROGRAMAS	Página 2 de 2 Fecha de Elaboración: 09/09/2000

AUTOR: PROTCOM-ESPOL **Desarrollador:** Walter Oswaldo Morales Vera	**PROYECTO CANOPUS**	**SISTEMA DE INFORMACIÓN GERENCIAL**

ID: SIG1103 **ESTADÍSTICO DE COMPRAS POR MATERIAL**	**Objetivo del Programa:** Mostrar las compras realizadas de los materiales seleccionados en el período indicado

OBSERVACIONES:
Las tablas que intervienen en el proceso pertenecen al módulo de Recursos Humanos y Activos fijos, Inventario de Repuestos, Inventario de Materiales, Contabilidad General y Adquisiciones

TABLAS QUE INTERVIENEN EN EL PROGRAMA

No.	Nombre de la Tabla	Descripción
1	RHUM_LOCD	Maestra de Localidades
2	RHUM_DESC	Descripción de la localidad
3	INVM_TIPO	Maestra de Tipo de Repuestos
4	INVM_REPU	Maestra de Repuestos
5	INVM_DENO	Maestra de las denominaciones de los repuestos
6	CGLM_GRUP	Maestra del grupo contable
7	CGLM_SUBS_GRUP	Maestra del subgrupo contable
8	CGLM_MAYO_GENE	Maestra del Mayor General
9	CGLM_PLAN_CTAS	Maestra del Plan de Cuentas
10	CGLM_MASC	Maestra de la Máscara
11	AFIM_DENO	Maestra de Activos Fijos
12	ADQT_CABE_OCOM	Cabecera de las órdenes de compra
13	ADQT_DETA_OCOM	Detalle de las órdenes de compra

10.4 Revisión de las Compras más Costosas X Fechas

ARMADA DEL ECUADOR	DESCRIPCIÓN DE PROGRAMAS	Página 1 de 1 Fecha de Elaboración: 09/09/2000
AUTOR: PROTCOM-ESPOL **Desarrollador:** Walter Oswaldo Morales Vera	**PROYECTO CANOPUS**	**SISTEMA DE INFORMACIÓN GERENCIAL**
ID: SIG1104 **REVISIÓN DE LAS COMPRAS MÁS COSTOSAS X FECHAS**	**Objetivo del Programa:** Mostrar los totales de las compras más costosas realizadas en el período seleccionado.	

DIAGRAMA DEL PROCESO

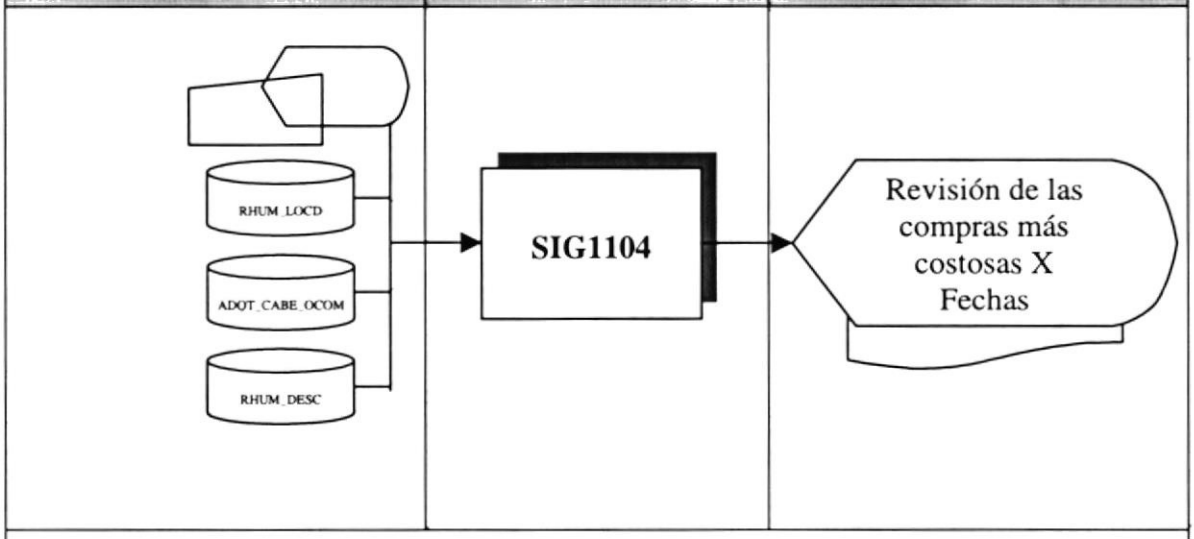

DESCRIPCIÓN DEL PROCESO

1. Verificar el ingreso de datos de localidades y Fechas.
2. Si se seleccionó solo algunas localidades: llenar el arreglo de localidades.
3. Crear la tabla temporal.
4. Llenar datos generales del reporte basados en los datos de entrada seleccionados (localidades, fecha, N)
5. Seleccionar las adquisiciones más costosas que concuerden con las localidades seleccionadas o existentes, dependiendo de la fecha seleccionada.
6. Almacenar los resultados de la consulta en la tabla temporal.
7. Llenar del reporte desde la tabla temporal

OBSERVACIONES:
Las tablas que intervienen en el proceso pertenecen al módulo de Recursos Humanos y Adquisiciones

TABLAS QUE INTERVIENEN EN EL PROGRAMA

No.	Nombre de la Tabla	Descripción
1	RHUM_LOCD	Maestra de Localidades
2	ADQT_CABE_OCOM	Cabecera de las órdenes de compra
3	RHUM_DESC	Descripción de la localidad

10.5 Estadístico General de Importaciones

ARMADA DEL ECUADOR	DESCRIPCIÓN DE PROGRAMAS	Página 1 de 2 Fecha de Elaboración: 09/09/2000
AUTOR: PROTCOM-ESPOL **Desarrollador:** Walter Oswaldo Morales Vera	**PROYECTO CANOPUS**	**SISTEMA DE INFORMACIÓN GERENCIAL**
ID: SIG1201 **ESTADÍSTICO GENERAL DE IMPORTACIONES**	**Objetivo del Programa:** **Por Localidad:** Presentar la cantidad de notas de pedido dependiendo del estado y de la localidad que la genero. **Por Proyecto**: Presentar los montos acumulados de las notas de pedido por estado en un proyecto o sus derivados (fase, ítems, partida)	

DIAGRAMA DEL PROCESO

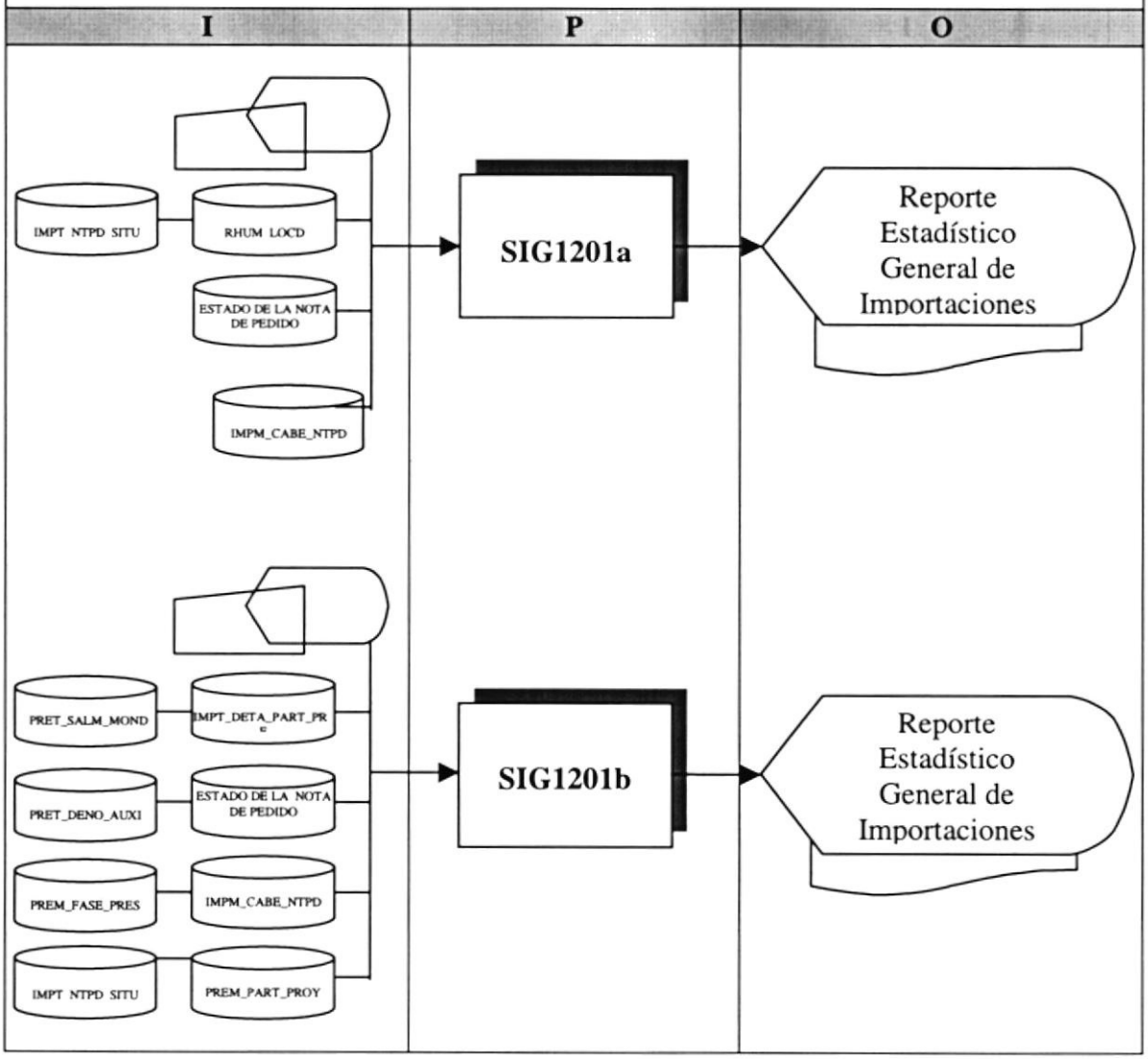

ARMADA DEL ECUADOR	DESCRIPCIÓN DE PROGRAMAS	Página 2 de 2 Fecha de Elaboración: 09/09/2000
AUTOR: PROTCOM-ESPOL **Desarrollador:** Walter Oswaldo Morales Vera	**PROYECTO CANOPUS**	**SISTEMA DE INFORMACIÓN GERENCIAL**

ID: SIG1201 **ESTADÍSTICO GENERAL DE IMPORTACIONES**	**Objetivo del Programa:** **Por Localidad:** Presentar la cantidad de notas de pedido dependiendo del estado y de la localidad que la genero. **Por Proyecto**: Presentar los montos acumulados de las notas de pedido por estado en un proyecto o sus derivados (fase, ítem, partida)

DESCRIPCIÓN DEL PROCESO

1. Verificar que existan datos de localidad o de proyecto seleccionados.
2. Llenar datos generales del gráfico y reporte basados en los datos de entrada seleccionados.
3. Llenar los arreglos correspondientes a los datos ingresados (Localidad o Proyecto)
4. Seleccionar los registros (ejecutar la consulta) y almacenarlos en una tabla temporal
   - *Por localidad:* registros de notas de pedido provenientes de las localidades seleccionadas que cumplan con los estados de órdenes de compra seleccionados.
   - *Por Proyecto:* registros de notas de pedido que pertenezcan a los proyectos (y sus derivados: fase, ítem, partida) y estados de notas de pedido seleccionados.
5. Llenar datos del gráfico y del informe escrito desde la tabla temporal

OBSERVACIONES:
Las tablas que intervienen en el proceso pertenecen al módulo de Recursos Humanos, Presupuesto e Importaciones

TABLAS QUE INTERVIENEN EN EL PROGRAMA

No.	Nombre de la Tabla	Descripción
1	RHUM_LOCD	Maestra de Localidades
2	RHUM_DESC	Descripción de la localidad
3	IMPM_CABE_NTPD	Cabecera de la Nota de Pedido
4	IMPT_NTPD_SITU	Situación de la Nota de Pedido
5	IMPT_DETA_PART_PRE	Almacena información de las órdenes de compra, notas de pedido y planillas de pago presupuestadas.
6	PRET_SALM_MOND	Saldos Presupuestarios en Monedas
7	PRET_DENO_AUXI	Contiene la descripción de los Proyectos y de los Items
8	PREM_FASE_PRES	Maestra de las fases
9	PREM_PART_PROY	Maestra de Partidas Presupuestarias

10.6 Revisión de las Últimas N Importaciones

ARMADA DEL ECUADOR	DESCRIPCIÓN DE PROGRAMAS	Página 1 de 1 Fecha de Elaboración: 09/09/2000
AUTOR: PROTCOM-ESPOL **Desarrollador:** Walter Oswaldo Morales Vera	**PROYECTO CANOPUS**	**SISTEMA DE INFORMACIÓN GERENCIAL**
ID: SIG1202 **REVISIÓN DE LAS ÚLTIMAS N IMPORTACIONES**	**Objetivo del Programa:** Mostrar los totales de las últimas importaciones realizadas por localidad.	

DIAGRAMA DEL PROCESO

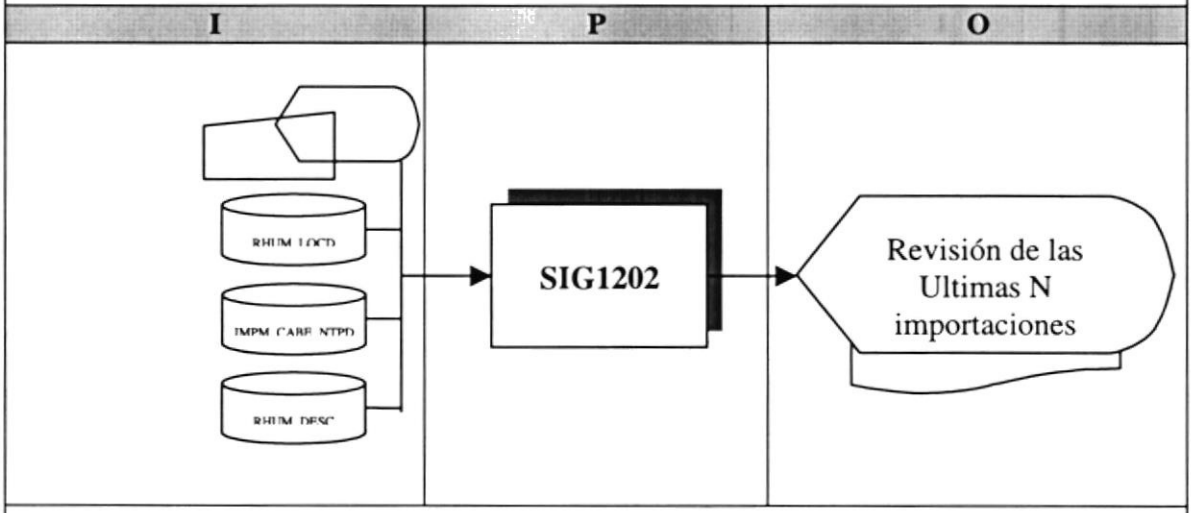

DESCRIPCIÓN DEL PROCESO

1. Verificar el ingreso de datos de localidades
2. Si se seleccionó solo algunas localidades: llenar el arreglo de localidades.
3. Crear la tabla temporal.
4. Llenar datos generales del reporte basados en los datos de entrada seleccionados (localidades, N)
5. Seleccionar las últimas importaciones que concuerden con las localidades seleccionadas o existentes, dependiendo de la fecha actual
6. Almacenar los resultados de la consulta en la tabla temporal.
7. Llenar del reporte desde la tabla temporal

OBSERVACIONES:
Las tablas que intervienen en el proceso pertenecen al módulo de Recursos Humanos y Presupuesto

TABLAS QUE INTERVIENEN EN EL PROGRAMA

No.	Nombre de la Tabla	Descripción
1	RHUM_LOCD	Maestra de Localidades
2	IMPM_CABE_NTPD	Cabecera de las Notas de Pedidos
3	RHUM_DESC	Descripción de la localidad

10.7 Importaciones por Agregadurías

ARMADA DEL ECUADOR	DESCRIPCIÓN DE PROGRAMAS	Página 1 de 1 Fecha de Elaboración: 09/09/2000
AUTOR: PROTCOM-ESPOL **Desarrollador:** Walter Oswaldo Morales Vera	**PROYECTO CANOPUS**	**SISTEMA DE INFORMACIÓN GERENCIAL**
ID: SIG1203 **IMPORTACIONES POR AGREGADURÍA**	**Objetivo del Programa:** Mostrar el total de las importaciones realizadas en las agregadurías seleccionadas en las fechas escogidas.	

DIAGRAMA DEL PROCESO

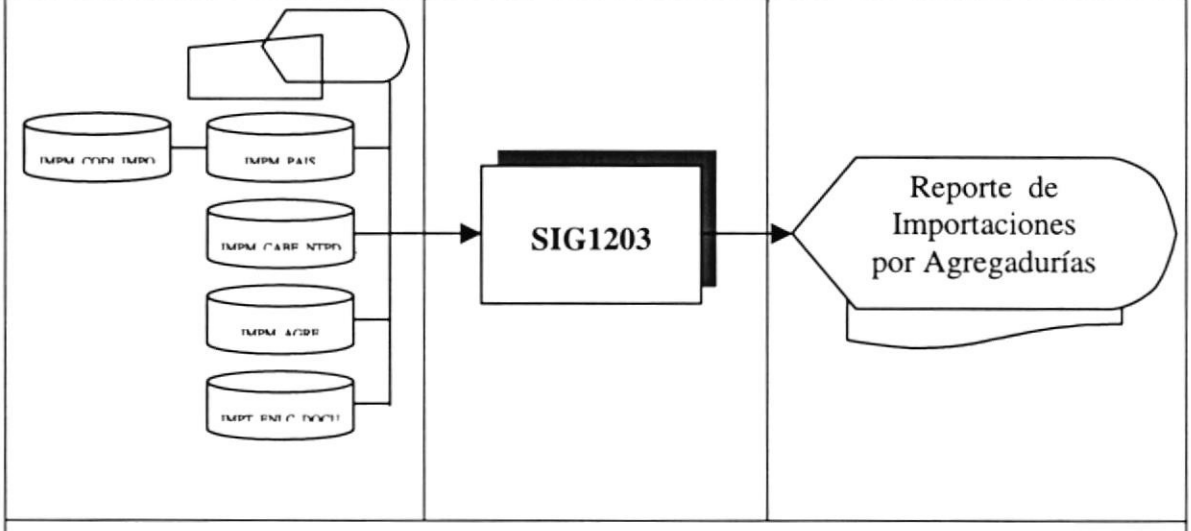

DESCRIPCIÓN DEL PROCESO

1. Verificar el ingreso de datos de agregadurías
2. Llenar el arreglo de agregadurías.
3. Crear la tabla temporal.
4. Llenar datos generales del reporte basados en los datos de entrada seleccionados
5. Seleccionar las importaciones que concuerden con los parámetros seleccionados
6. Almacenar los resultados de la consulta en la tabla temporal.
7. Llenar del reporte desde la tabla temporal

OBSERVACIONES:
Las tablas que intervienen en el proceso pertenecen al módulo de Recursos Humanos y Presupuesto

TABLAS QUE INTERVIENEN EN EL PROGRAMA

No.	Nombre de la Tabla	Descripción
1	IMPM_PAIS	Maestra de Países
2	IMPM_AGRE	Maestra de Agregadurías
3	IMPM_CABE_NTPD	Cabecera de las notas de pedido
4	IMPT_ENLC_DOCU	Enlace de documentos contables
5	IMPM_CODI_IMPO	Maestra de los códigos de Importación

10.8 Estadístico de Importaciones por Material

ARMADA DEL ECUADOR	DESCRIPCIÓN DE PROGRAMAS	Página 1 de 2 Fecha de Elaboración: 09/09/2000
AUTOR: PROTCOM-ESPOL **Desarrollador:** Walter Oswaldo Morales Vera	**PROYECTO CANOPUS**	**SISTEMA DE INFORMACIÓN GERENCIAL**
ID: SIG1204 **ESTADÍSTICO DE IMPORTACIONES POR MATERIAL**	**Objetivo del Programa:** Mostrar las importaciones realizadas de los materiales seleccionados en el período indicado.	

DIAGRAMA DEL PROCESO

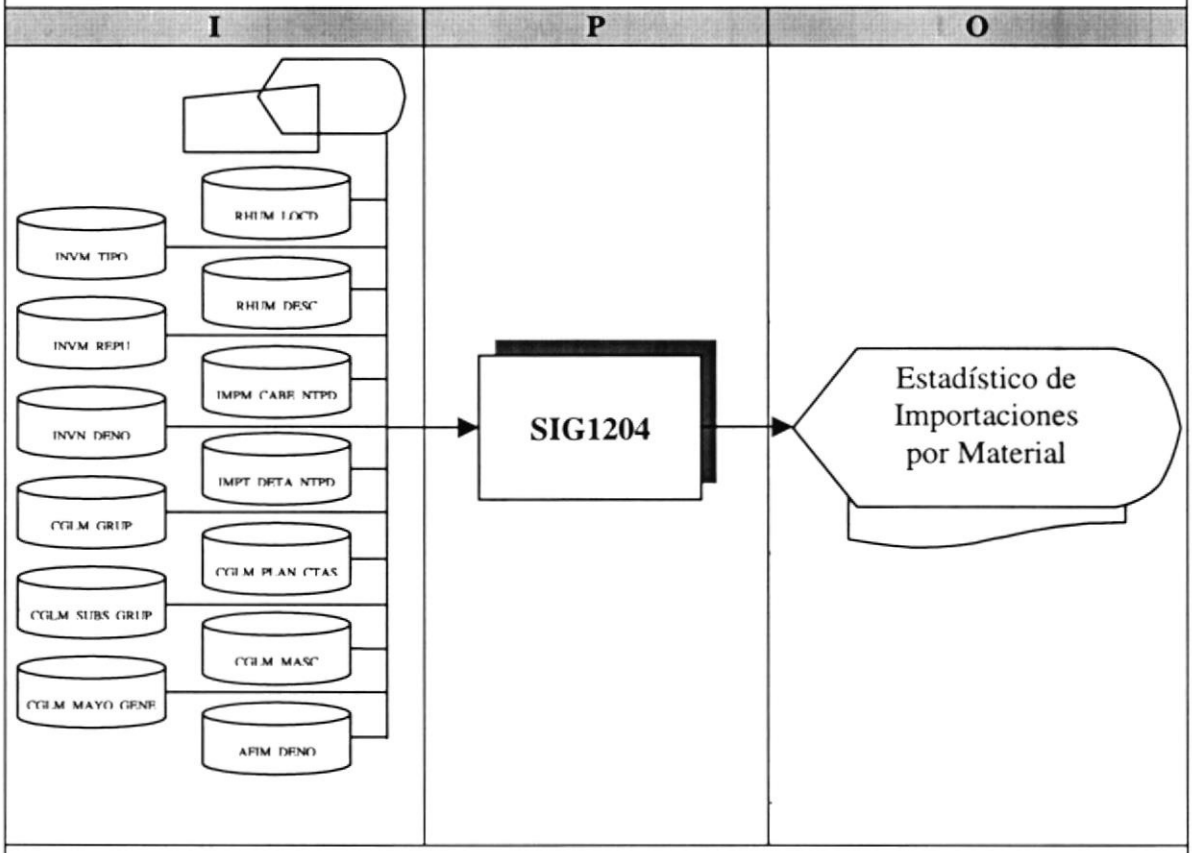

DESCRIPCIÓN DEL PROCESO

1. Verificar el ingreso de datos de localidades
2. Llenar el arreglo de localidades.
3. Verificar el ingreso de los diferentes materiales (sean activos fijos, repuestos o suministros)
4. Crear la tabla temporal.
5. Llenar datos generales del reporte basados en los datos de entrada seleccionados
6. Seleccionar las importaciones que concuerden con los datos seleccionadas o existentes, dependiendo de la fecha actual
7. Almacenar los resultados de la consulta en la tabla temporal.
8. Llenar del reporte desde la tabla temporal

ARMADA DEL ECUADOR	DESCRIPCIÓN DE PROGRAMAS	Página 2 de 2 Fecha de Elaboración: 09/09/2000
AUTOR: PROTCOM-ESPOL **Desarrollador:** Walter Oswaldo Morales Vera	**PROYECTO CANOPUS**	**SISTEMA DE INFORMACIÓN GERENCIAL**
ID: SIG1204 **ESTADÍSTICO DE IMPORTACIONES POR MATERIAL**	**Objetivo del Programa:** Mostrar las importaciones realizadas de los materiales seleccionados en el período indicado	

OBSERVACIONES:
Las tablas que intervienen en el proceso pertenecen al módulo de Recursos Humanos y Activos fijos, Inventario de Repuestos, Inventario de Materiales, Contabilidad General e Importaciones

TABLAS QUE INTERVIENEN EN EL PROGRAMA

No.	Nombre de la Tabla	Descripción
1	RHUM_LOCD	Maestra de Localidades
2	RHUM_DESC	Descripción de la localidad
3	INVM_TIPO	Maestra de Tipo de Repuestos
4	INVM_REPU	Maestra de Repuestos
5	INVM_DENO	Maestra de las denominaciones de los repuestos
6	CGLM_GRUP	Maestra del grupo contable
7	CGLM_SUBS_GRUP	Maestra del subgrupo contable
8	CGLM_MAYO_GENE	Maestra del Mayor General
9	CGLM_PLAN_CTAS	Maestra del Plan de Cuentas
10	CGLM_MASC	Maestra de la Máscara
11	AFIM_DENO	Maestra de Activos Fijos
12	IMPM_CABE_NTPD	Cabecera de las Notas de Pedidos de compra
13	IMPT_DETA_NTPD	Detalle de las Notas de Pedidos de compra

10.9 Revisión de las Importaciones más Costosas

ARMADA DEL ECUADOR	DESCRIPCIÓN DE PROGRAMAS	Página 1 de 1 Fecha de Elaboración: 09/09/2000
AUTOR: PROTCOM-ESPOL **Desarrollador:** Walter Oswaldo Morales Vera	**PROYECTO CANOPUS**	**SISTEMA DE INFORMACIÓN GERENCIAL**
ID: SIG1205 **REVISIÓN DE LAS IMPORTACIONES MÁS COSTOSAS**	**Objetivo del Programa:** Mostrar los totales de las importaciones más costosas realizadas en el período seleccionado.	

DIAGRAMA DEL PROCESO

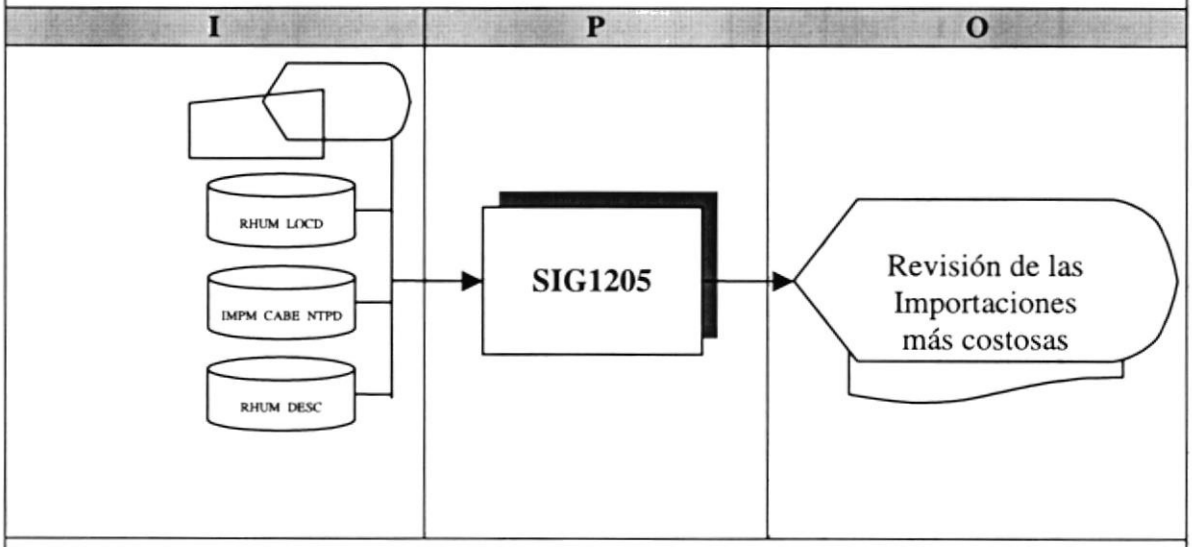

DESCRIPCIÓN DEL PROCESO

1. Verificar el ingreso de datos de localidades y Fechas.
2. Si se seleccionó solo algunas localidades: llenar el arreglo de localidades.
3. Crear la tabla temporal.
4. Llenar datos generales del reporte basados en los datos de entrada seleccionados (localidades, fecha, N)
5. Seleccionar las importaciones más costosas que concuerden con las localidades seleccionadas o existentes, dependiendo de la fecha seleccionada.
6. Almacenar los resultados de la consulta en la tabla temporal.
7. Llenar del reporte desde la tabla temporal

OBSERVACIONES:
Las tablas que intervienen en el proceso pertenecen al módulo de Recursos Humanos e Importaciones.

TABLAS QUE INTERVIENEN EN EL PROGRAMA

No.	Nombre de la Tabla	Descripción
1	RHUM_LOCD	Maestra de Localidades
2	IMPM_CABE_NTPD	Cabecera de las notas de pedidos
3	RHUM_DESC	Descripción de la localidad

10.10 Comparativo del Presupuesto Planificado vs. Real en Monedas

ARMADA DEL ECUADOR	DESCRIPCIÓN DE PROGRAMAS	Página 1 de 2 Fecha de Elaboración: 09/09/2000
AUTOR: PROTCOM-ESPOL **Desarrollador:** Walter Oswaldo Morales Vera	**PROYECTO CANOPUS**	**SISTEMA DE INFORMACIÓN GERENCIAL**
ID: SIG1301 **COMPARATIVO DEL PRESUPUESTO PLANIFICADO VS. REAL EN MONEDAS**	**Objetivo del Programa:** Mostrar los totales del presupuesto Planificado vs. el Real en el período seleccionado, en las cédulas presupuestarias elegidas.	

DIAGRAMA DEL PROCESO

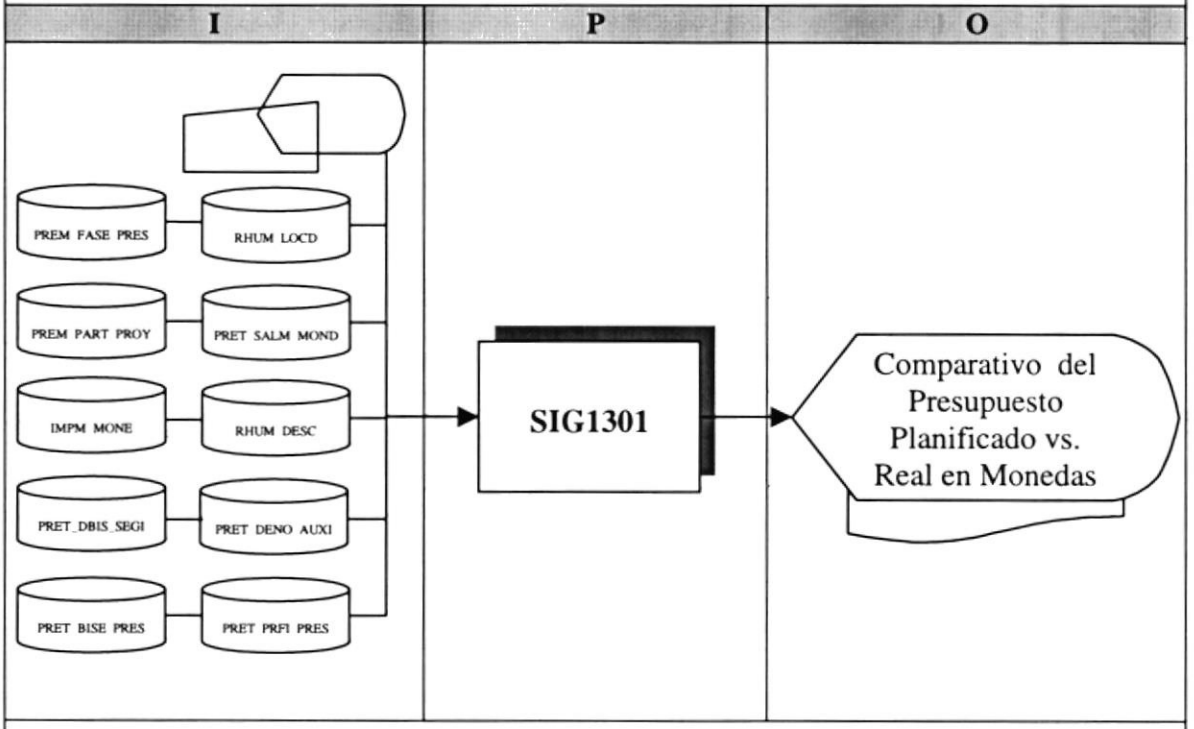

DESCRIPCIÓN DEL PROCESO

1. Verificar el ingreso de datos de cédulas presupuestarias.
2. Llenar el arreglo de Cédulas Presupuestarias.
3. Crear la tabla temporal.
4. Llenar datos generales del reporte basados en los datos de entrada seleccionados.
5. Seleccionar los presupuestos que concuerden con las cédulas elegidas.
6. Almacenar los resultados de la consulta en la tabla temporal.
7. Llenar del reporte desde la tabla temporal

ARMADA DEL ECUADOR	DESCRIPCIÓN DE PROGRAMAS	Página 2 de 2 Fecha de Elaboración: 09/09/2000

AUTOR: PROTCOM-ESPOL **Desarrollador:** Walter Oswaldo Morales Vera	**PROYECTO CANOPUS**	**SISTEMA DE INFORMACIÓN GERENCIAL**

ID: SIG1301 **COMPARATIVO DEL PRESUPUESTO PLANIFICADO VS. REAL EN MONEDAS**	**Objetivo del Programa:** Mostrar los totales del presupuesto Planificado vs. el Real en el período seleccionado, en las cédulas presupuestarias elegidas.

OBSERVACIONES:
Las tablas que intervienen en el proceso pertenecen al módulo de Recursos Humanos y Presupuesto.

TABLAS QUE INTERVIENEN EN EL PROGRAMA

No.	Nombre de la Tabla	Descripción
1	RHUM_LOCD	Maestra de Localidades
2	RHUM_DESC	Descripción de la localidad
3	PRET_SALM_MOND	Saldos Presupuestarios en Monedas
4	PRET_DENO_AUXI	Contiene la descripción de los Proyectos y de los Items
5	PREM_FASE_PRES	Maestra de las fases
6	PREM_PART_PROY	Maestra de Partidas Presupuestarias
7	IMPM_MONE	Maestra de Monedas
8	PRET_DBIS_SEGI	Cronograma de Bienes y Servicios
9	PRET_BISE_PRES	Cuadro de Bienes y Servicios
10	PRET_PRFI_PRES	Transaccional de los movimientos Planificados de Proyecto/Fase/Item

10.11 Análisis Resumido de Proyectos

ARMADA DEL ECUADOR	DESCRIPCIÓN DE PROGRAMAS	Página 1 de 2 Fecha de Elaboración: 09/09/2000
AUTOR: PROTCOM-ESPOL **Desarrollador:** Walter Oswaldo Morales Vera	**PROYECTO CANOPUS**	**SISTEMA DE INFORMACIÓN GERENCIAL**
ID: SIG1380 **ANÁLISIS RESUMIDO DE PROYECTOS**	**Objetivo del Programa:** Mostrar los movimientos de cada uno de los proyectos de un plan básico de un una dirección los valores codificados., valores recibidos.	

DIAGRAMA DEL PROCESO

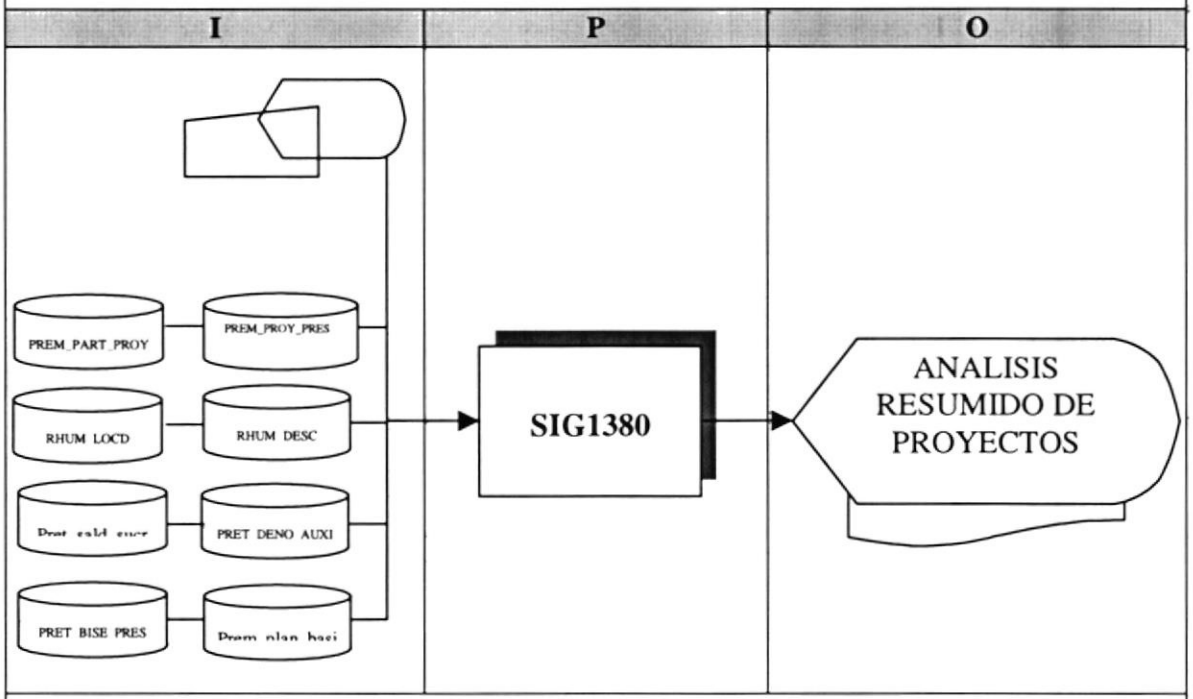

DESCRIPCIÓN DEL PROCESO

1. Verificar el cronograma que se encuentra en sistema de seguridad.
2. Llenar los resultados de la consulta en dos listas desplegables una para presentar el año y la otra para presentar la sigla del plan básico.
3. Realizar una consulta a la tablas de presupuesto (partidas presupuestarias)
4. Presentar los resultados de la consulta en un componente de software
5. Generar el reporte con los resultados que se presentan en la consulta

ARMADA DEL ECUADOR	DESCRIPCIÓN DE PROGRAMAS	Página 2 de 2 Fecha de Elaboración: 10/Jun/2000
AUTOR: PROTCOM-ESPOL **Desarrollador:** Walter Oswaldo Morales Vera	**PROYECTO CANOPUS**	**SISTEMA DE INFORMACIÓN GERENCIAL**
ID: SIG1380 **ANÁLISIS RESUMIDO**	**Objetivo del Programa:** Mostrar los movimientos de cada uno de los proyectos de un plan básico de un una dirección los valores codificados Valores recibidos.	

OBSERVACIONES:
Las tablas que intervienen en el proceso pertenecen al módulo de Recursos Humanos y Presupuesto.

TABLAS QUE INTERVIENEN EN EL PROGRAMA

No.	Nombre de la Tabla	Descripción
1	RHUM_LOCD	Maestra de Localidades
2	RHUM_DESC	Descripción de la localidad
3	PREM_PLAN_BASI	Maestra de planes básicos
4	PRET_DENO_AUXI	Contiene la descripción de los Proyectos y de los Items
5	PRET_SALD_SUCR	Transaccional de cédulas presupuestarias
6	PREM_PROY_PRES	Maestra de proyectos

10.12 Estadístico de Cédulas Presupuestarias en Monedas

ARMADA DEL ECUADOR	DESCRIPCIÓN DE PROGRAMAS	Página 1 de 2 Fecha de Elaboración: 09/09/2000
AUTOR: PROTCOM-ESPOL **Desarrollador:** Walter Oswaldo Morales Vera	**PROYECTO CANOPUS**	**SISTEMA DE INFORMACIÓN GERENCIAL**
ID: SIG1303 **ESTADISTICOS DE CÉDULAS PRESUPUESTARIAS EN MONEDAS**	**Objetivo del Programa:** Mostrar los totales de las Cédulas de acuerdo a los movimientos seleccionados, en las cédulas presupuestarias elegidas en varias monedas.	

DIAGRAMA DEL PROCESO

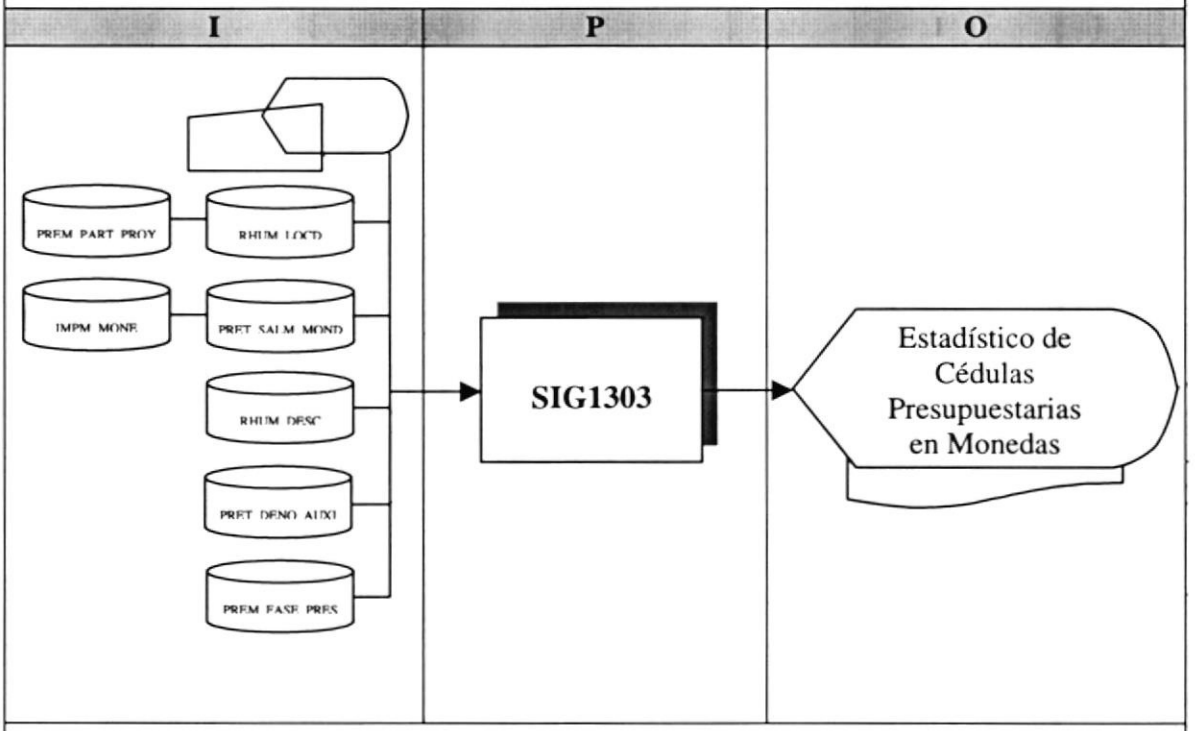

DESCRIPCIÓN DEL PROCESO

1. Verificar el ingreso de datos de cédulas presupuestarias.
2. Llenar el arreglo de Cédulas Presupuestarias.
3. Crear la tabla temporal.
4. Llenar datos generales del reporte basados en los datos de entrada seleccionados .
5. Seleccionar los movimientos presupuestarios que concuerden con los elegidos.
6. Almacenar los resultados de la consulta en la tabla temporal.
7. Llenar del reporte desde la tabla temporal

ARMADA DEL ECUADOR	DESCRIPCIÓN DE PROGRAMAS	Página 2 de 2 Fecha de Elaboración: 09/09/2000
AUTOR: PROTCOM-ESPOL **Desarrollador:** Walter Oswaldo Morales Vera	**PROYECTO CANOPUS**	**SISTEMA DE INFORMACIÓN GERENCIAL**
ID: SIG1303 **ESTADÍSTICO DE CÉDULAS PRESUPUESTARIAS EN MONEDAS**	**Objetivo del Programa:** Mostrar los totales de las Cédulas de acuerdo a los movimientos seleccionados, en las cédulas presupuestarias elegidas en varias monedas.	

OBSERVACIONES:
Las tablas que intervienen en el proceso pertenecen al módulo de Recursos Humanos y Presupuesto.

TABLAS QUE INTERVIENEN EN EL PROGRAMA

No.	Nombre de la Tabla	Descripción
1	RHUM_LOCD	Maestra de Localidades
2	RHUM_DESC	Descripción de la localidad
3	PRET_SALM_MOND	Saldos Presupuestarios en diferentes monedas
4	PRET_DENO_AUXI	Contiene la descripción de los Proyectos y de los Items
5	PREM_FASE_PRES	Maestra de las fases
6	PREM_PART_PROY	Maestra de Partidas Presupuestarias
7	IMPM_MONE	Maestra de Monedas

10.13 Balance de Situación Financiera

ARMADA DEL ECUADOR	DESCRIPCIÓN DE PROGRAMAS	Página 1 de 2 Fecha de Elaboración: 14/Abr/1999
AUTOR: PROTCOM-ESPOL **Desarrollador:** Walter Oswaldo Morales Vera	**PROYECTO CANOPUS**	**SISTEMA DE INFORMACIÓN GERENCIAL**
ID: SIG1305 **BALANCE DE SITUACION FINANCIERA**	**Objetivo del Programa:** En este reporte se emitirá el Balance de Situación Financiera con los totales de Activos y Pasivos por Fechas.	

DIAGRAMA DEL PROCESO

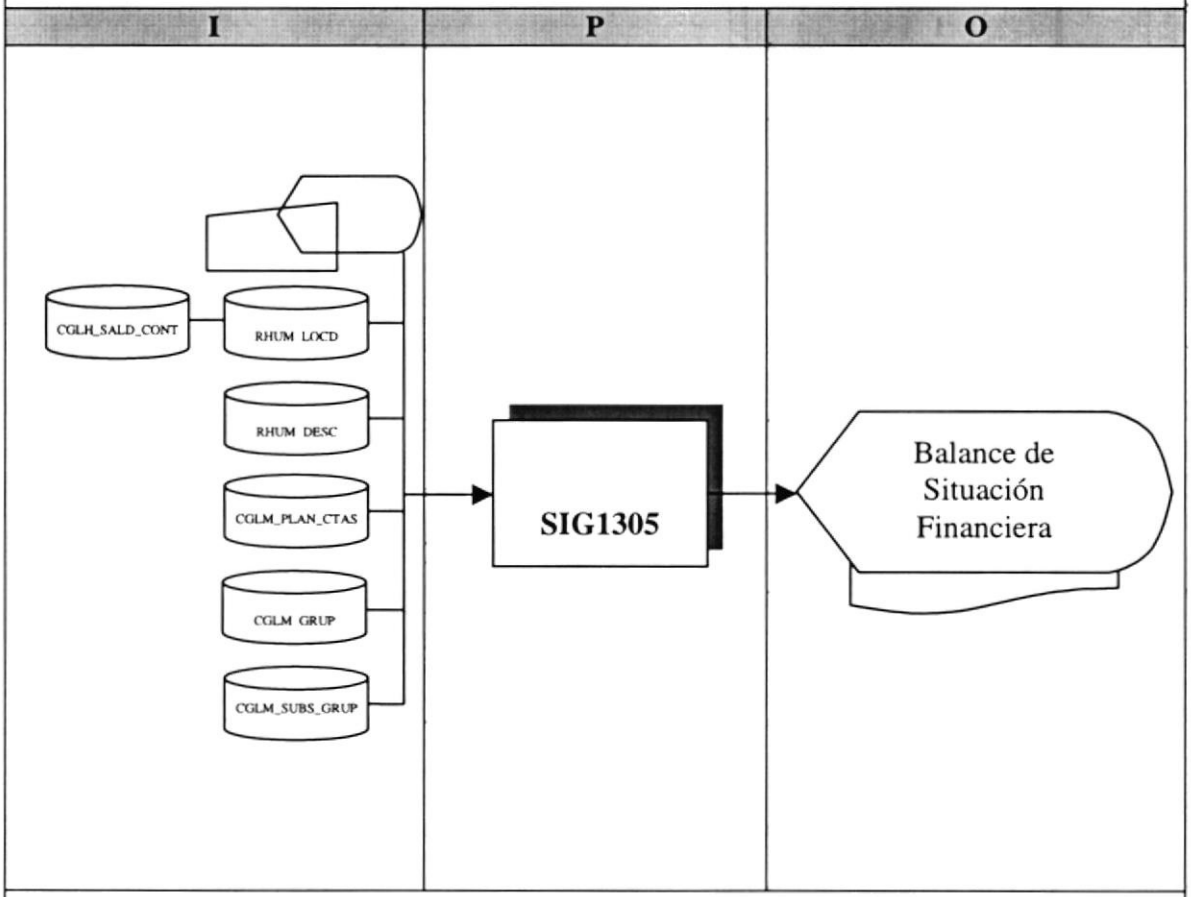

DESCRIPCIÓN DEL PROCESO

1. Verificar el ingreso de datos de Fechas y Localidad.
2. Llenar el arreglo de fechas y la variable de Localidad.
3. Crear la tabla temporal.
4. Llenar datos generales del reporte basados en los datos de entrada seleccionados .
5. Almacenar los resultados de la consulta en la tabla temporal.
6. Llenar el reporte desde la tabla temporal

ARMADA DEL ECUADOR	DESCRIPCIÓN DE PROGRAMAS	Página 2 de 2 Fecha de Elaboración: 14/Abr/1999
AUTOR: PROTCOM-ESPOL **Desarrollador:** Walter Oswaldo Morales Vera	**PROYECTO CANOPUS**	**SISTEMA DE INFORMACIÓN GERENCIAL**
ID: SIG1305 **BALANCE DE SITUACION FINANCIERA**	**Objetivo del Programa:** En este reporte se emitirá el Balance de Situación Financiera con los totales de Activos y Pasivos por Fechas	

OBSERVACIONES:
Las tablas que intervienen en el proceso pertenecen al módulo de Contabilidad General y Recursos Humanos.

TABLAS QUE INTERVIENEN EN EL PROGRAMA

No.	Nombre de la Tabla	Descripción
1	RHUM_LOCD	Maestra de Localidades
2	RHUM_DESC	Descripción de la localidad
3	CGLM_PLAN_CTAS	Maestra de plan de cuentas
4	CGLM_GRUP	Maestra de Grupos
5	CGLM_SUBS_GRUP	Maestra de Subgrupos
6	CGLH_SALD_CONT	Histórica de Saldos Contables

10.14 Estadístico General de Cuentas por Pagar

ARMADA DEL ECUADOR	DESCRIPCIÓN DE PROGRAMAS	Página 1 de 2 Fecha de Elaboración: 09/09/2000
AUTOR: PROTCOM-ESPOL **Desarrollador:** Walter Oswaldo Morales Vera	**PROYECTO CANOPUS**	**SISTEMA DE INFORMACIÓN GERENCIAL**
ID: SIG1401 **ESTADÍSTICO GENERAL DE CUENTAS POR PAGAR (POR LOCALIDAD/PROYECTO)**	**Objetivo del Programa:** **Por Localidad:** Presentar la cantidad de cuentas por pagar con sus valores dependiendo del estado y de la localidad que la genero. **Por Proyecto**: Presentar la cantidad de cuentas por pagar con sus valores por estado en un proyecto o sus derivados (fase, ítem, partida)	

DIAGRAMA DEL PROCESO

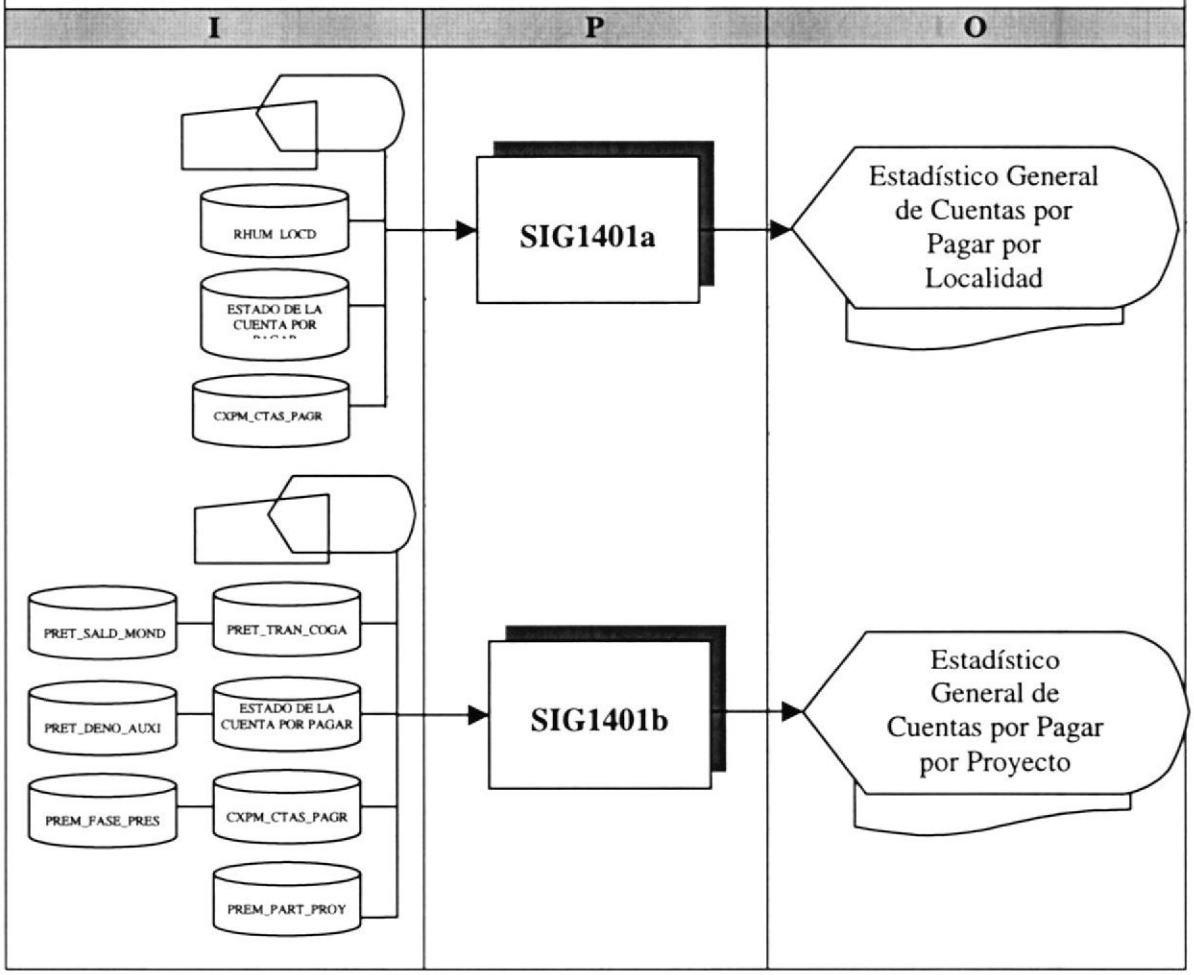

ARMADA DEL ECUADOR	DESCRIPCIÓN DE PROGRAMAS	Página 2 de 2 Fecha de Elaboración: 09/09/2000
AUTOR: PROTCOM-ESPOL **Desarrollador:** Walter Oswaldo Morales Vera	**PROYECTO CANOPUS**	**SISTEMA DE INFORMACIÓN GERENCIAL**

ID: SIG1401 **ESTADÍSTICO GENERAL DE CUENTAS POR PAGAR (POR LOCALIDAD/PROYECTO)**	**Objetivo del Programa:** **Por Localidad:** Presentar la cantidad de cuentas por pagar con sus valores dependiendo del estado y de la localidad que la genero. **Por Proyecto**: Presentar la cantidad de cuentas por pagar con sus valores por estado en un proyecto o sus derivados (fase, ítem, partida)

DESCRIPCIÓN DEL PROCESO

1. Verificar que existan datos de localidad o de proyecto seleccionados.
2. Llenar datos generales del gráfico y reporte basados en los datos de entrada seleccionados.
3. Llenar los arreglos correspondientes a los datos ingresados (Localidad o Proyecto)
4. Seleccionar los registros (ejecutar la consulta) y almacenarlos en una tabla temporal
   - *Por localidad:* registros de cuentas por pagar provenientes de las localidades seleccionadas que cumplan con los estados seleccionados.
   - *Por Proyecto:* registros de cuentas por pagar que pertenezcan a los proyectos (y sus derivados: fase, ítem, partida) y estados seleccionados.
5. Llenar datos del gráfico y del informe escrito desde la tabla temporal

OBSERVACIONES:
Las tablas que intervienen en el proceso pertenecen al módulo de Recursos Humanos, Presupuesto y Cuentas por pagar.

TABLAS QUE INTERVIENEN EN EL PROGRAMA

No.	Nombre de la Tabla	Descripción
1	RHUM_LOCD	Maestra de Localidades
2	RHUM_DESC	Descripción de la localidad
3	PRET_SALM_MOND	Saldos Presupuestarios en Monedas.
4	PRET_DENO_AUXI	Contiene la descripción de los Proyectos y de los Items
5	PREM_FASE_PRES	Maestra de las fases
6	PREM_PART_PROY	Maestra de Partidas Presupuestarias
7	IMPM_MONE	Maestra de Monedas
8	CXPM_CTAS_PAGR	Maestra de las cuentas por pagar
9	PRET_TRAN_COGA	Transacciones Presupuestarias

10.15 Cuentas por Pagar por Tipo de Documento

ARMADA DEL ECUADOR	DESCRIPCIÓN DE PROGRAMAS	Página 1 de 2 Fecha de Elaboración: 09/09/2000
AUTOR: PROTCOM-ESPOL **Desarrollador:** Walter Oswaldo Morales Vera	**PROYECTO CANOPUS**	**SISTEMA DE INFORMACIÓN GERENCIAL**
ID: SIG1402 **CUENTAS POR PAGAR POR TIPO DE DOCUMENTO**	**Objetivo del Programa:** **Por Localidad:** Presentar la cantidad de cuentas por pagar con sus valores dependiendo del tipo de documento y de la localidad que la genero. **Por Proyecto**: Presentar la cantidad de cuentas por pagar con sus valores por tipo de documento en un proyecto o sus derivados (fase, ítem, partida)	

DIAGRAMA DEL PROCESO

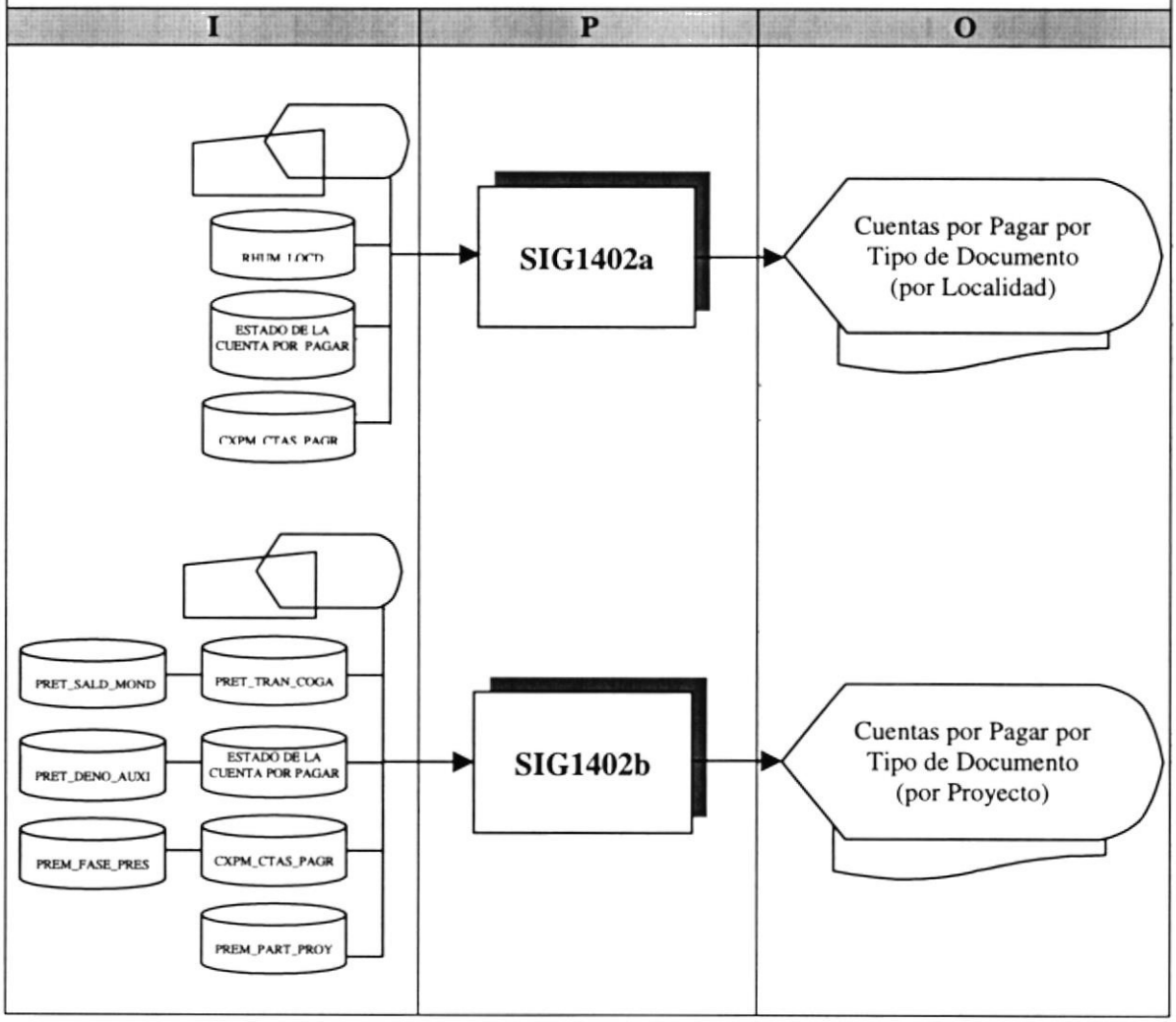

ARMADA DEL ECUADOR	DESCRIPCIÓN DE PROGRAMAS	Página 2 de 2 Fecha de Elaboración: 09/09/2000
AUTOR: PROTCOM-ESPOL **Desarrollador:** Walter Oswaldo Morales Vera	**PROYECTO CANOPUS**	**SISTEMA DE INFORMACIÓN GERENCIAL**

ID: SIG1402 **CUENTAS POR PAGAR POR TIPO DE DOCUMENTO**	**Objetivo del Programa:** **Por Localidad:** Presentar la cantidad de cuentas por pagar con sus valores dependiendo del tipo de documento y de la localidad que la genero. **Por Proyecto**: Presentar la cantidad de cuentas por pagar con sus valores por tipo de documento en un proyecto o sus derivados (fase, ítem, partida)

DESCRIPCIÓN DEL PROCESO

1. Verificar que existan datos de localidad o de proyecto seleccionados.
2. Llenar datos generales del gráfico y reporte basados en los datos de entrada seleccionados.
3. Llenar los arreglos correspondientes a los datos ingresados (Localidad o Proyecto)
4. Seleccionar los registros (ejecutar la consulta) y almacenarlos en una tabla temporal
   - *Por localidad:* registros de cuentas por pagar provenientes de las localidades seleccionadas que cumplan con los documentos seleccionados.
   - *Por Proyecto:* registros de cuentas por pagar que pertenezcan a los proyectos (y sus derivados: fase, ítem, partida) y documentos seleccionados.
5. Llenar datos del gráfico y del informe escrito desde la tabla temporal

OBSERVACIONES:
Las tablas que intervienen en el proceso pertenecen al módulo de Recursos Humanos, Presupuesto y Cuentas por pagar.

TABLAS QUE INTERVIENEN EN EL PROGRAMA

No.	Nombre de la Tabla	Descripción
1	RHUM_LOCD	Maestra de Localidades
2	RHUM_DESC	Descripción de la localidad
3	PRET_SALM_MOND	Saldos Presupuestarios en Monedas.
4	PRET_DENO_AUXI	Contiene la descripción de los Proyectos y de los Items
5	PREM_FASE_PRES	Maestra de las fases
6	PREM_PART_PROY	Maestra de Partidas Presupuestarias
7	IMPM_MONE	Maestra de Monedas
8	CXPM_CTAS_PAGR	Maestra de las cuentas por pagar
9	PRET_TRAN_COGA	Transacciones Presupuestarias

10.16 Estadístico de Cheques

ARMADA DEL ECUADOR	DESCRIPCIÓN DE PROGRAMAS	Página 1 de 1 Fecha de Elaboración: 09/09/2000
AUTOR: PROTCOM-ESPOL **Desarrollador:** Walter Oswaldo Morales Vera	**PROYECTO CANOPUS**	**SISTEMA DE INFORMACIÓN GERENCIAL**
ID: SIG1403 **ESTADÍSTICO DE CHEQUES**	**Objetivo del Programa:** Presentar la cantidad de cheques con sus valores dependiendo del beneficiario o las localidades, los estados del cheque y el período seleccionado.	

DIAGRAMA DEL PROCESO

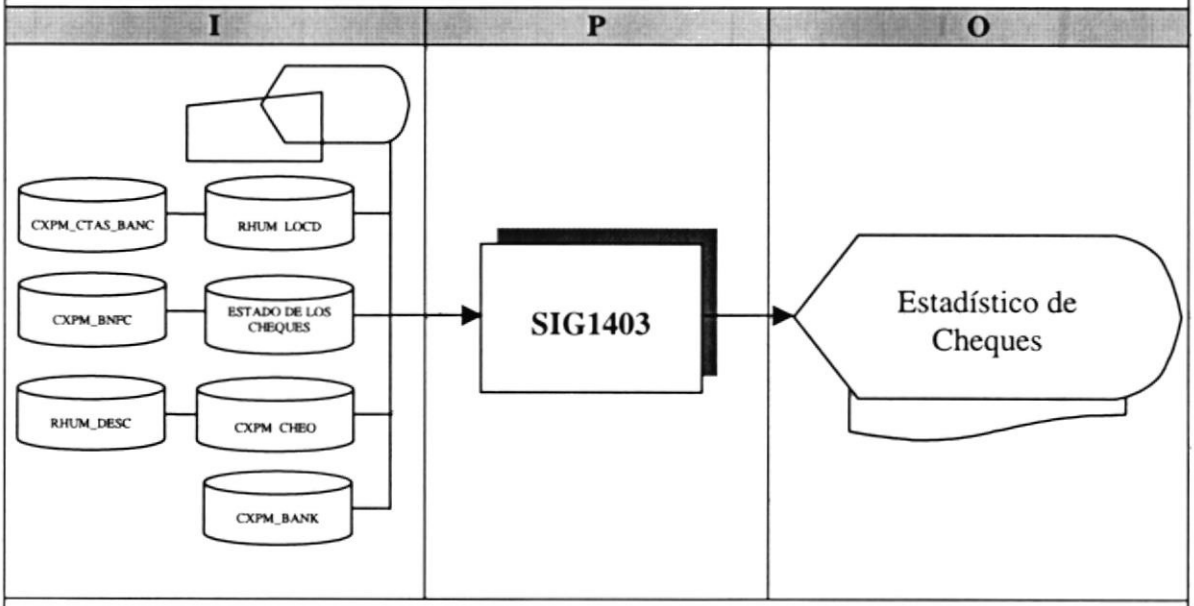

DESCRIPCIÓN DEL PROCESO

1. Verificar que existan datos de localidad o de beneficiarios del giro seleccionados.
2. Llenar datos generales del gráfico y reporte basados en los datos de entrada seleccionados.
3. Llenar los arreglos correspondientes a los datos ingresados (Localidad o beneficiarios)
4. Seleccionar los registros (ejecutar la consulta) y almacenarlos en una tabla temporal
5. Llenar datos del gráfico y del informe escrito desde la tabla temporal

OBSERVACIONES:

Las tablas que intervienen en el proceso pertenecen al módulo de Recursos Humanos y Cuentas por pagar.

TABLAS QUE INTERVIENEN EN EL PROGRAMA

No.	Nombre de la Tabla	Descripción
1	RHUM_LOCD	Maestra de Localidades
2	RHUM_DESC	Descripción de la localidad
3	CXPM_BANK	Maestra de Bancos
4	CXPM_CTAS_BANC	Maestra de Cuentas por Bancos
5	CXPM_BNFC	Maestra de Beneficiarios
6	CXPM_CHEQ	Maestra de Cheques

10.17 Estadístico General de Activos Fijos

ARMADA DEL ECUADOR	DESCRIPCIÓN DE PROGRAMAS	Página 1 de 2 Fecha de Elaboración: 09/09/2000
AUTOR: PROTCOM-ESPOL **Desarrollador:** Walter Oswaldo Morales Vera	**PROYECTO CANOPUS**	**SISTEMA DE INFORMACIÓN GERENCIAL**
ID: SIG1501 **ESTADÍSTICO GENERAL DE ACTIVOS FIJOS**	**Objetivo del Programa:** Mostrar la cantidad de activos fijos existentes en una localidad seleccionada en sus respectivos estados.	

DIAGRAMA DEL PROCESO

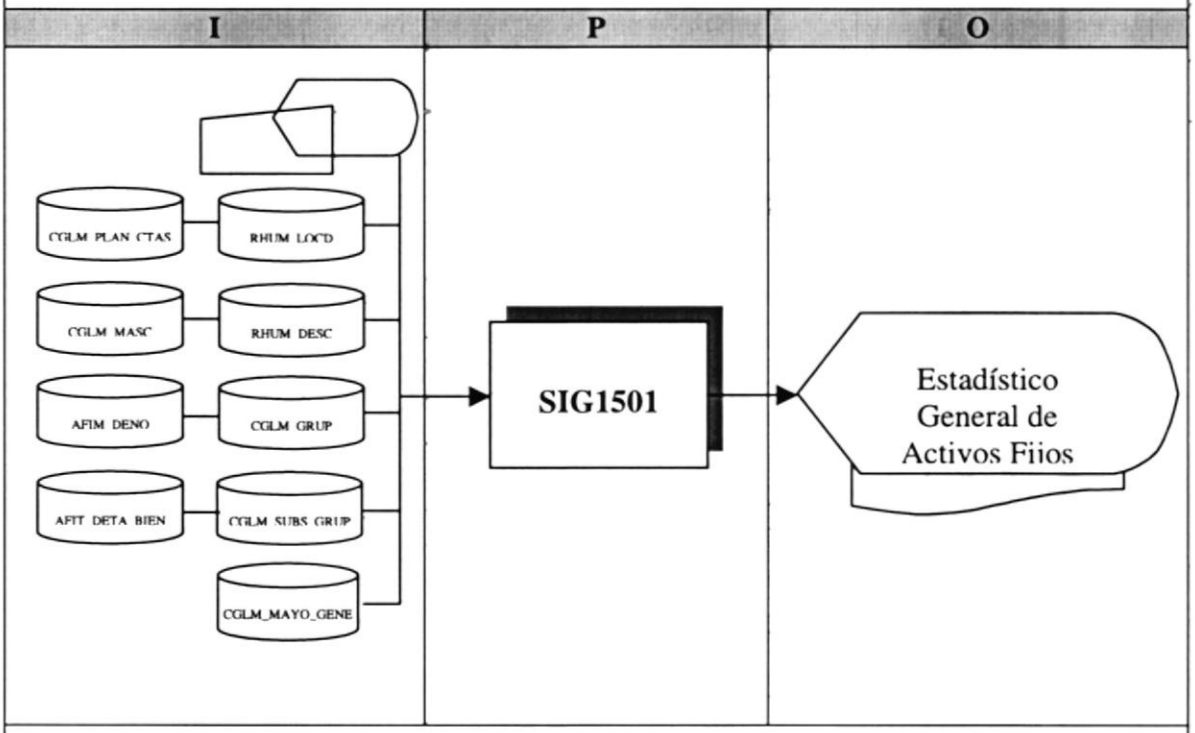

DESCRIPCIÓN DEL PROCESO

1. Verificar el ingreso de datos de los activos y la localidad.
2. Llenar el arreglo de Activos Fijos.
3. Crear la tabla temporal.
4. Llenar datos generales del reporte basados en los datos de entrada seleccionados .
5. Almacenar los resultados de la consulta en la tabla temporal.
6. Llenar del reporte desde la tabla temporal

ARMADA DEL ECUADOR	DESCRIPCIÓN DE PROGRAMAS	Página 2 de 2 Fecha de Elaboración: 09/09/2000
AUTOR: PROTCOM-ESPOL **Desarrollador:** Walter Oswaldo Morales Vera	**PROYECTO CANOPUS**	**SISTEMA DE INFORMACIÓN GERENCIAL**
ID: SIG1501 **ESTADÍSTICO GENERAL DE ACTIVOS FIJOS**	**Objetivo del Programa:** Mostrar la cantidad de activos fijos existentes en una localidad seleccionada en sus respectivos estados.	

OBSERVACIONES:
Las tablas que intervienen en el proceso pertenecen al módulo de Recursos Humanos, de Contabilidad General y de Activos Fijos.

TABLAS QUE INTERVIENEN EN EL PROGRAMA

No.	Nombre de la Tabla	Descripción
1	RHUM_LOCD	Maestra de Localidades
2	RHUM_DESC	Descripción de la localidad
3	CGLM_GRUP	Maestro de los Grupos Contables
4	CGLM_SUBS_GRUP	Maestro de los Sub Grupos Contables
5	CGLM_MAYO_GENE	Maestro del Mayor General
6	CGLM_PLAN_CTAS	Plan de Cuentas
7	CGLM_MASC	Máscara contable
8	AFIM_DENO	Maestra de los Activos
9	AFIT_DETA_BIEN	Transaccional de los movimientos de los activos fijos

10.18 Estadística de Activos Fijos por Procedencia

ARMADA DEL ECUADOR	DESCRIPCIÓN DE PROGRAMAS	Página 1 de 2 Fecha de Elaboración: 09/09/2000
AUTOR: PROTCOM-ESPOL **Desarrollador:** Walter Oswaldo Morales Vera	**PROYECTO CANOPUS**	**SISTEMA DE INFORMACIÓN GERENCIAL**
ID: SIG1502 **ESTADÍSTICA DE ACTIVOS FIJOS POR PROCEDENCIA**	**Objetivo del Programa:** Mostrar la cantidad de activos fijos existentes en una localidad seleccionada con la procedencia elegida.	

DIAGRAMA DEL PROCESO

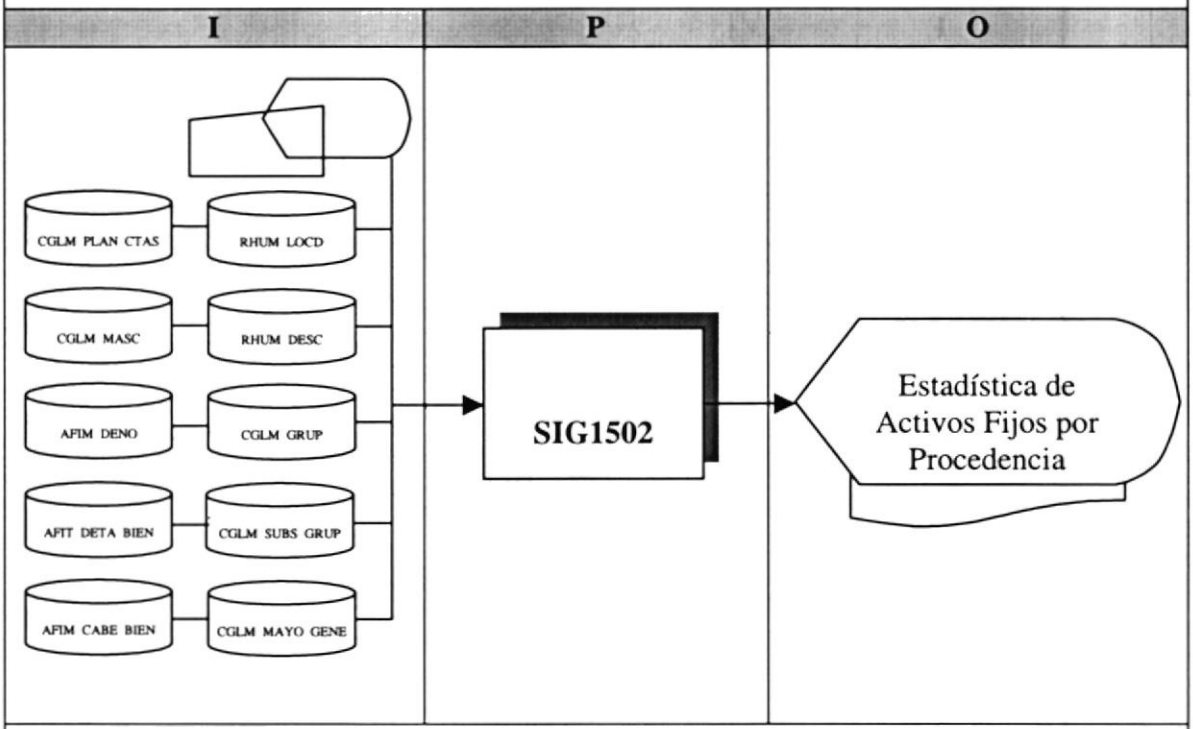

DESCRIPCIÓN DEL PROCESO

1. Verificar el ingreso de datos de los activos y la localidad.
2. Llenar el arreglo de Activos Fijos.
3. Crear la tabla temporal.
4. Llenar datos generales del reporte basados en los datos de entrada seleccionados .
5. Almacenar los resultados de la consulta en la tabla temporal.
6. Llenar del reporte desde la tabla temporal

ARMADA DEL ECUADOR	DESCRIPCIÓN DE PROGRAMAS	Página 2 de 2 Fecha de Elaboración: 09/09/2000
AUTOR: PROTCOM-ESPOL **Desarrollador:** Walter Oswaldo Morales Vera	**PROYECTO CANOPUS**	**SISTEMA DE INFORMACIÓN GERENCIAL**
ID: SIG1502 **ESTADÍSTICA DE ACTIVOS FIJOS POR PROCEDENCIA**	**Objetivo del Programa:** Mostrar la cantidad de activos fijos existentes en una localidad seleccionada con la procedencia elegida.	

OBSERVACIONES:
Las tablas que intervienen en el proceso pertenecen al módulo de Recursos Humanos, de Contabilidad General y de Activos Fijos.

TABLAS QUE INTERVIENEN EN EL PROGRAMA

No.	Nombre de la Tabla	Descripción
1	RHUM_LOCD	Maestra de Localidades
2	RHUM_DESC	Descripción de la localidad
3	CGLM_GRUP	Maestro de los Grupos Contables
4	CGLM_SUBS_GRUP	Maestro de los Sub Grupos Contables
5	CGLM_MAYO_GENE	Maestro del Mayor General
6	CGLM_PLAN_CTAS	Plan de Cuentas
7	CGLM_MASC	Máscara contable
8	AFIM_DENO	Maestra de los Activos
9	AFIT_DETA_BIEN	Transaccional de los movimientos de los Activos Fijos
10	AFIM_CABE_BIEN	Cabecera de los movimientos de los Activos Fijos

10.19 Consumo/Demanda de Artículos por Localidad (Suministros)

ARMADA DEL ECUADOR	DESCRIPCIÓN DE PROGRAMAS	Página 1 de 2 Fecha de Elaboración: 09/09/2000
AUTOR: PROTCOM-ESPOL **Desarrollador:** Walter Oswaldo Morales Vera	**PROYECTO CANOPUS**	**SISTEMA DE INFORMACIÓN GERENCIAL**
ID: SIG1601 **CONSUMO/DEMANDA DE ARTÍCULOS POR LOCALIDAD**	**Objetivo del Programa:** Mostrar la cantidad de consumida y/o demandada de los suministros seleccionados en una localidad y en un período específico.	

DIAGRAMA DEL PROCESO

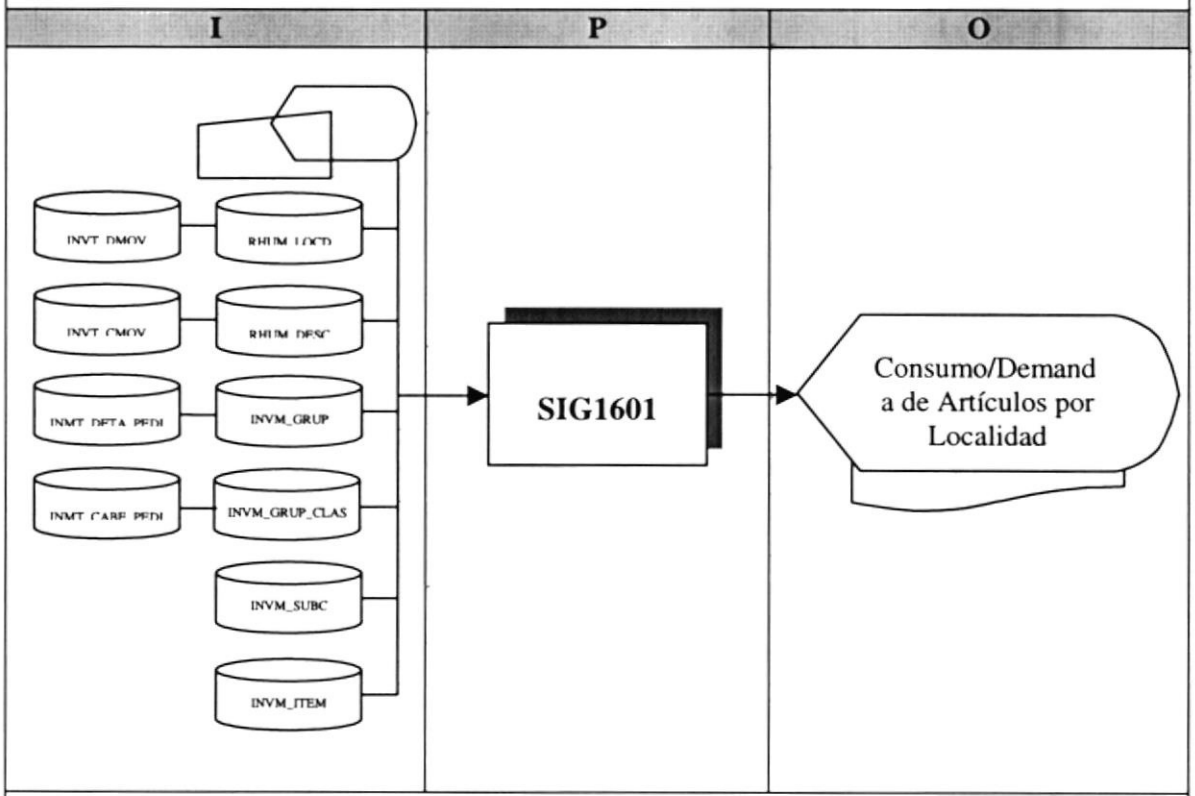

DESCRIPCIÓN DEL PROCESO

1. Verificar el ingreso de datos de los Suministros
2. Llenar el arreglo de Artículos.
3. Crear la tabla temporal.
4. Llenar datos generales del reporte basados en los datos de entrada seleccionados.
5. Almacenar los resultados de la consulta en la tabla temporal.
6. Llenar del reporte desde la tabla temporal

10.20 Consumo/Demanda de Artículos por Bodega(Suministros)

ARMADA DEL ECUADOR	DESCRIPCIÓN DE PROGRAMAS	Página 1 de 2 Fecha de Elaboración: 09/09/2000
AUTOR: PROTCOM-ESPOL **Desarrollador:** Walter Oswaldo Morales Vera	**PROYECTO CANOPUS**	**SISTEMA DE INFORMACIÓN GERENCIAL**
ID: SIG1602 **CONSUMO/DEMANDA DE ARTÍCULOS POR BODEGA**	**Objetivo del Programa:** Mostrar la cantidad de consumida y/o demandada de los suministros seleccionados en una bodega y en un período específico.	

DIAGRAMA DEL PROCESO

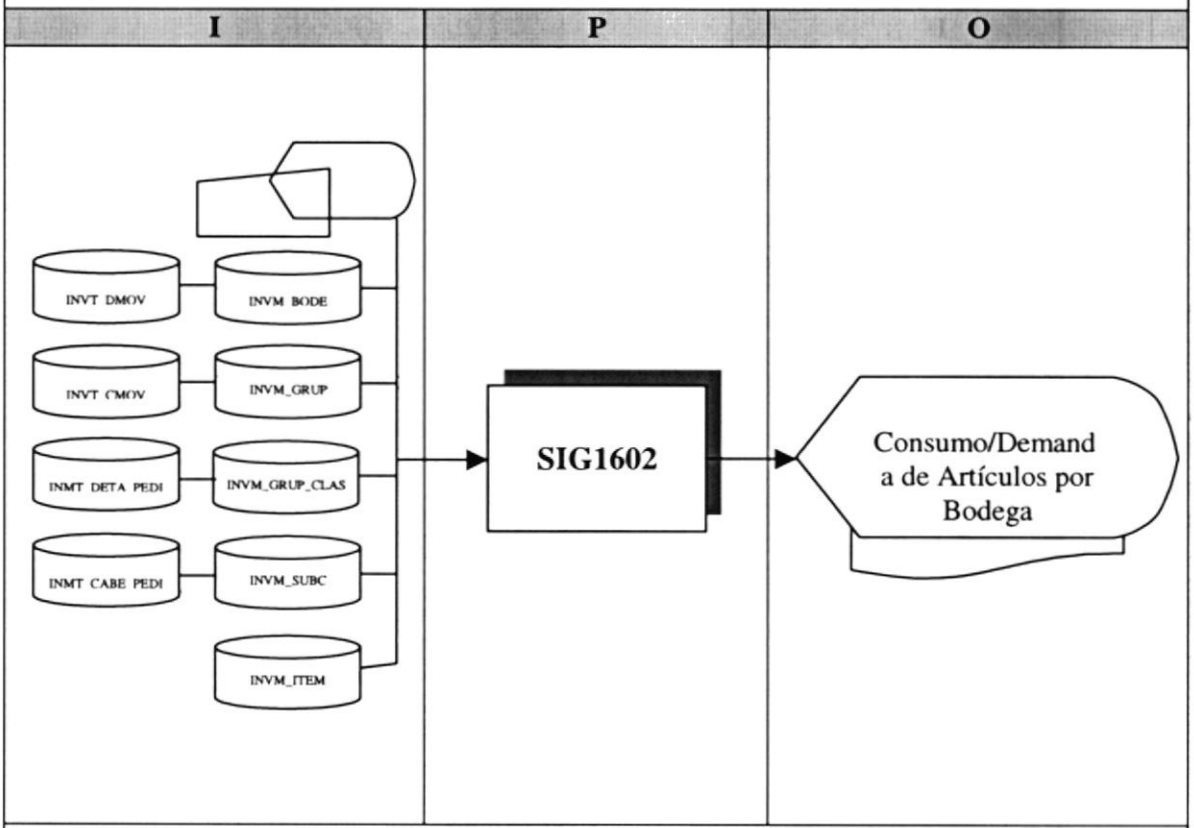

DESCRIPCIÓN DEL PROCESO

1. Verificar el ingreso de datos de los Suministros
2. Llenar el arreglo de Artículos.
3. Crear la tabla temporal.
4. Llenar datos generales del reporte basados en los datos de entrada seleccionados.
5. Almacenar los resultados de la consulta en la tabla temporal.
6. Llenar del reporte desde la tabla temporal

ARMADA DEL ECUADOR	DESCRIPCIÓN DE PROGRAMAS	Página 2 de 2 Fecha de Elaboración: 09/09/2000
AUTOR: PROTCOM-ESPOL **Desarrollador:** Walter Oswaldo Morales Vera	**PROYECTO CANOPUS**	**SISTEMA DE INFORMACIÓN GERENCIAL**
ID: SIG1602 **CONSUMO/DEMANDA DE ARTÍCULOS POR BODEGA**	**Objetivo del Programa:** Mostrar la cantidad de consumida y/o demandada de los suministros seleccionados en una bodega y en un período específico.	

OBSERVACIONES:
Las tablas que intervienen en el proceso pertenecen al módulo de Inventario de Materiales (Suministros).

TABLAS QUE INTERVIENEN EN EL PROGRAMA

No.	Nombre de la Tabla	Descripción
1	INVM_BODE	Maestra de Bodegas
2	INVM_GRUP	Maestra de Grupos
3	INVM_GRUP_CLAS	Maestra de los Grupos Clase
4	INVM_SUBG	Maestra de Subgrupos
5	INVM_ITEM	Maestra de Items
6	INVT_CMOV	Cabecera de los Movimientos
7	INVT_DMOV	Detalle de los Movimientos
8	INMT_CABE_PEDI	Cabecera de los Pedidos
9	INMT_DETA_PEDI	Detalles de los Pedidos

ARMADA DEL ECUADOR	DESCRIPCIÓN DE PROGRAMAS	Página 1 de 1 Fecha de Elaboración: 09/09/2000
AUTOR: PROTCOM-ESPOL **Desarrollador:** Walter Oswaldo Morales Vera	**PROYECTO CANOPUS**	**SISTEMA DE INFORMACIÓN GERENCIAL**
ID: SIG1603 **COMPARATIVO DE INGRESOS VS EGRESOS POR BODEGA**	**Objetivo del Programa:** Mostrar la cantidad de Ingresos vs Egresos en una bodega y en un período específico.	

DIAGRAMA DEL PROCESO

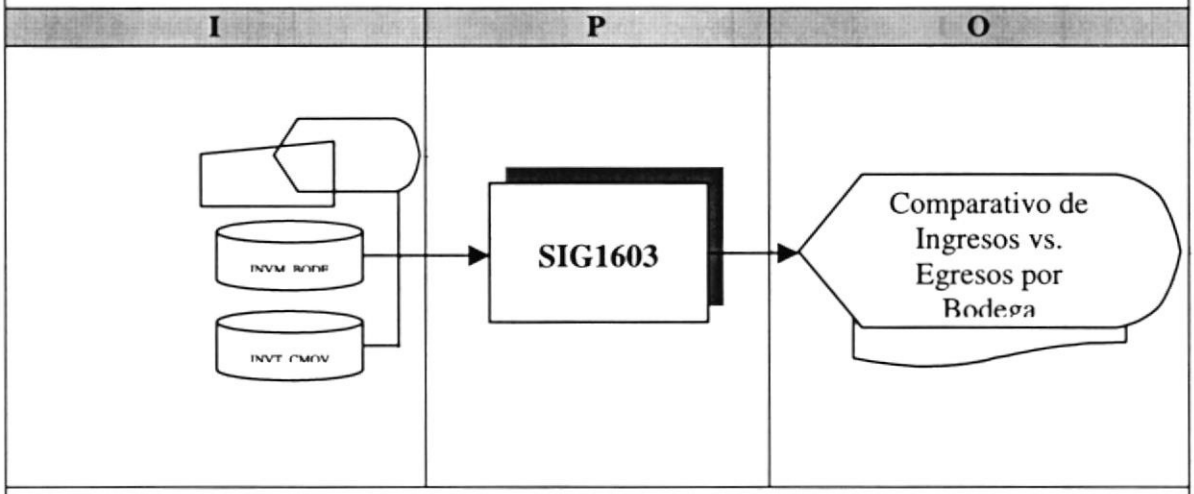

DESCRIPCIÓN DEL PROCESO

1. Verificar el ingreso de datos de los Suministros
2. Llenar el arreglo de Artículos.
3. Crear la tabla temporal.
4. Llenar datos generales del reporte basados en los datos de entrada seleccionados.
5. Almacenar los resultados de la consulta en la tabla temporal.
6. Llenar del reporte desde la tabla temporal

OBSERVACIONES:
Las tablas que intervienen en el proceso pertenecen al módulo de Inventario de Materiales.

TABLAS QUE INTERVIENEN EN EL PROGRAMA

No.	Nombre de la Tabla	Descripción
1	INVM_BODE	Maestra de Bodegas
2	INVT_CMOV	Cabecera de los Movimientos

ARMADA DEL ECUADOR	DESCRIPCIÓN DE PROGRAMAS	Página 2 de 2 Fecha de Elaboración: 09/09/2000
AUTOR: PROTCOM-ESPOL **Desarrollador:** Walter Oswaldo Morales Vera	**PROYECTO CANOPUS**	**SISTEMA DE INFORMACIÓN GERENCIAL**
ID: SIG1601 **CONSUMO/DEMANDA DE ARTÍCULOS POR LOCALIDAD**	**Objetivo del Programa:** Mostrar la cantidad de consumida y/o demandada de los suministros seleccionados en una localidad y en un período específico.	

OBSERVACIONES:
Las tablas que intervienen en el proceso pertenecen al módulo de Recursos Humanos y de Inventario de Materiales (Suministros).

TABLAS QUE INTERVIENEN EN EL PROGRAMA

No.	Nombre de la Tabla	Descripción
1	RHUM_LOCD	Maestra de Localidades
2	RHUM_DESC	Descripción de la localidad
3	INVM_GRUP	Maestra de Grupos
4	INVM_GRUP_CLAS	Maestra de los Grupos Clase
5	INVM_SUBG	Maestra de Subgrupos
6	INVM_ITEM	Maestra de Items
7	INVT_CMOV	Cabecera de los Movimientos
8	INVT_DMOV	Detalle de los Movimientos
9	INMT_CABE_PEDI	Cabecera de los Pedidos
10	INMT_DETA_PEDI	Detalles de los Pedidos

10.21 Comparativo de Ingresos vs. Egresos por Bodega (Suministros)

ARMADA DEL ECUADOR	DESCRIPCIÓN DE PROGRAMAS	Página 1 de 1 Fecha de Elaboración: 09/09/2000
AUTOR: PROTCOM-ESPOL **Desarrollador:** Walter Oswaldo Morales Vera	**PROYECTO CANOPUS**	**SISTEMA DE INFORMACIÓN GERENCIAL**
ID: SIG1603 **COMPARATIVO DE INGRESOS VS EGRESOS POR BODEGA**	**Objetivo del Programa:** Mostrar la cantidad de Ingresos vs Egresos en una bodega y en un período específico.	

DIAGRAMA DEL PROCESO

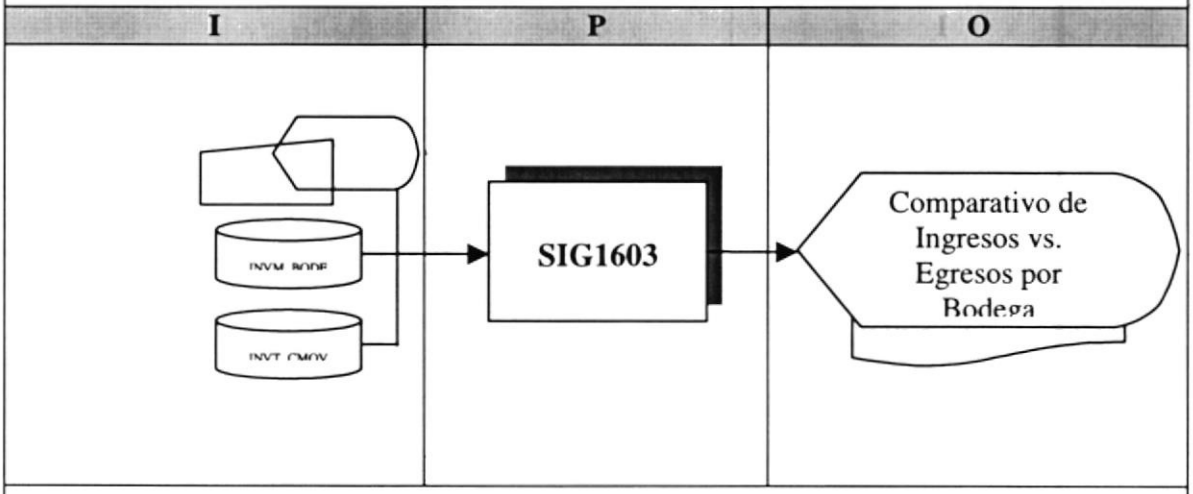

DESCRIPCIÓN DEL PROCESO

7. Verificar el ingreso de datos de los Suministros
8. Llenar el arreglo de Artículos.
9. Crear la tabla temporal.
10. Llenar datos generales del reporte basados en los datos de entrada seleccionados.
11. Almacenar los resultados de la consulta en la tabla temporal.
12. Llenar del reporte desde la tabla temporal

OBSERVACIONES:
Las tablas que intervienen en el proceso pertenecen al módulo de Inventario de Materiales.

TABLAS QUE INTERVIENEN EN EL PROGRAMA

No.	Nombre de la Tabla	Descripción
1	INVM_BODE	Maestra de Bodegas
2	INVT_CMOV	Cabecera de los Movimientos

10.22 Estadística de Ausentismo del Personal

ARMADA DEL ECUADOR	DESCRIPCIÓN DE PROGRAMAS	Página 1 de 1 Fecha de Elaboración: 09/09/2000
AUTOR: PROTCOM-ESPOL **Desarrollador:** Walter Oswaldo Morales Vera	**PROYECTO CANOPUS**	**SISTEMA DE INFORMACIÓN GERENCIAL**
ID: SIG1701 **ESTADÍSTICA DE AUSENTISMO DEL PERSONAL**	**Objetivo del Programa:** Presentar información de los permisos de ausencia otorgados al personal según los parámetros elegidos como datos de entrada.	

DIAGRAMA DEL PROCESO

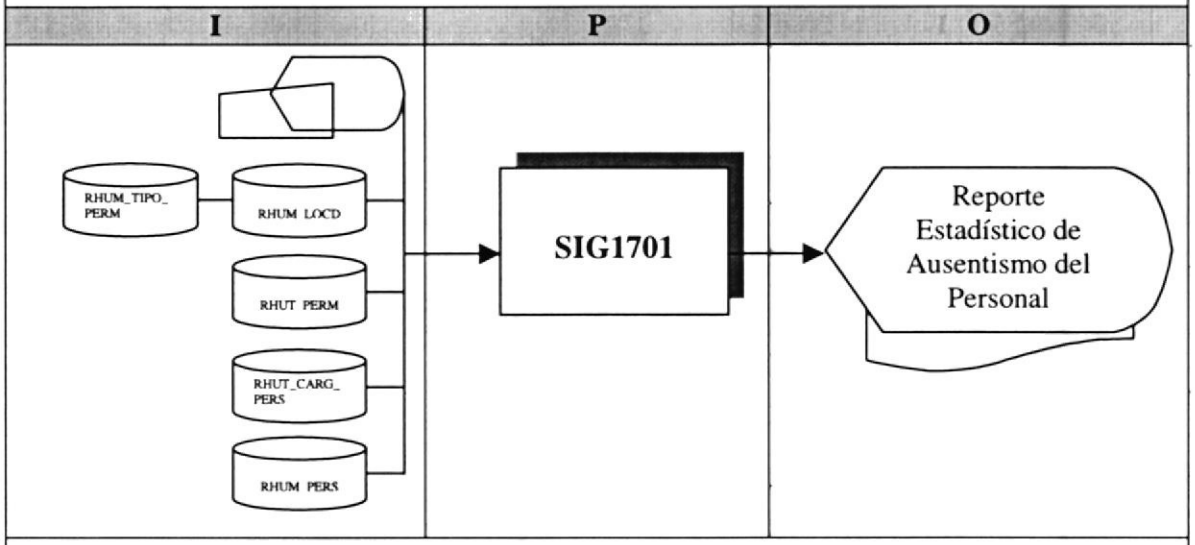

DESCRIPCIÓN DEL PROCESO

1. Verificar que exista selección de Localidad, de la fecha, tipos de personal, y los permisos.
2. Crear la tabla temporal.
3. Llenar datos generales del gráfico y reporte basados en los datos de entrada seleccionados (permisos y localidades)
4. Llenar los arreglos correspondientes a los tipos de permisos y localidades ingresados
5. Seleccionar a las personas que concuerden con las localidades y con los tipos de permisos ingresados.
6. Almacenar los resultados de la consulta en la tabla temporal.
7. Llenar datos del gráfico y del informe escrito desde la tabla temporal

OBSERVACIONES:

Todas las tablas que intervienen en el proceso pertenecen al módulo de Recursos Humanos

TABLAS QUE INTERVIENEN EN EL PROGRAMA

No.	Nombre de la Tabla	Descripción
1	RHUM_LOCD	Maestra de Localidades
2	RHUM_PERS	Maestra de Personal
3	RHUT_PERM	Transaccional de los Permisos Otorgados al Personal
4	RHUT_CARG_PERS	Maestra de cargos del personal
5	RHUT_TIPO_PERM	Maestra de los Permisos

10.23 Resumen de Personal por Cursos Dictados

ARMADA DEL ECUADOR	DESCRIPCIÓN DE PROGRAMAS	Página 1 de 1 Fecha de Elaboración: 09/09/2000
AUTOR: PROTCOM-ESPOL **Desarrollador:** Walter Oswaldo Morales Vera	**PROYECTO CANOPUS**	**SISTEMA DE INFORMACIÓN GERENCIAL**
ID: SIG1702 **RESUMEN DE PERSONAL POR CURSOS DICTADOS**	**Objetivo del Programa:** Presentar información del personal que asistió a los diferentes cursos dictados, según los parámetros elegidos como datos de entrada.	

DIAGRAMA DEL PROCESO

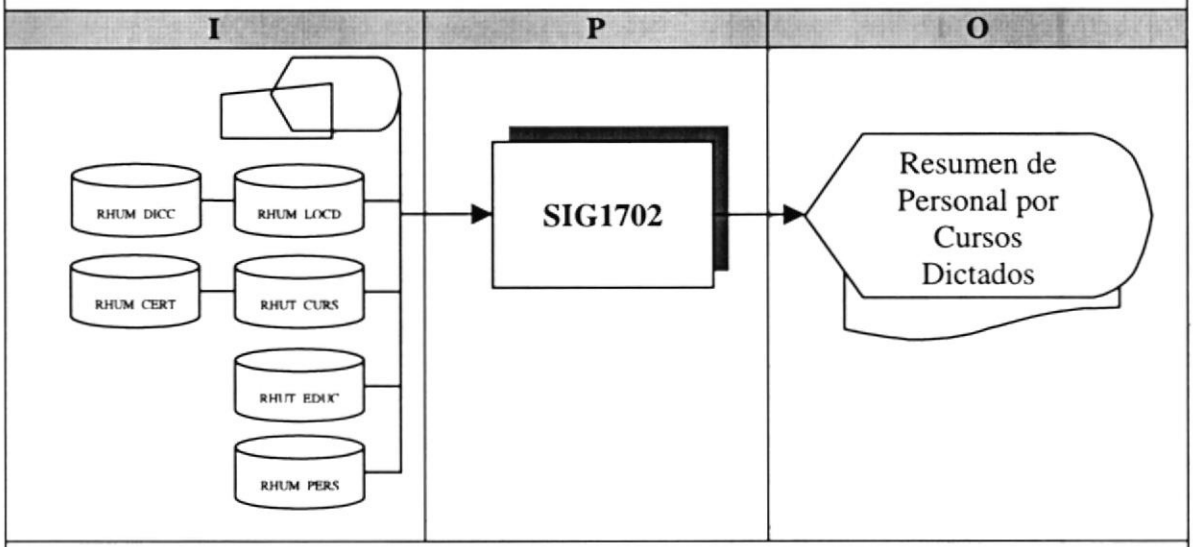

DESCRIPCIÓN DEL PROCESO

1. Verificar que exista selección de Localidad, de la fecha, tipos de personal, y los cursos.
2. Llenar datos generales del reporte basados en los datos de entrada seleccionados.
3. Llenar los arreglos correspondientes a los datos ingresados y seleccionar las sentencias que corresponden a la estructura de la consulta.
4. Seleccionar las tablas a las que debe accesar en la consulta y armar completamente la estructura de la consulta.
5. Seleccionar los registros (ejecutar la consulta).
6. Llenar datos del gráfico y del informe escrito desde la tabla temporal

OBSERVACIONES:

Todas las tablas que intervienen en el proceso pertenecen al módulo de Recursos Humanos

TABLAS QUE INTERVIENEN EN EL PROGRAMA

No.	Nombre de la Tabla	Descripción
1	RHUM_LOCD	Maestra de Localidades
2	RHUM_PERS	Maestra de Personal
3	RHUT_CURS	Transaccional de los Cursos a los que asiste el Personal
4	RHUT_EDUC	Transaccional de los Cursos Dictados
5	RHUT_CERT	Transaccional de los Certificados entregados
6	RHUM_DICC	Maestra de Parámetros para obtener

10.24 Resumen de Cursos Dictados / Planificados

ARMADA DEL ECUADOR	DESCRIPCIÓN DE PROGRAMAS	Página 1 de 1 Fecha de Elaboración: 09/09/2000
AUTOR: PROTCOM-ESPOL **Desarrollador:** Walter Oswaldo Morales Vera	**PROYECTO CANOPUS**	**SISTEMA DE INFORMACIÓN GERENCIAL**
ID: SIG1704 **RESUMEN DE CURSOS DICTADOS / PLANIFICADOS**	**Objetivo del Programa:** Presentar información de los cursos dictados vs. los planificados, según los parámetros elegidos como datos de entrada.	

DIAGRAMA DEL PROCESO

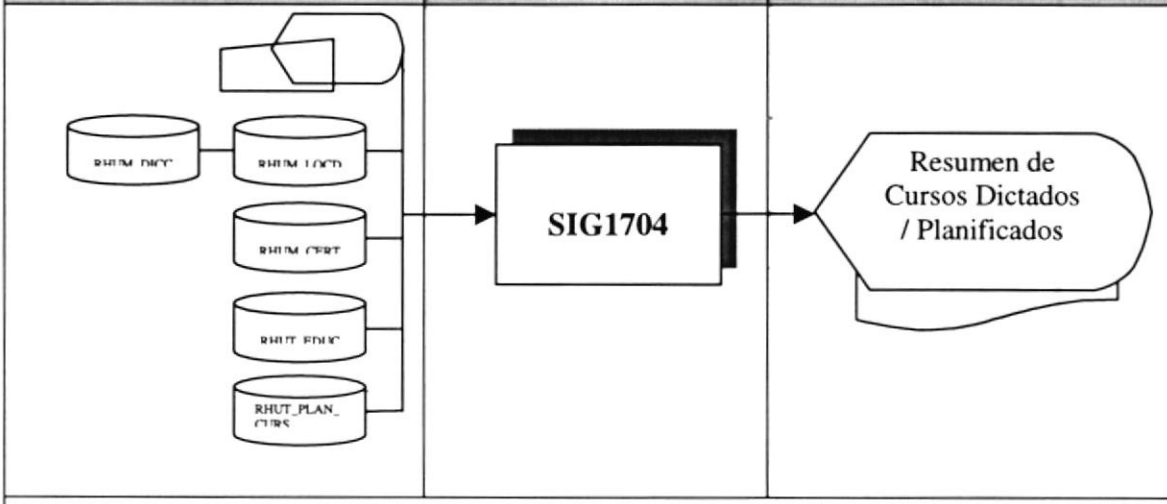

DESCRIPCIÓN DEL PROCESO

1. Verificar que exista selección de Localidad, de la fecha, y de los cursos.
2. Llenar datos generales del reporte basados en los datos de entrada seleccionados.
3. Llenar los arreglos correspondientes a los datos ingresados y seleccionar las sentencias que corresponden a la estructura de la consulta.
4. Seleccionar las tablas a las que debe accesar en la consulta y armar completamente la estructura de la consulta.
5. Seleccionar los registros (ejecutar la consulta).
6. Llenar datos del gráfico y del informe escrito desde la tabla temporal

OBSERVACIONES:

Todas las tablas que intervienen en el proceso pertenecen al módulo de Recursos Humanos

TABLAS QUE INTERVIENEN EN EL PROGRAMA

No.	Nombre de la Tabla	Descripción
1	RHUM_LOCD	Maestra de Localidades
2	RHUT_PLAN_CURS	Cursos Planificados
3	RHUT_EDUC	Cursos Dictados
4	RHUT_CERT	Certificados entregados al personal
5	RHUM_DICC	Maestra de Parámetros de Recursos Humanos

10.25 Reporte Estadístico de Personal

ARMADA DEL ECUADOR	DESCRIPCIÓN DE PROGRAMAS	Página 1 de 1 Fecha de Elaboración: 09/09/2000
AUTOR: PROTCOM-ESPOL **Desarrollador:** Walter Oswaldo Morales Vera	**PROYECTO CANOPUS**	**SISTEMA DE INFORMACIÓN GERENCIAL**
ID: SIG1705 ESTADÍSTICO DE PERSONAL	**Objetivo del Programa:** Presentar información del personal según los parámetros elegidos como datos de entrada.	

DIAGRAMA DEL PROCESO

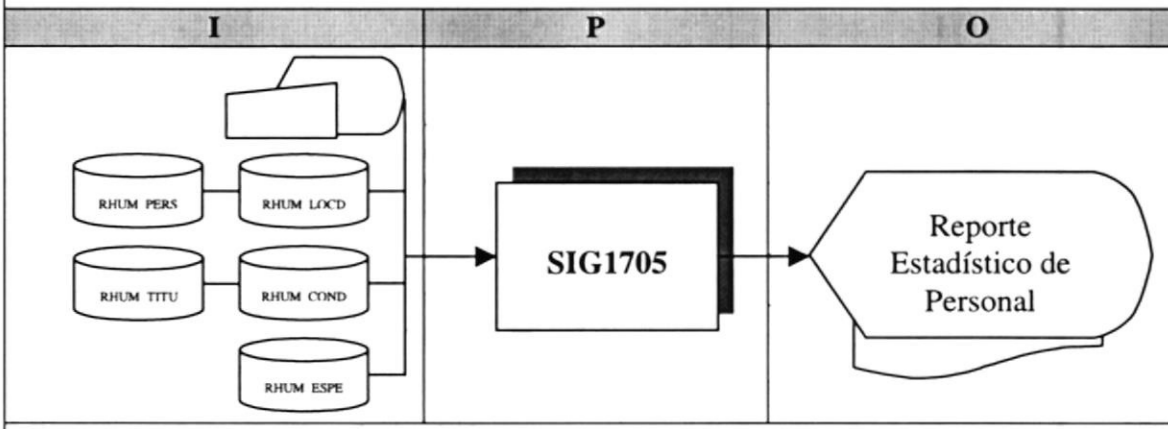

DESCRIPCIÓN DEL PROCESO

1. Verificar que existan datos seleccionados
2. Llenar datos generales del reporte basados en los datos de entrada seleccionados.
3. Llenar los arreglos correspondientes a los datos ingresados y seleccionar las sentencias que corresponden a la estructura de la consulta.
4. Seleccionar las tablas a las que debe accesar en la consulta y armar completamente la estructura de la consulta
5. Seleccionar los registros (ejecutar la consulta).
6. Escribe en gráfico y reporte
   - Cabecera: datos de entrada seleccionados
7. Gráfico: Automático con totales
8. Reporte:
   - Quiebre por datos iniciales
   - Escribir los registros seleccionados
   - Mostrar totales por quiebre.

OBSERVACIONES:

Todas las tablas que intervienen en el proceso pertenecen al módulo de Recursos Humanos

TABLAS QUE INTERVIENEN EN EL PROGRAMA

No.	Nombre de la Tabla	Descripción
1	RHUM_LOCD	Maestra de Localidades
2	RHUM_PERS	Maestra de Personal
3	RHUM_TITU	Maestra de títulos del personal
4	RHUM_COND	Maestra de condecoraciones del personal
5	RHUM_ESPE	Maestra de especializaciones del personal

10.26 Plazas

ARMADA DEL ECUADOR	DESCRIPCIÓN DE PROGRAMAS	Página 1 de 1 Fecha de Elaboración: 09/09/2000
AUTOR: PROTCOM-ESPOL **Desarrollador:** Walter Oswaldo Morales Vera	**PROYECTO CANOPUS**	**SISTEMA DE INFORMACIÓN GERENCIAL**
ID: SIG1706 **PLAZAS**	**Objetivo del Programa:** Presentar la cantidad de plazas orgánicas totales, la ocupadas y las disponibles en una localidad.	

DIAGRAMA DEL PROCESO

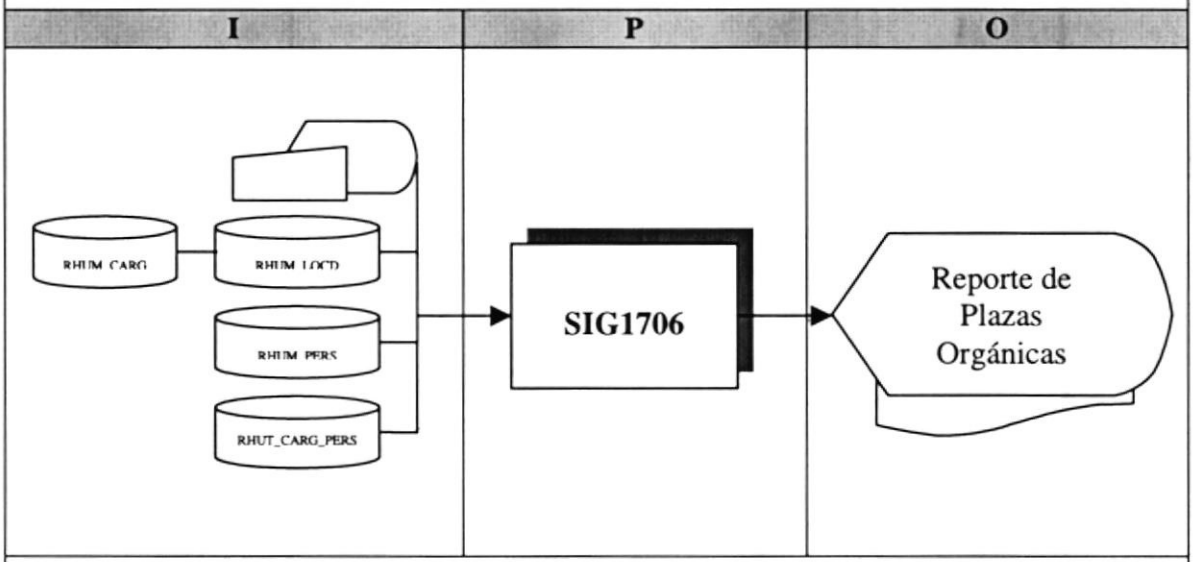

DESCRIPCIÓN DEL PROCESO

1. Verificar que existan datos seleccionados
2. Llenar datos generales del reporte basados en los datos de entrada seleccionados.
3. Llenar los arreglos correspondientes a los datos ingresados y seleccionar las sentencias que corresponden a la estructura de la consulta.
4. Seleccionar las tablas a las que debe accesar en la consulta y armar completamente la estructura de la consulta
5. Seleccionar los registros (ejecutar la consulta).
6. Escribe en gráfico y reporte

OBSERVACIONES:

Todas las tablas que intervienen en el proceso pertenecen al módulo de Recursos Humanos

TABLAS QUE INTERVIENEN EN EL PROGRAMA

No.	Nombre de la Tabla	Descripción
1	RHUM_LOCD	Maestra de Localidades
2	RHUM_PERS	Maestra de Personal
3	RHUT_CARG_PERS	Tabla de Asignación de Cargos a las Personas
4	RHUM_CARG	Maestra de Cargos

COMPARATIVO DE INGRESOS VS. EGRESOS POR BODEGA

ARMADA DEL ECUADOR	DESCRIPCIÓN DE PROGRAMAS	Página 1 de 1 Fecha de Elaboración: 09/09/2000
AUTOR: PROTCOM-ESPOL **Desarrollador:** Walter Oswaldo Morales Vera	**PROYECTO CANOPUS**	**SISTEMA DE INFORMACIÓN GERENCIAL**
ID: SIG1803 **COMPARATIVO DE INGRESOS VS EGRESOS POR BODEGA**	**Objetivo del Programa:** Mostrar la cantidad de Ingresos vs Egresos en una bodega y en un período específico.	

DIAGRAMA DEL PROCESO

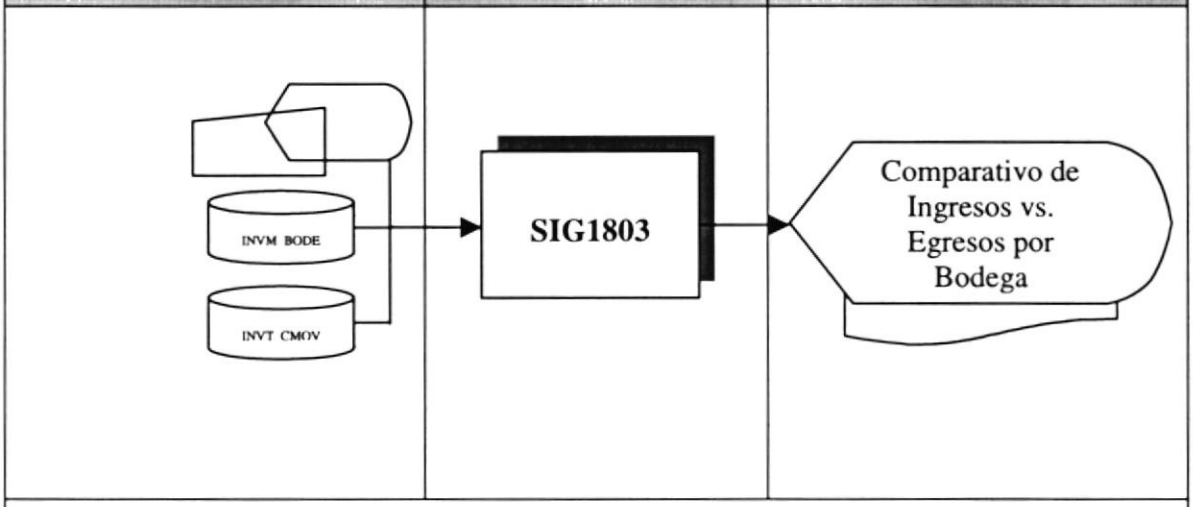

DESCRIPCIÓN DEL PROCESO

13. Verificar el ingreso de datos de los Repuestos
14. Llenar el arreglo de Artículos.
15. Crear la tabla temporal.
16. Llenar datos generales del reporte basados en los datos de entrada seleccionados.
17. Almacenar los resultados de la consulta en la tabla temporal.
18. Llenar del reporte desde la tabla temporal

OBSERVACIONES:
Las tablas que intervienen en el proceso pertenecen al módulo de Inventario de Repuestos.

TABLAS QUE INTERVIENEN EN EL PROGRAMA

No.	Nombre de la Tabla	Descripción
1	INVM_BODE	Maestra de Bodegas
2	INVT_CMOV	Cabecera de los Movimientos

10.27 Recursos Usados en Talleres

ARMADA DEL ECUADOR	DESCRIPCIÓN DE PROGRAMAS	Página 1 de 1 Fecha de Elaboración: 09/09/2000
AUTOR: PROTCOM-ESPOL **Desarrollador:** Walter Oswaldo Morales Vera	**PROYECTO CANOPUS**	**SISTEMA DE INFORMACIÓN GERENCIAL**
ID: SIG2102 **RECURSOS USADOS EN TALLERES**	**Objetivo del Programa:** Listará la cantidad en sus unidades respectivas de los recursos usados en un Taller en un período.	

DIAGRAMA DEL PROCESO

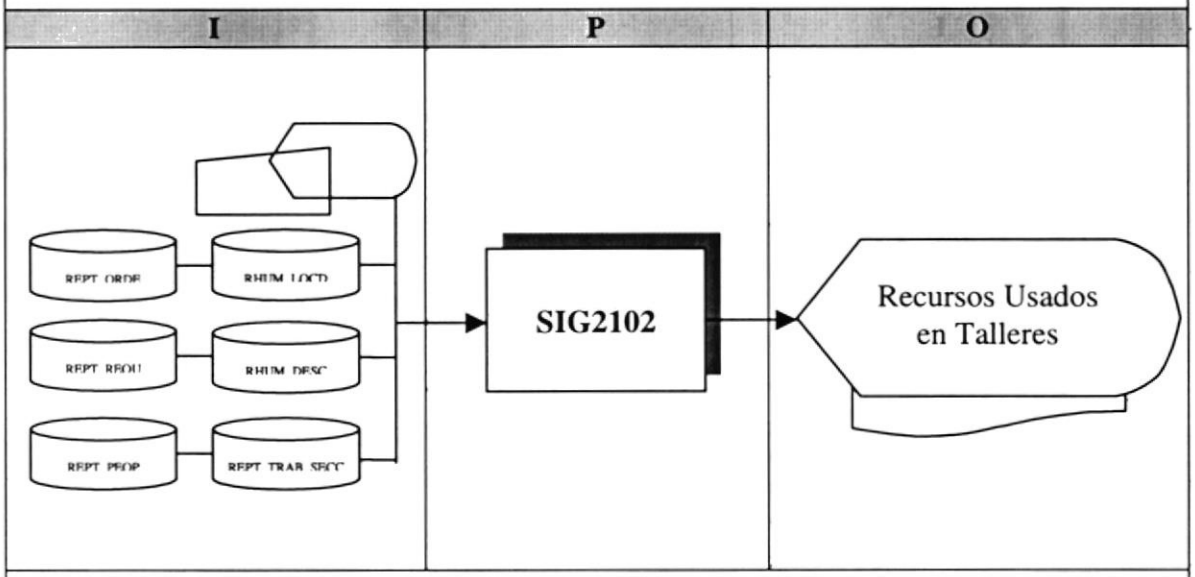

DESCRIPCIÓN DEL PROCESO

1. Verificar el ingreso de datos de los Talleres y recursos
2. Llenar el arreglo de Talleres.
3. Crear la tabla temporal.
4. Llenar datos generales del reporte basados en los datos de entrada seleccionados.
5. Almacenar los resultados de la consulta en la tabla temporal.
6. Llenar del reporte desde la tabla temporal

OBSERVACIONES:
Las tablas que intervienen en el proceso pertenecen al módulo de Recursos Humanos y Reparaciones.

TABLAS QUE INTERVIENEN EN EL PROGRAMA

No.	Nombre de la Tabla	Descripción
1	RHUM_LOCD	Maestra de Localidades
2	RHUM_DESC	Maestra de Descripciones de Localidades
3	REPT_TRAB_SECC	Trabajos realizados las secciones de los talleres
4	REPT_ORDE	Transaccional de las Órdenes de Trabajo
5	REPT_REQU	Transaccional de requerimientos
6	REPT_PEOP	Asignación del Personal a las reparaciones

10.28 Análisis de Trabajo de un Taller por Secciones

ARMADA DEL ECUADOR	DESCRIPCIÓN DE PROGRAMAS	Página 1 de 2 Fecha de Elaboración: 14/Abr/1999
AUTOR: PROTCOM-ESPOL **Desarrollador:** Walter Oswaldo Morales Vera	**PROYECTO CANOPUS**	**SISTEMA DE INFORMACIÓN GERENCIAL**
ID: SIG2103 **ANÁLISIS DE TRABAJO DE UN TALLER POR SECCIONES**	**Objetivo del Programa:** En este reporte se listará diferentes Recursos usados en las diferentes secciones que conforman un taller para realizar su trabajo en varios períodos.	

DIAGRAMA DEL PROCESO

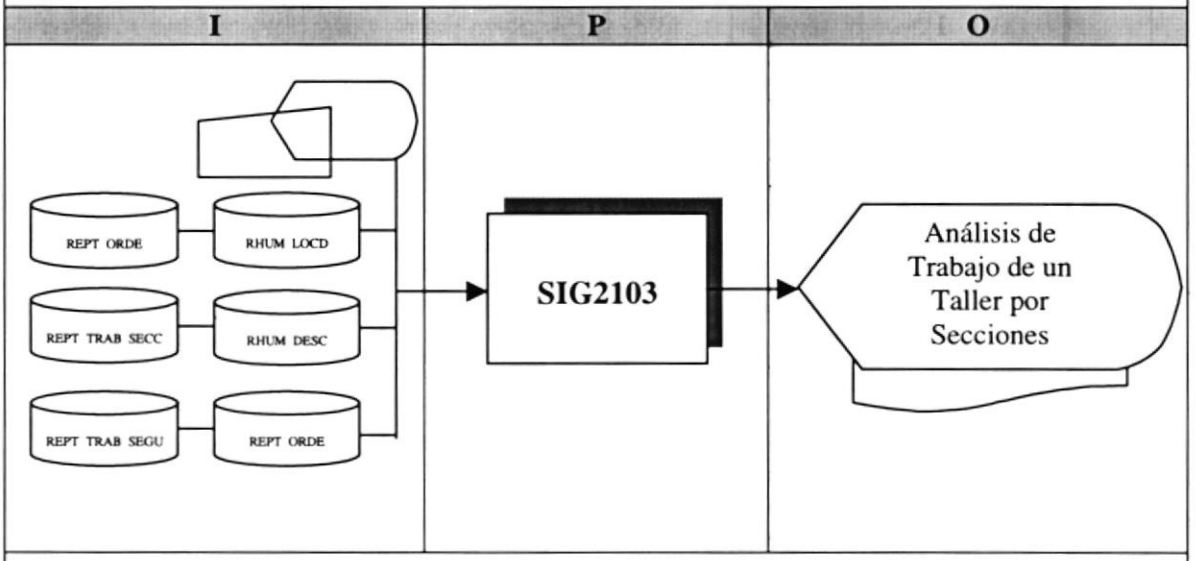

DESCRIPCIÓN DEL PROCESO

1. Verificar el ingreso de datos de los Talleres y recursos
2. Llenar el arreglo de Talleres.
3. Crear la tabla temporal.
4. Llenar datos generales del reporte basados en los datos de entrada seleccionados.
5. Almacenar los resultados de la consulta en la tabla temporal.
6. Llenar del reporte desde la tabla temporal

OBSERVACIONES:
Las tablas que intervienen en el proceso pertenecen al módulo de Recursos Humanos y Reparaciones.

TABLAS QUE INTERVIENEN EN EL PROGRAMA

No.	Nombre de la Tabla	Descripción
1	REPT_ORDE	Transaccional de las Órdenes de Trabajo.
2	REPT_TRAB_SECC	Transaccional de la asignación de trabajo a las secciones del Taller.
3	REPT_TRAB_SEGU	Transaccional del seguimiento de las labores realizadas por las personas que laboran en una Orden de Trabajo.
4	RHUM_LOCD	Maestra de Localidades
5	RHUM_DESC	Descripción de Localidades

10.29 Estadístico General de Órdenes de Trabajo Internas

ARMADA DEL ECUADOR	DESCRIPCIÓN DE PROGRAMAS	Página 1 de 1 Fecha de Elaboración: 09/09/2000
AUTOR: PROTCOM-ESPOL **Desarrollador:** Walter Oswaldo Morales Vera	**PROYECTO CANOPUS**	**SISTEMA DE INFORMACIÓN GERENCIAL**
ID: SIG2105 **ESTADISCO GENERAL DE ÓRDENES DE TRABAJO INTERNAS**	**Objetivo del Programa:** Listará la cantidad de Órdenes de trabajo Internas generadas en un departamento en particular en un período en particular.	

DIAGRAMA DEL PROCESO

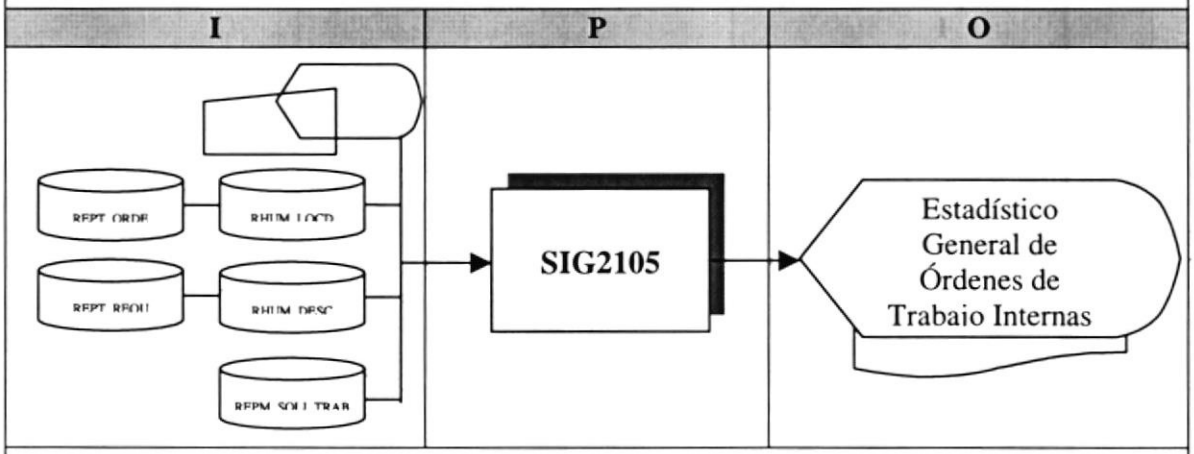

DESCRIPCIÓN DEL PROCESO

1. Verificar el ingreso de datos de las Localidades y el período.
2. Llenar el arreglo de Talleres.
3. Crear la tabla temporal.
4. Llenar datos generales del reporte basados en los datos de entrada seleccionados.
5. Almacenar los resultados de la consulta en la tabla temporal.
6. Llenar el reporte desde la tabla temporal.

OBSERVACIONES:
Las tablas que intervienen en el proceso pertenecen al módulo de Recursos Humanos y Reparaciones.

TABLAS QUE INTERVIENEN EN EL PROGRAMA

No.	Nombre de la Tabla	Descripción
1	RHUM_LOCD	Maestra de Localidades
2	RHUM_DESC	Maestra de Descripciones de Localidades
3	REPT_ORDE	Transaccional de las Órdenes de Trabajo
4	REPT_REQU	Transaccional de requerimientos
5	REPM_SOLI_TRAB	Maestra de Solicitudes de Trabajo

10.30 Estadístico General de Solicitudes de Trabajo

ARMADA DEL ECUADOR	DESCRIPCIÓN DE PROGRAMAS	Página 1 de 1 Fecha de Elaboración: 09/09/2000
AUTOR: PROTCOM-ESPOL **Desarrollador:** Walter Oswaldo Morales Vera	**PROYECTO CANOPUS**	**SISTEMA DE INFORMACIÓN GERENCIAL**
ID: SIG2106 **ESTADÍSTICO GENERAL DE SOLICITUDES DE TRABAJO**	**Objetivo del Programa:** Listará la cantidad de Solicitudes de trabajo generadas en un departamento en particular en un período en particular, con sus respectivos estados.	

DIAGRAMA DEL PROCESO

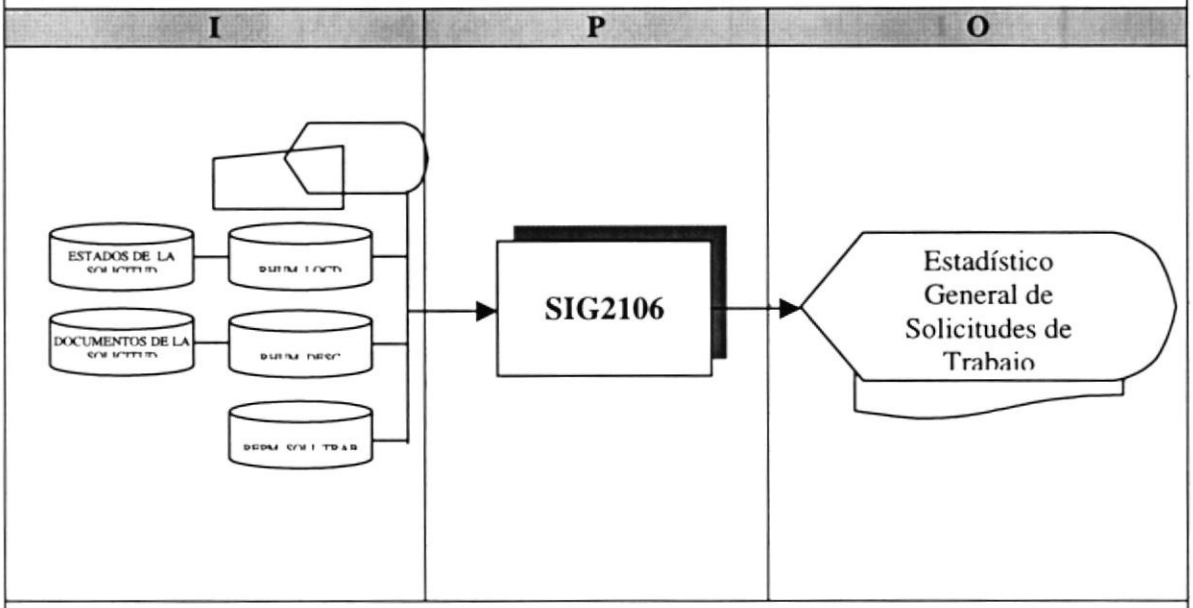

DESCRIPCIÓN DEL PROCESO

1. Verificar el ingreso de datos de las Localidades y el período.
2. Llenar el arreglo de Talleres.
3. Crear la tabla temporal.
4. Llenar datos generales del reporte basados en los datos de entrada seleccionados.
5. Almacenar los resultados de la consulta en la tabla temporal.
6. Llenar el reporte desde la tabla temporal.

OBSERVACIONES:
Las tablas que intervienen en el proceso pertenecen al módulo de Recursos Humanos y Reparaciones.

TABLAS QUE INTERVIENEN EN EL PROGRAMA

No.	Nombre de la Tabla	Descripción
1	RHUM_LOCD	Maestra de Localidades
2	RHUM_DESC	Maestra de Descripciones de Localidades
3	REPM_SOLI_TRAB	Maestra de Solicitudes de Trabajo

10.31 Estadístico General de Órdenes de Trabajo

ARMADA DEL ECUADOR	DESCRIPCIÓN DE PROGRAMAS	Página 1 de 1 Fecha de Elaboración: 09/09/2000

AUTOR: PROTCOM-ESPOL **Desarrollador:** Walter Oswaldo Morales Vera	PROYECTO CANOPUS	SISTEMA DE INFORMACIÓN GERENCIAL

ID: SIG2108 **ESTADISCO GENERAL DE ÓRDENES DE TRABAJO**	**Objetivo del Programa:** Listará la cantidad de Órdenes de trabajo generadas en una determinada localidad en un período en particular.

DIAGRAMA DEL PROCESO

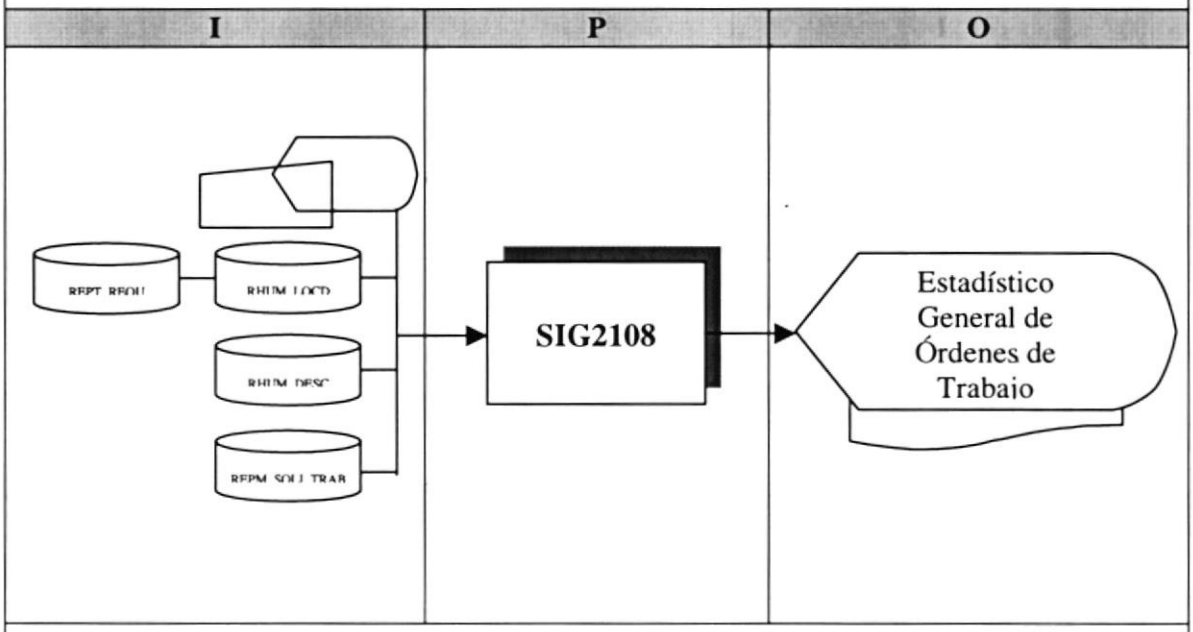

DESCRIPCIÓN DEL PROCESO

1. Verificar el ingreso de datos de las Localidades y el período.
2. Llenar el arreglo de Talleres.
3. Crear la tabla temporal.
4. Llenar datos generales del reporte basados en los datos de entrada seleccionados.
5. Almacenar los resultados de la consulta en la tabla temporal.
6. Llenar el reporte desde la tabla temporal.

OBSERVACIONES:
Las tablas que intervienen en el proceso pertenecen al módulo de Recursos Humanos y Reparaciones.

TABLAS QUE INTERVIENEN EN EL PROGRAMA

No.	Nombre de la Tabla	Descripción
1	RHUM_LOCD	Maestra de Localidades
2	RHUM_DESC	Maestra de Descripciones de Localidades
3	REPT_REQU	Transaccional de requerimientos
4	REPM_SOLI_TRAB	Maestra de Solicitudes de Trabajo

10.32 Reporte Detallado de Órdenes de Trabajo

ARMADA DEL ECUADOR	DESCRIPCIÓN DE PROGRAMAS	Página 1 de 1 Fecha de Elaboración: 09/09/2000
AUTOR: PROTCOM-ESPOL **Desarrollador:** Walter Oswaldo Morales Vera	**PROYECTO CANOPUS**	**SISTEMA DE INFORMACIÓN GERENCIAL**
ID: SIG2109 **REPORTE DETALLADO DE ÓRDENES DE TRABAJO**	**Objetivo del Programa:** Listará de forma detallada las Órdenes de trabajo generadas en una determinada localidad en un período en particular, con su respectivo estado actual y costo..	

DIAGRAMA DEL PROCESO

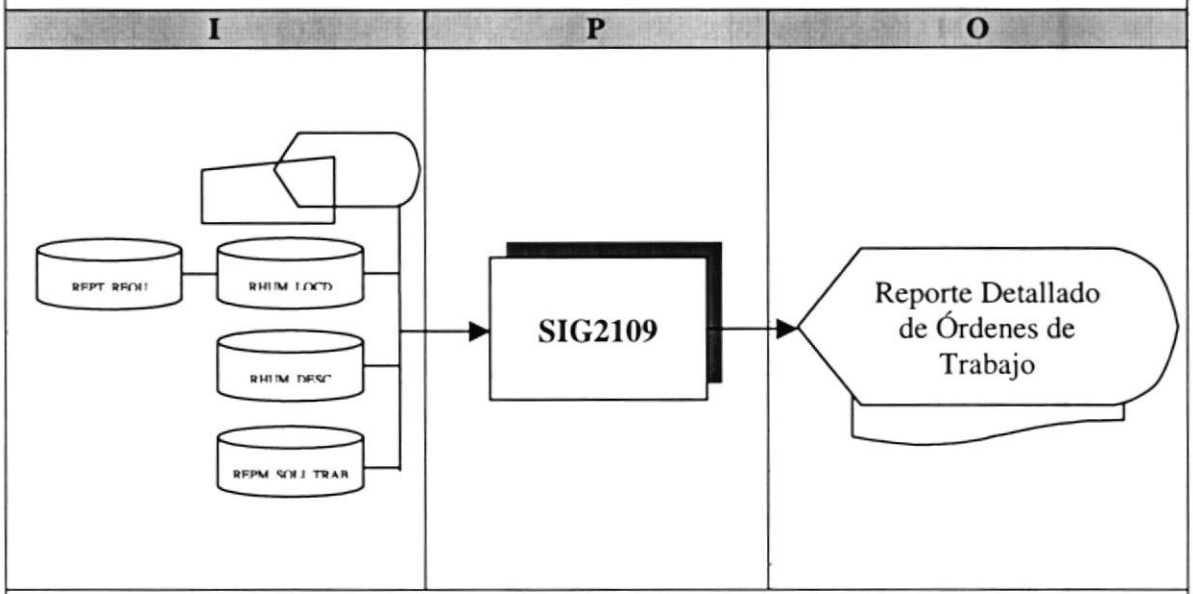

DESCRIPCIÓN DEL PROCESO

1. Verificar el ingreso de datos de las Localidades y el período.
2. Llenar el arreglo de Talleres.
3. Crear la tabla temporal.
4. Llenar datos generales del reporte basados en los datos de entrada seleccionados.
5. Almacenar los resultados de la consulta en la tabla temporal.
6. Llenar el reporte desde la tabla temporal.

OBSERVACIONES:
Las tablas que intervienen en el proceso pertenecen al módulo de Recursos Humanos y Reparaciones.

TABLAS QUE INTERVIENEN EN EL PROGRAMA

No.	Nombre de la Tabla	Descripción
1	RHUM_LOCD	Maestra de Localidades
2	RHUM_DESC	Maestra de Descripciones de Localidades
3	REPT_REQU	Transaccional de requerimientos
4	REPM_SOLI_TRAB	Maestra de Solicitudes de Trabajo

10.33 Reporte de Solicitudes de Trabajo

ARMADA DEL ECUADOR	DESCRIPCIÓN DE PROGRAMAS	Página 1 de 1 Fecha de Elaboración: 09/09/2000
AUTOR: PROTCOM-ESPOL **Desarrollador:** Walter Oswaldo Morales Vera	**PROYECTO CANOPUS**	**SISTEMA DE INFORMACIÓN GERENCIAL**
ID: SIG2111 **REPORTE DETALLADO DE ÓRDENES DE TRABAJO**	**Objetivo del Programa:** Listará de forma detallada las Órdenes de trabajo generadas en una determinada localidad en un período en particular, con su respectivo estado actual y costo..	

DIAGRAMA DEL PROCESO

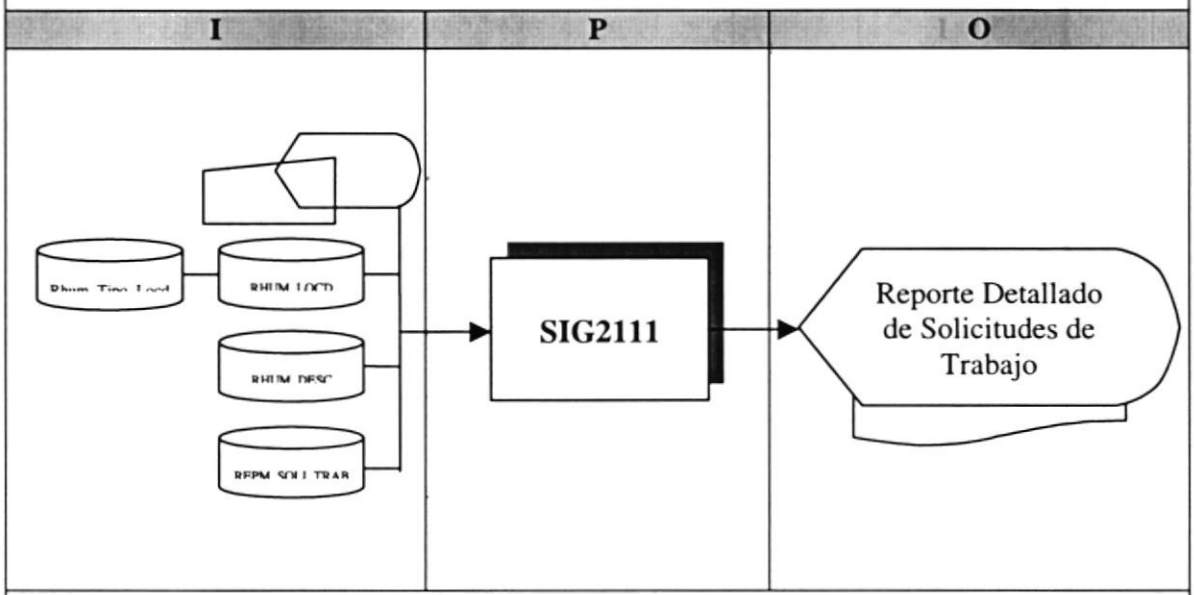

DESCRIPCIÓN DEL PROCESO

7. Verificar el ingreso de datos de las Localidades.
8. Realizar la consulta con los datos seleccionados.
9. Llenar los resultados de la consulta se los coloca en una componente de software (MSFLEXGRID)
10. Los resultados presentados en el control se direccionan al reporte

OBSERVACIONES:
Las tablas que intervienen en el proceso pertenecen al módulo de Recursos Humanos y Reparaciones.

TABLAS QUE INTERVIENEN EN EL PROGRAMA

No.	Nombre de la Tabla	Descripción
1	RHUM_LOCD	Maestra de Localidades
2	RHUM_DESC	Maestra de Descripciones de Localidades
3	RHUM_TIPO_LOCD	Maestra de tipo de localidades
4	REPM_SOLI_TRAB	Maestra de Solicitudes de Trabajo

10.34 Asignación Presupuestaria por Órdenes de Trabajo

ARMADA DEL ECUADOR	DESCRIPCIÓN DE PROGRAMAS	Página 1 de 1 Fecha de Elaboración: 09/09/2000
AUTOR: PROTCOM-ESPOL **Desarrollador:** Walter Oswaldo Morales Vera	**PROYECTO CANOPUS**	**SISTEMA DE INFORMACIÓN GERENCIAL**
ID: SIG2110 **ASIGNACION PRESUPUESTARIA POR ÓRDENES DE TRABAJO**	**Objetivo del Programa:** Listará de forma detallada las Órdenes de trabajo generadas en una determinada localidad en un período en particular, con su respectiva partida presupuestaria y el costo de la misma costo.	

DIAGRAMA DEL PROCESO

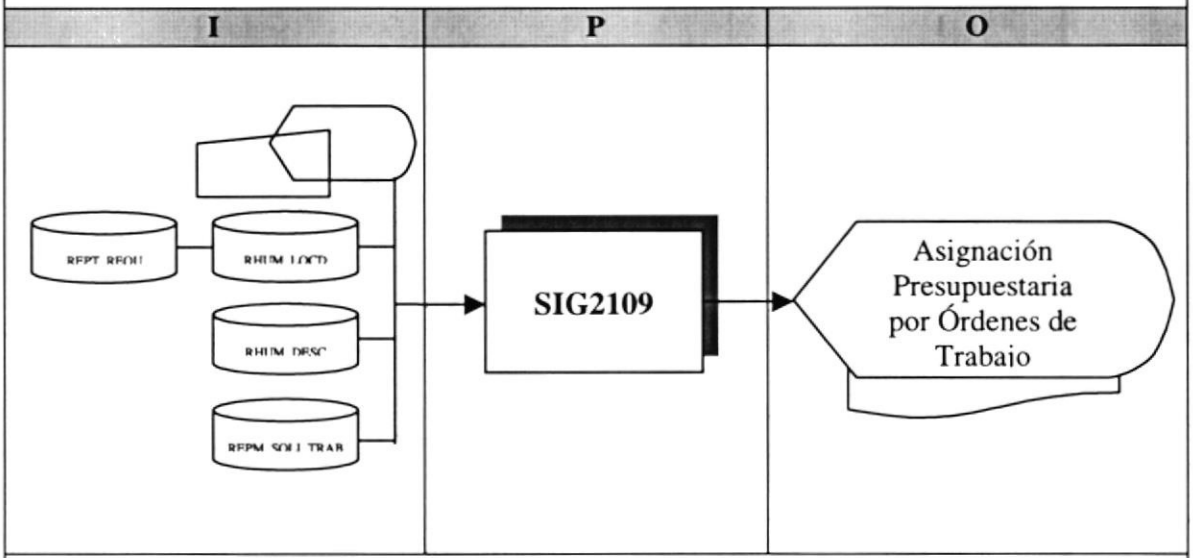

DESCRIPCIÓN DEL PROCESO

1. Verificar el ingreso de datos de las Localidades y el período.
2. Llenar el arreglo de Talleres.
3. Crear la tabla temporal.
4. Llenar datos generales del reporte basados en los datos de entrada seleccionados.
5. Almacenar los resultados de la consulta en la tabla temporal.
6. Llenar el reporte desde la tabla temporal.

OBSERVACIONES:
Las tablas que intervienen en el proceso pertenecen al módulo de Recursos Humanos y Reparaciones.

TABLAS QUE INTERVIENEN EN EL PROGRAMA

No.	Nombre de la Tabla	Descripción
1	RHUM_LOCD	Maestra de Localidades
2	RHUM_DESC	Maestra de Descripciones de Localidades
3	REPT_REQU	Transaccional de requerimientos
4	REPM_SOLI_TRAB	Maestra de Solicitudes de Trabajo

10.35 Obras Planificadas por Proyecto

ARMADA DEL ECUADOR	DESCRIPCIÓN DE PROGRAMAS	Página 1 de 1 Fecha de Elaboración: 09/09/2000
AUTOR: PROTCOM-ESPOL **Desarrollador:** Walter Oswaldo Morales Vera	**PROYECTO CANOPUS**	**SISTEMA DE INFORMACIÓN GERENCIAL**
ID: SIG2201 **OBRAS PLANIFICADAS POR PROYECTO**	**Objetivo del Programa:** Listará la cantidad de Obras asignadas a un proyecto en particular seleccionado.	

DIAGRAMA DEL PROCESO

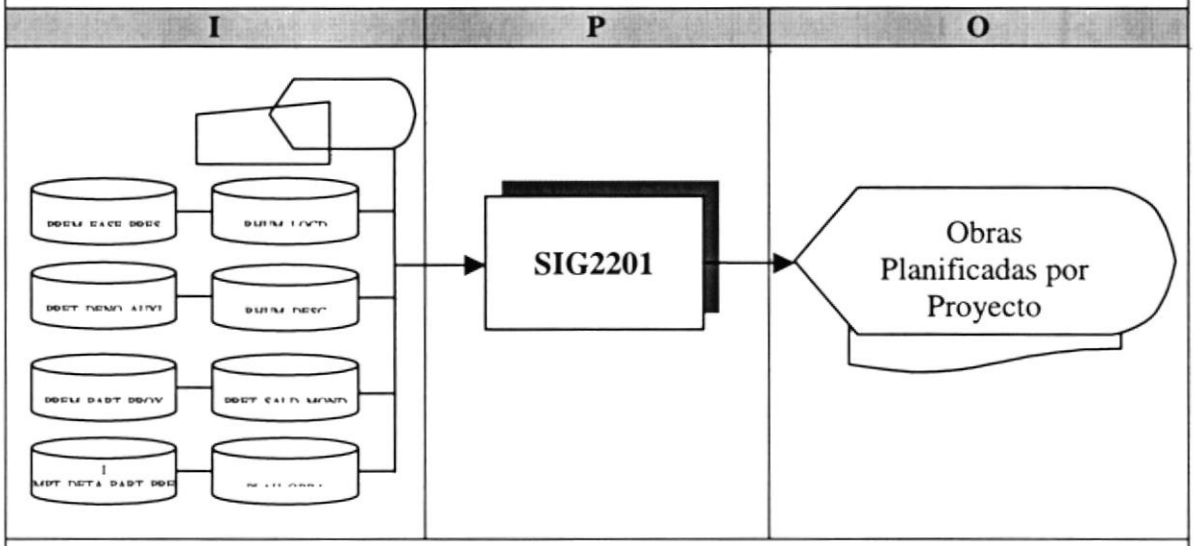

DESCRIPCIÓN DEL PROCESO

1. Verificar el ingreso de datos de los Proyecto/Fase/Item y el período.
2. Llenar el arreglo de Proyectos.
3. Crear la tabla temporal.
4. Almacenar los resultados de la consulta en la tabla temporal.
5. Llenar el reporte desde la tabla temporal

OBSERVACIONES:
Las tablas que intervienen en el proceso pertenecen al módulo de Recursos Humanos, Presupuesto y Reparaciones.

TABLAS QUE INTERVIENEN EN EL PROGRAMA

No.	Nombre de la Tabla	Descripción
1	RHUM_LOCD	Maestra de Localidades
2	RHUM_DESC	Maestra de Descripciones de Localidades
3	PRET_SALD_MOND	Saldos presupuestarios en monedas
4	PREM_FASE_PRES	Maestra de fases presupuestarias
5	PRET_DENO_AUXI	Denominación de proyectos, ítems
6	PREM_PART_PROY	Maestra de partidas presupuestarias
7	PLAH_OBRA	Maestra de Obras Planificadas
8	IMPT_DETA_PART_PRE	Almacena información de las órdenes de compra, notas de pedido y planillas de pago presupuestadas.

10.36 Variación de Recursos Planificados vs Recursos Reales

ARMADA DEL ECUADOR	DESCRIPCIÓN DE PROGRAMAS	Página 1 de 2 Fecha de Elaboración: 09/09/2000
AUTOR: PROTCOM-ESPOL **Desarrollador:** Walter Oswaldo Morales Vera	**PROYECTO CANOPUS**	**SISTEMA DE INFORMACIÓN GERENCIAL**
ID: SIG2202 **VARIACIÓN DE RECURSOS PLANIFICADOS VS RECURSOS REALES**	**Objetivo del Programa:** Listará la variación de los recursos planificados vs los reales en una Obra en particular en un año específico.	

DIAGRAMA DEL PROCESO

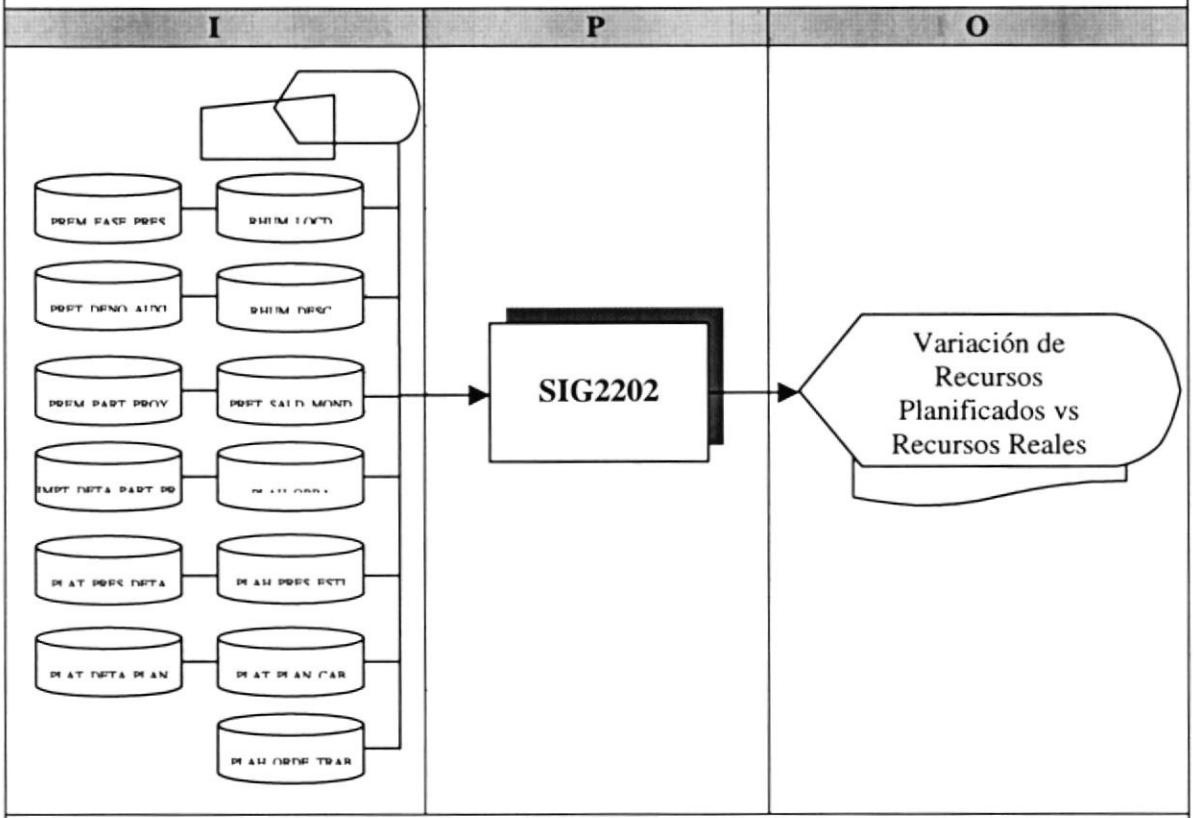

DESCRIPCIÓN DEL PROCESO

1. Verificar el ingreso de datos de las obras, costos y el período.
2. Llenar el arreglo de costos, obras.
3. Crear la tabla temporal.
4. Llenar datos generales del reporte basados en los datos de entrada seleccionados.
5. Almacenar los resultados de la consulta en la tabla temporal.
6. Llenar el reporte desde la tabla temporal

ARMADA DEL ECUADOR	DESCRIPCIÓN DE PROGRAMAS	Página 2 de 2 Fecha de Elaboración: 09/09/2000
AUTOR: PROTCOM-ESPOL **Desarrollador:** Walter Oswaldo Morales Vera	**PROYECTO CANOPUS**	**SISTEMA DE INFORMACIÓN GERENCIAL**

ID: SIG2202 **VARIACIÓN DE RECURSOS PLANIFICADOS VS RECURSOS REALES**	**Objetivo del Programa:** Listará la variación de los recursos planificados vs los reales en una Obra en particular en un año especifico.

OBSERVACIONES:
Las tablas que intervienen en el proceso pertenecen al módulo de Recursos Humanos, Presupuesto y Reparaciones.

TABLAS QUE INTERVIENEN EN EL PROGRAMA

No.	Nombre de la Tabla	Descripción
1	RHUM_LOCD	Maestra de Localidades
2	RHUM_DESC	Maestra de Descripciones de Localidades
3	PRET_SALD_MOND	Saldos presupuestarios en monedas
4	PREM_FASE_PRES	Maestra de fases presupuestarias
5	PRET_DENO_AUXI	Denominación de proyectos, ítems
6	PREM_PART_PROY	Maestra de partidas presupuestarias
7	PLAH_OBRA	Maestra de Obras Planificadas
8	IMPT_DETA_PART_PRE	Almacena información de las órdenes de compra, notas de pedido y planillas de pago presupuestadas.
9	PLAT_PRES_DETA	Detalle de lo Estimado de las Obras
10	PLAH_PRES_ESTI	Cabecera de lo Estimado de las Obras
11	PLAT_DETA_PLAN	Detalle de los movimientos Reales de las Obras Planificadas
12	PLAT_PLAN_CAB	Cabecera de los movimientos Reales de las Obras Planificadas
13	PLAH_ORDE_TRAB	Órdenes de Trabajo

10.37 Totalizado de Costos por Períodos de Obras

ARMADA DEL ECUADOR	DESCRIPCIÓN DE PROGRAMAS	Página 1 de 2 Fecha de Elaboración: 09/09/2000
AUTOR: PROTCOM-ESPOL **Desarrollador:** Walter Oswaldo Morales Vera	**PROYECTO CANOPUS**	**SISTEMA DE INFORMACIÓN GERENCIAL**
ID: SIG2203 **TOTALIZADO DE COSTOS POR PERÍODOS DE OBRAS**	**Objetivo del Programa:** Listará la variación de los recursos de una Obra en varios períodos.	

DIAGRAMA DEL PROCESO

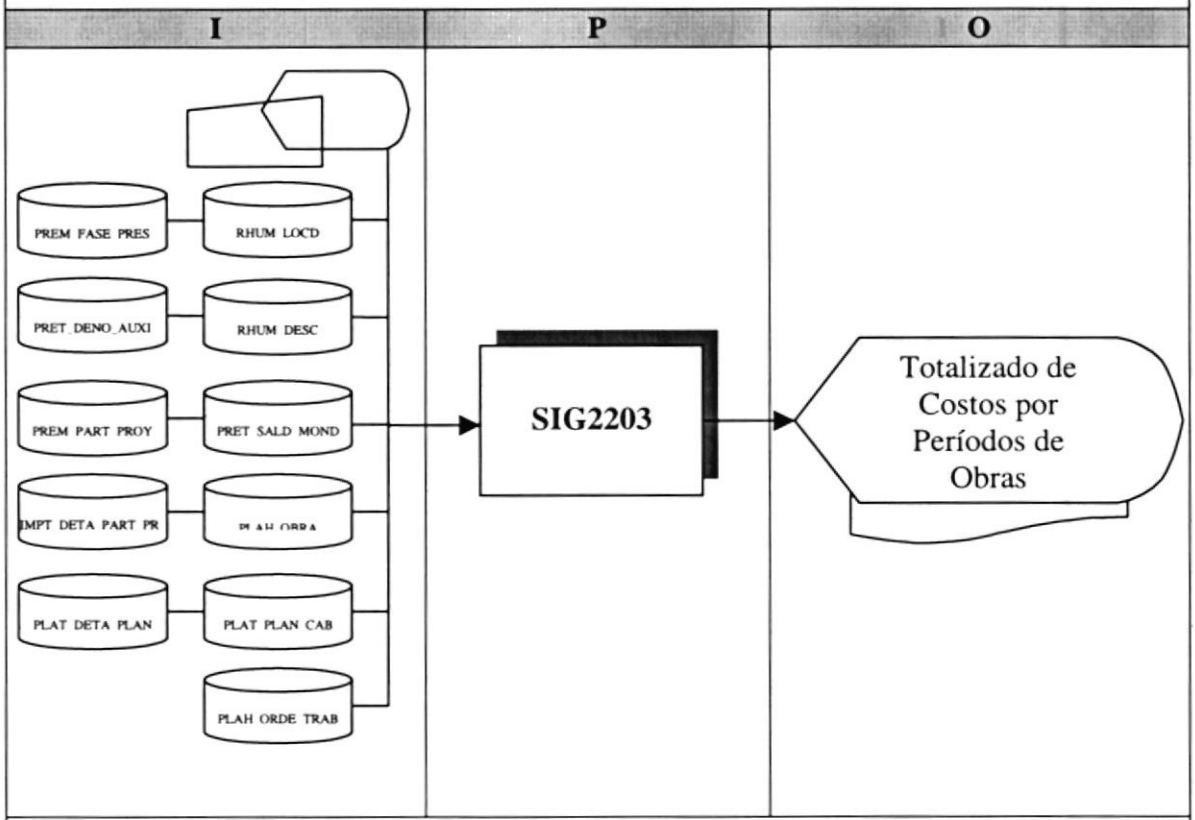

DESCRIPCIÓN DEL PROCESO

1. Verificar el ingreso de datos de las obras, costos y el período.
2. Llenar el arreglo de costos, obras.
3. Crear la tabla temporal.
4. Llenar datos generales del reporte basados en los datos de entrada seleccionados.
5. Almacenar los resultados de la consulta en la tabla temporal.
6. Llenar el reporte desde la tabla temporal

ARMADA DEL ECUADOR	DESCRIPCIÓN DE PROGRAMAS	Página 2 de 2 Fecha de Elaboración: 09/09/2000
AUTOR: PROTCOM-ESPOL **Desarrollador:** Walter Oswaldo Morales Vera	**PROYECTO CANOPUS**	**SISTEMA DE INFORMACIÓN GERENCIAL**
ID: SIG2203 **TOTALIZADO DE COSTOS POR PERÍODOS DE OBRAS**	**Objetivo del Programa:** Listará la variación de los recursos de una Obra en varios períodos.	

OBSERVACIONES:
Las tablas que intervienen en el proceso pertenecen al módulo de Recursos Humanos, Presupuesto y Reparaciones.

TABLAS QUE INTERVIENEN EN EL PROGRAMA

No.	Nombre de la Tabla	Descripción
1	RHUM_LOCD	Maestra de Localidades
2	RHUM_DESC	Maestra de Descripciones de Localidades
3	PRET_SALD_MOND	Saldos presupuestarios en monedas
4	PREM_FASE_PRES	Maestra de fases presupuestarias
5	PRET_DENO_AUXI	Denominación de proyectos, ítems
6	PREM_PART_PROY	Maestra de partidas presupuestarias
7	PLAH_OBRA	Maestra de Obras Planificadas
8	IMPT_DETA_PART_PRE	Almacena información de las órdenes de compra, notas de pedido y planillas de pago presupuestadas.
9	PLAT_DETA_PLAN	Detalle de los movimientos de las Obras Planificadas
10	PLAT_PLAN_CAB	Cabecera de los movimientos de las Obras Planificadas
11	PLAH_ORDE_TRAB	Órdenes de Trabajo

10.38 Obras no Presupuestadas

ARMADA DEL ECUADOR	DESCRIPCIÓN DE PROGRAMAS	Página 1 de 1 Fecha de Elaboración: 09/09/2000
AUTOR: PROTCOM-ESPOL **Desarrollador:** Walter Oswaldo Morales Vera	**PROYECTO CANOPUS**	**SISTEMA DE INFORMACIÓN GERENCIAL**
ID: SIG2204 **OBRAS NO PRESUPUESTADAS**	**Objetivo del Programa:** Listará la cantidad de Obras No Presupuestarias en varios períodos seleccionados.	

DIAGRAMA DEL PROCESO

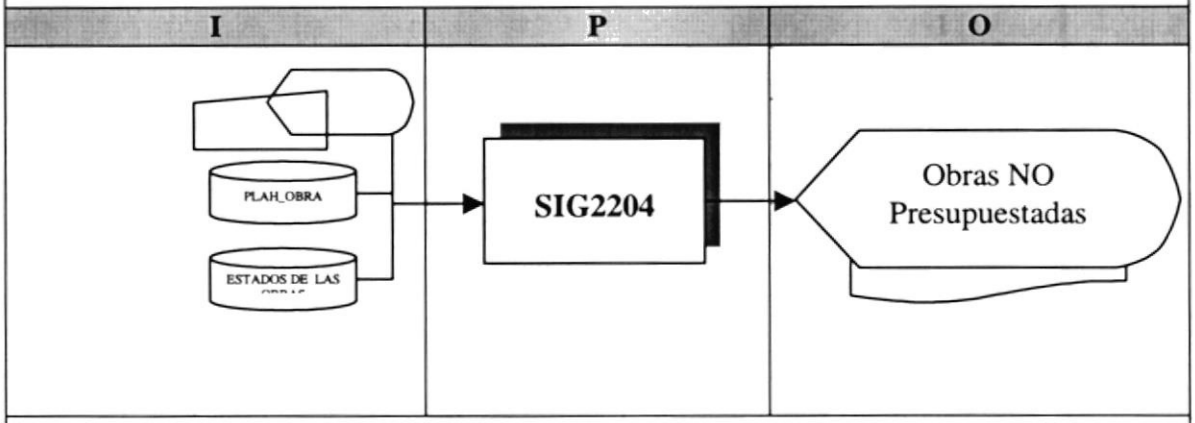

DESCRIPCIÓN DEL PROCESO

1. Verificar el ingreso de datos de los Estados y el período.
2. Llenar el arreglo de Estados.
3. Crear la tabla temporal.
4. Llenar datos generales del reporte basados en los datos de entrada seleccionados.
5. Almacenar los resultados de la consulta en la tabla temporal.
6. Llenar el reporte desde la tabla temporal

OBSERVACIONES:
Las tablas que intervienen en el proceso pertenecen al módulo de Recursos Humanos, Presupuesto y Reparaciones.

TABLAS QUE INTERVIENEN EN EL PROGRAMA

No.	Nombre de la Tabla	Descripción
1	PLAH_OBRA	Maestra de Obras Planificadas

Capítulo 11

DISEÑO DE ENTRADAS Y SALIDAS

Este capítulo se presentan los diseños de las pantallas utilizadas en el sistema.

1958
ESCUELA SUPERIOR
POLITECNICA DEL LITORAL
Guayaquil - Ecuador

11 DISEÑO DE ENTRADAS Y SALIDAS

11.1 Diseño de Pantallas del Sig

11.1.1 Menú Principal

ARMADA DEL ECUADOR	DISEÑO DE PANTALLAS	Página 1 de 4 Fecha de Elaboración: 13/Nov/1998
AUTOR: PROTCOM-ESPOL **Desarrollador:** Walter Oswaldo Morales Vera	**PROYECTO CANOPUS**	**SISTEMA DE INFORMACIÓN GERENCIAL**
NOMBRE FÍSICO: SIG_0000	**NOMBRE LÓGICO:** FRM_PRINC	

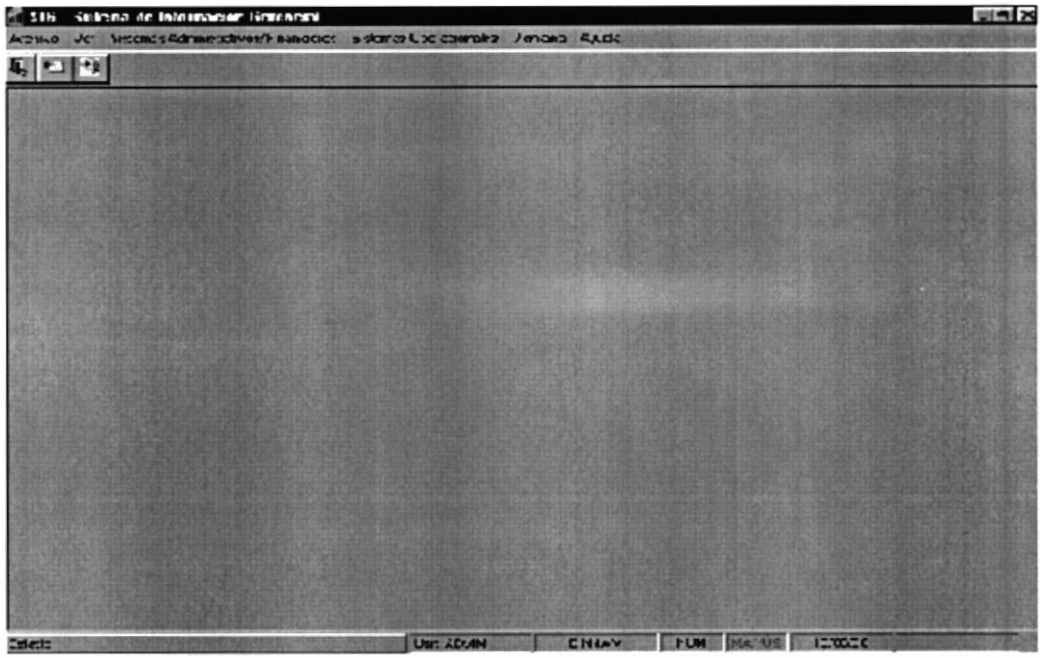

FRECUENCIA
OBSERVACIÓN:

ARMADA DEL ECUADOR	LISTA DE ELEMENTOS DE DATOS	Página 2 de 4 Fecha de Elaboración: 13/Nov/1998
AUTOR: PROTCOM-ESPOL **Desarrollador:** Walter Oswaldo Morales Vera	**PROYECTO CANOPUS**	**SISTEMA DE INFORMACIÓN GERENCIAL**

NOMBRE FÍSICO: SIG_0000 **NOMBRE LÓGICO:** FRM_PRINC

NOMBRE DEL OBJETO	NOMBRE DEL CAMPO	CONTENIDO	FORMATO DE EDICIÓN
MnuMostrar		Mostrar Mensajes Informativos	
Mnucerrar		Cerrar la Ventana Activa	
MnuConfigurar		Configurar Impresora	
MnuImprimir		Imprimir	
MnuFileExit		Salir	
MnuViewToolbar		Ver Barra de Herramientas	
MnuViewStatusBar		Ver Barra de Estado	
SIG1101		Estadística General de Órdenes de Compra	
SIG1102		Revisión de las Ultimas N compras	
SIG1104		Revisión de las Compras más Costosas por Fecha	
SIG1103		Estadístico de Compras por Materiales	
SIG1105		Consulta de proveedores	
SIG1201		Estadística General de Importaciones	
SIG1202		Revisión de las Ultimas N Importaciones	
SIG1205		Revisión de las Importaciones más Costosas por Fechas	
SIG1203		Importaciones por Agregaduría	
SIG1204		Estadístico de Importaciones por Materiales	
SIG1301		Comparativo del Presupuesto Planificado vs. Real en Monedas	
SIG1302		Analísis resumido por dirección	
SIG1303		Estadístico de Cédulas Presupuestarias por Monedas	
SIG1305		Balance de Situación Financiera	
SIG1401		Estadística General de Cuentas por Pagar	
SIG1402		Cuentas por Pagar por Tipo de Documento	
SIG1403		Estadístico de Cheques	
SIG1501		Estadístico General de Activos Fijos	
SIG1502		Estadístico de Activos fijos por Procedencia	
SIG1601		Consumo/Demanda de Artículos Por Localidad (Inv. Materiales)	
SIG1602		Consumo/Demanda de Artículos Por Bodega (Inv. Materiales)	

ARMADA DEL ECUADOR	LISTA DE ELEMENTOS DE DATOS	Página 3 de 4 Fecha de Elaboración: 13/Nov/1998
AUTOR: PROTCOM-ESPOL **Desarrollador:** Walter Oswaldo Morales Vera	**PROYECTO CANOPUS**	**SISTEMA DE INFORMACIÓN GERENCIAL**

NOMBRE FÍSICO: SIG_0000 **NOMBRE LÓGICO:** FRM_PRINC

NOMBRE DEL OBJETO	NOMBRE DEL CAMPO	CONTENIDO	FORMATO DE EDICIÓN
SIG1603		Comparativo de Ingresos vs. Egresos por Bodega (Inv. Materiales)	
SIG1604		Estadístico de Kms Recorridos x Galón	
SIG1801		Consumo/Demanda de Articulos Por Localidad (Inv. Repuestos)	
SIG1802		Consumo/Demanda de Articulos Por Bodega (Inv. Repuestos)	
SIG1803		Comparativo de Ingresos vs Egresos por Bodega (Inv. Repuestos)	
SIG1701		Estadística de Ausentismo del Personal	
SIG1702		Resumen de Personal por Cursos Dictados	
SIG1704		Resumen de Cursos Dictados / Planificados	
SIG1705		Estadístico General del Personal	
SIG1706		Plazas	
SIG2106		Estadístico General de Solicitudes de Trabajo	
SIG2108		Estadístico General de Órdenes de Trabajo	
SIG2105		Estadístico General de Órdenes de Trabajo Internas	
SIG2109		Reporte Detallado de Órdenes de Trabajo	
SIG2111		Consulta de solicitudes	
SIG2110		Asignaciones Presupuestarias por Órdenes de Trabajo	
SIG2102		Recursos Usados en Talleres	
SIG2107		Análisis de Recursos Usados en Talleres por Fechas	
SIG2103		Análisis de trabajo de un taller por secciones	
SIG2201		Obras Planificadas Por Proyecto	
SIG2204		Obras No Presupuestadas	
SIG2202		Variación de recursos planificados vs recursos reales	
SIG2203		Totalizado de Costos por Periodos de Obras	
Nmuwindowsrestaura		Restaura Ventana	

ARMADA DEL ECUADOR	LISTA DE ELEMENTOS DE DATOS	Página 4 de 4 Fecha de Elaboración: 13/Nov/1998
AUTOR: PROTCOM-ESPOL **Desarrollador:** Walter Oswaldo Morales Vera	**PROYECTO CANOPUS**	**SISTEMA DE INFORMACIÓN GERENCIAL**

NOMBRE FÍSICO: SIG_0000 **NOMBRE LÓGICO:** FRM_PRINC

NOMBRE DEL OBJETO	NOMBRE DEL CAMPO	CONTENIDO	FORMATO DE EDICIÓN
MnuWindowCascade		Cascada	
MnuWindowTileHorizontal		Mosaico Horizontal	
MnuWindowTileVertical		Mosaico Vertical	
MnuWindowArrangeIcons		Organizar Iconos	
MnuHelpContents		Contenedido	
MnuHelpSearch		Buscar Ayuda Acerca de...	
MnuHelpAbout		Acerca de...	
StBar_Gere		Status Bar que contiene:	
		Estado	
		Usuario	
		Localidad	

OBSERVACIÓN:

11.1.2 Pantalla de Adquisiciones – Estados

ARMADA DEL ECUADOR	DISEÑO DE PANTALLAS	Página 1 de 2 Fecha de Elaboración: 13/Nov/1998
AUTOR: PROTCOM-ESPOL **Desarrollador:** Walter Oswaldo Morales Vera	**PROYECTO CANOPUS**	**SISTEMA DE INFORMACIÓN GERENCIAL**
NOMBRE FÍSICO: SIG_1100	**NOMBRE LÓGICO:** FRM_ADQU	
DESCRIPCIÓN: Pantalla para las Consultas de Adquisiciones – Estados.		

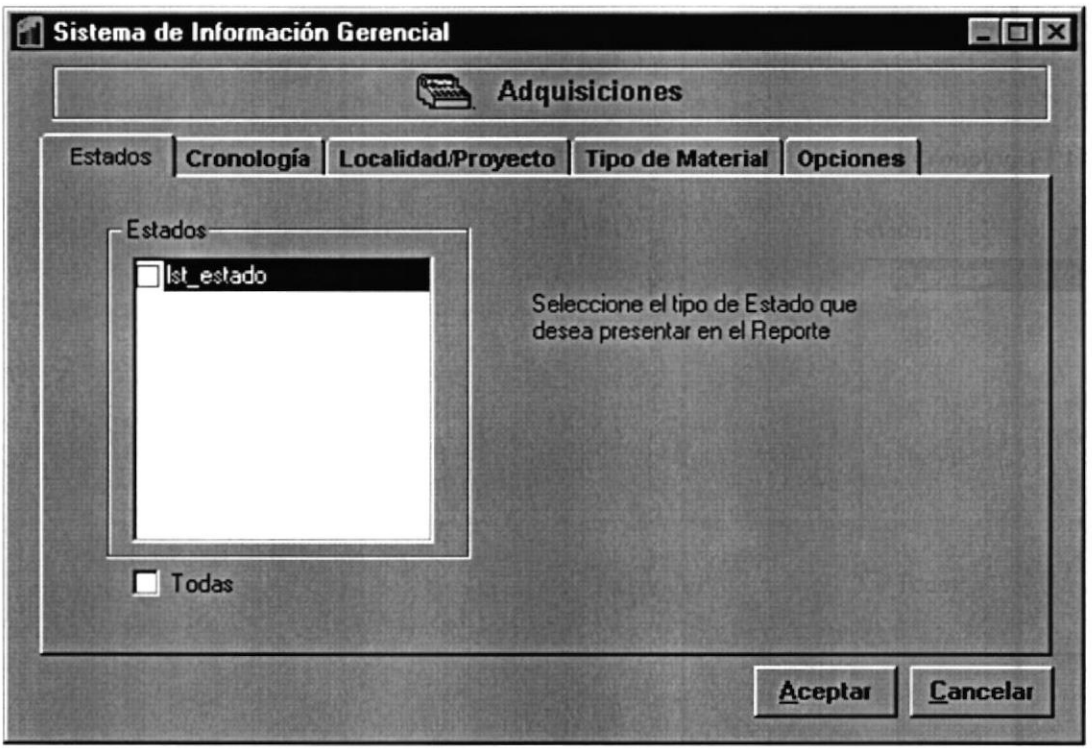

FRECUENCIA DE USO: Según la necesidad del usuario.
OBSERVACIÓN:

ARMADA DEL ECUADOR	LISTA DE ELEMENTOS DE DATOS	Página 2 de 2 Fecha de Elaboración: 13/Nov/1998
AUTOR: PROTCOM-ESPOL **Desarrollador:** Walter Oswaldo Morales Vera	**PROYECTO CANOPUS**	**SISTEMA DE INFORMACIÓN GERENCIAL**

NOMBRE FÍSICO: SIG_1100 **NOMBRE LÓGICO:** FRM_ADQU

NOMBRE DEL OBJETO	NOMBRE DEL CAMPO	CONTENIDO	FORMATO DE EDICIÓN
Tab_Adqui		Fichero Contendor de otros objetos	
Fra_stat		Frame Contenedor de la lista	
Lst_stat		Estados en los que se encuentran las Adquisiciones	
Chk_todo_stat		Selecciona todos los Estados de la Lista	
Lbl_stat		Mensaje para los Estados	
Cmd_Acep		Aceptar	
Cmd_canc		Cancelar	

OBSERVACIÓN:

11.1.3 Pantallas de Adquisiciones – Cronología

ARMADA DEL ECUADOR	DISEÑO DE PANTALLAS	Página 1 de 2 Fecha de Elaboración: 13/Nov/1998
AUTOR: PROTCOM-ESPOL **Desarrollador:** Walter Oswaldo Morales Vera	**PROYECTO CANOPUS**	**SISTEMA DE INFORMACIÓN GERENCIAL**
NOMBRE FÍSICO: SIG_1100	**NOMBRE LÓGICO:** FRM_ADQU	
DESCRIPCIÓN: Pantalla para las Consultas de Adquisiciones – Cronología.		

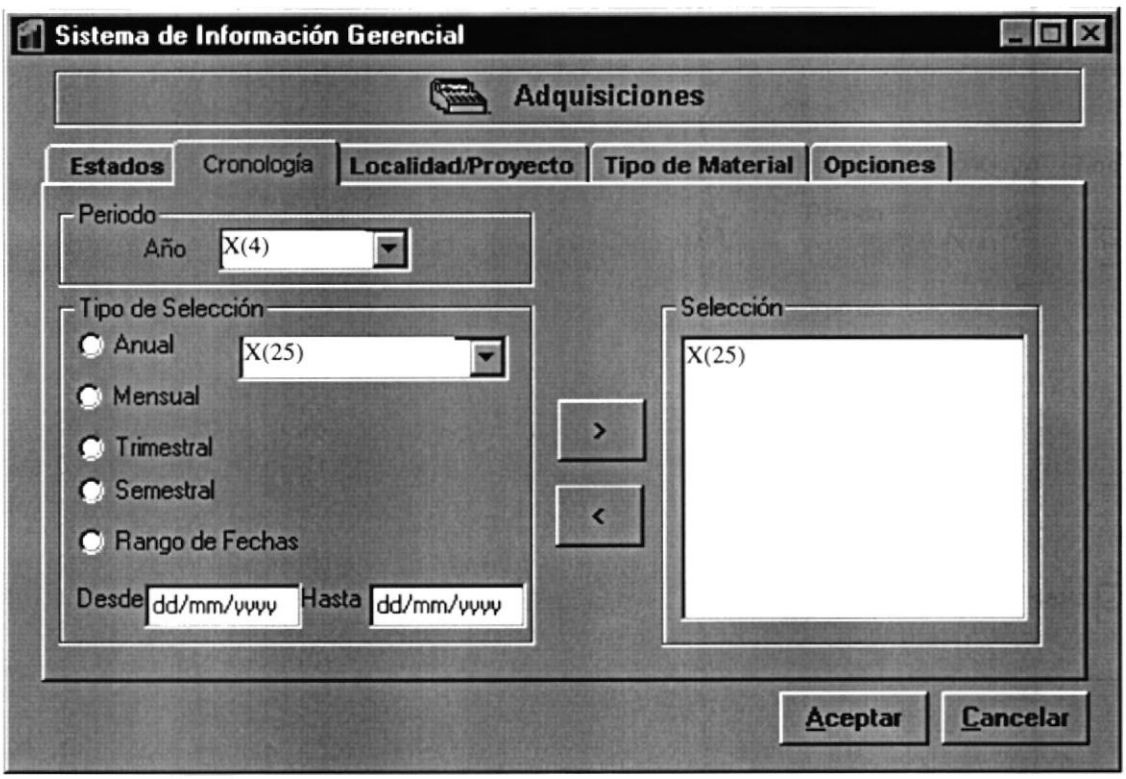

FRECUENCIA DE USO: Según la necesidad del usuario.

OBSERVACIÓN:

ARMADA DEL ECUADOR	LISTA DE ELEMENTOS DE DATOS	Página 2 de 2 Fecha de Elaboración: 13/Nov/1998
AUTOR: PROTCOM-ESPOL **Desarrollador:** Walter Oswaldo Morales Vera	**PROYECTO CANOPUS**	**SISTEMA DE INFORMACIÓN GERENCIAL**

NOMBRE FÍSICO: SIG_1100 **NOMBRE LÓGICO:** FRM_ADQU

NOMBRE DEL OBJETO	NOMBRE DEL CAMPO	CONTENIDO	FORMATO DE EDICIÓN
Fra_peri		Contiene la lista de los años	
Cmb_peri		Lista desplegable de años	X(4)
Opt_anua		Selección para los años	
Opt_mens		Selección para los meses	
Opt_trim		Selección para los trimestres	
Opt_seme		Selección para los semestres	
Opt_rang		Selección para los rangos de fechas	
Cmb_sele		Se llena dependiendo del tipo de selección	
Msk_desd		Fecha desde para el rango de fechas	dd/mm/yyyy
Msk_hast		Fecha hasta para el rango de fechas	dd/mm/yyyy
Cmd_fech_añad		Añadir una fecha	
Cmd_fech_elim		Eliminar una fecha seleccionada	
Lst_sele		Contiene la selección de las fechas	
Cmd_acep		Aceptar	
Cmd_canc		Cancelar	

OBSERVACIÓN:

11.1.4 Pantalla de Adquisiciones – Localidad/Proyecto

ARMADA DEL ECUADOR	DISEÑO DE PANTALLAS	Página 1 de 2 Fecha de Elaboración: 13/Nov/1998
AUTOR: PROTCOM-ESPOL **Desarrollador:** Walter Oswaldo Morales Vera	**PROYECTO CANOPUS**	**SISTEMA DE INFORMACIÓN GERENCIAL**
NOMBRE FÍSICO: SIG_1100	**NOMBRE LÓGICO:** FRM_ADQU	
DESCRIPCIÓN: Pantalla para las Consultas de Adquisiciones – Localidad/Proyecto.		

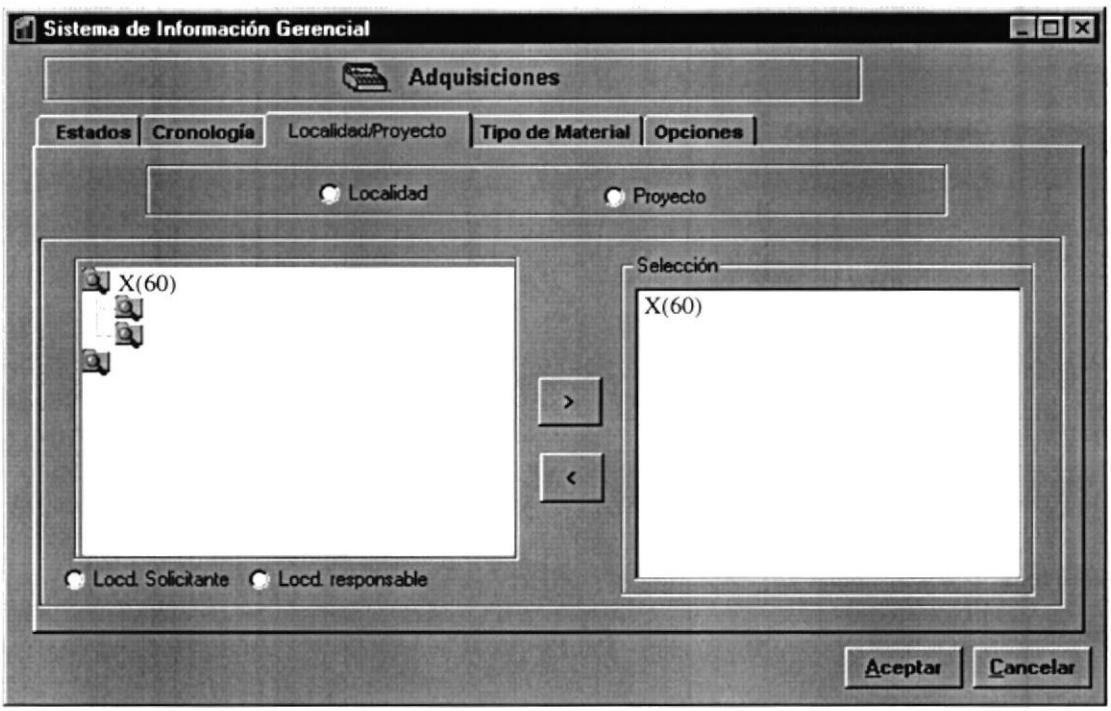

FRECUENCIA DE USO: Según la necesidad del usuario.

OBSERVACIÓN:

ARMADA DEL ECUADOR	LISTA DE ELEMENTOS DE DATOS	Página 2 de 2 Fecha de Elaboración: 13/Nov/1998
AUTOR: PROTCOM-ESPOL **Desarrollador:** Walter Oswaldo Morales Vera	**PROYECTO CANOPUS**	**SISTEMA DE INFORMACIÓN GERENCIAL**

NOMBRE FÍSICO: SIG_1100 **NOMBRE LÓGICO:** FRM_ADQU

NOMBRE DEL OBJETO	NOMBRE DEL CAMPO	CONTENIDO	FORMATO DE EDICIÓN
Fra_loca_proy		Contiene las Opciones de Localidad y Proyecto	
Opt_loca		Selecciona Localidades	
Opt_proy		Selecciona Proyectos	
Fra_loca		Contenedor de las Localidades a elegir	
Trv_Locd		Arbol de selección de las localidades	
Cmd_añad_loca		Botón para Seleccionar Localidades	
Cmd_elim_loca		Botón para eliminar Localidades ya Seleccionadas	
Fra_sele_loca		Contiene la Lista de las Localidades Seleccionadas	
Lst_locd		Lista de Localidades Seleccionadas	
Opt_locd_soli		Selección de las Localidades Solicitantes	
Opt_locd_resp		Selección de las Localidades Responsables	
fra_proy		Contenedor de las Partidas Presupuestarias a elegir	
Cmd_busca_loca		Botón para elegir la localidad base para las cédulas presupuestarias	
lbl_loca		Muestra el Nombre de la Localidad elegida para las cedulas Presupuestarias	
Trv_saldos		Arbol de Selección de las cédulas Presupuestarias(Saldos Presupuestarios)	
Cmd_proy_añad		Botón para Seleccionar una cédula presupuestaria.	
Cmd_proy_Elim		Botón para eliminar una cédula presupuestaria ya Seleccionada	
Lst_proy_sele		Lista de las Cédulas presupuestarias Seleccionadas	
Cmd_acep		Aceptar	
Cmd_canc		Cancelar	

OBSERVACIÓN:

11.1.5 Pantalla de Adquisiciones – Tipo de Material

ARMADA DEL ECUADOR	DISEÑO DE PANTALLAS	Página 1 de 2 Fecha de Elaboración: 13/Nov/1998
AUTOR: PROTCOM-ESPOL **Desarrollador:** Walter Oswaldo Morales Vera	**PROYECTO CANOPUS**	**SISTEMA DE INFORMACIÓN GERENCIAL**
NOMBRE FÍSICO: SIG_1100	**NOMBRE LÓGICO:** FRM_ADQU	
DESCRIPCIÓN: Pantalla para las Consultas de Adquisiciones – Tipo de Material.		

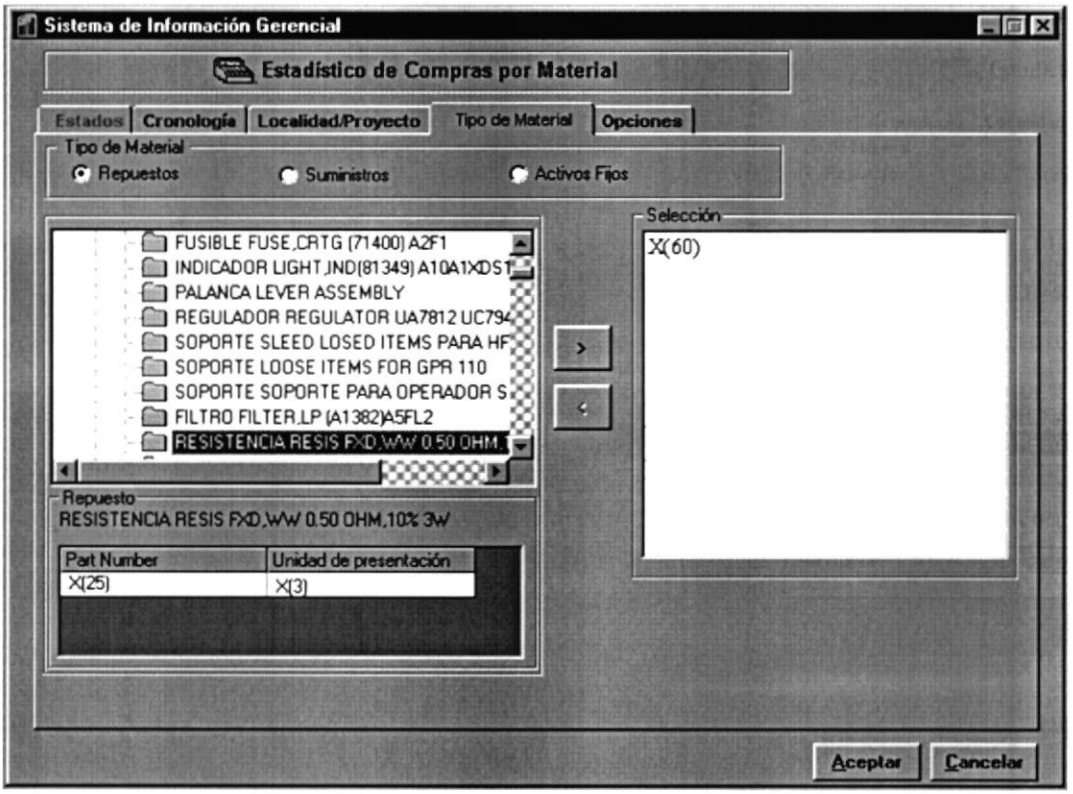

FRECUENCIA DE USO: Según la necesidad del usuario.

OBSERVACIÓN:

ARMADA DEL ECUADOR	LISTA DE ELEMENTOS DE DATOS	Página 2 de 2 Fecha de Elaboración: 13/Nov/1998
AUTOR: PROTCOM-ESPOL **Desarrollador:** Walter Oswaldo Morales Vera	**PROYECTO CANOPUS**	**SISTEMA DE INFORMACIÓN GERENCIAL**

NOMBRE FÍSICO: SIG_1100 **NOMBRE LÓGICO:** FRM_ADQU

NOMBRE DEL OBJETO	NOMBRE DEL CAMPO	CONTENIDO	FORMATO DE EDICIÓN
Fra_tipo_mate		Contiene los Diferentes tipos de Materiales	
Opt_tipo_mate(0)		Selección de Repuestos	
Opt_tipo_mate(1)		Selección de Suministros	
Opt_tipo_mate(2)		Selección de Activos Fijos	
Fra_repu		Contiene los Repuestos a Seleccionar	
Trv_repu		Arbol de Selección de Repuestos	
Lbl_repu		Descripción del Repuesto Seleccionado	
Grd_repu	Invm_repu_part	Tabla de las Unidades de Presentación y los Números de Parte del Repuesto Seleccionado	
Fra_acti		Contenedor de los Activos a Seleccionar	
Trv_acti	Afit_deno	Arbol de Selección de los Activos Fijos	
Fra_Sumi		Contenedor de los Suministros a Seleccionar	
Trv_inve	Invm_item	Arbol de Selección de los Suministros (materiales)	
fra_mate		Contenedor de las opciones de materiales	
Opt_crit(0)		Selección del Código del Material	
Opt_crit(1)		Selección de la Descripción del Material	
Txt_crit		Texto que se busca dependiendo de la Selección del Código o Descripción	X(35)
Cmd_busq		Botón de Búsqueda de los Materiales dependiendo del criterio ingresado	
Grd_mate		Presenta el Resultado de la Busqueda con la unidad de presentación y el Federal	
Cmd_añad_mate		Botón de Añadir el Material Seleccionado	
Cmd_elim_mate		Botón de Eliminar un Material ya Seleccionado	
Fra_sele_mate		Contenedor de los materiales Seleccionados	
Lst_mate		Lista de los Materiales Seleccionados.	
Cmd_Acep		Aceptar	
Cmd_canc		Cancelar	

OBSERVACIÓN:

11.1.6 Pantalla de Adquisiciones – Opciones

ARMADA DEL ECUADOR	DISEÑO DE PANTALLAS	Página 1 de 2 Fecha de Elaboración: 13/Nov/1998
AUTOR: PROTCOM-ESPOL **Desarrollador:** Walter Oswaldo Morales Vera	**PROYECTO CANOPUS**	**SISTEMA DE INFORMACIÓN GERENCIAL**
NOMBRE FÍSICO: SIG_1100	**NOMBRE LÓGICO:** FRM_ADQU	
DESCRIPCIÓN: Pantalla para las Consultas de Adquisiciones – Opciones.		

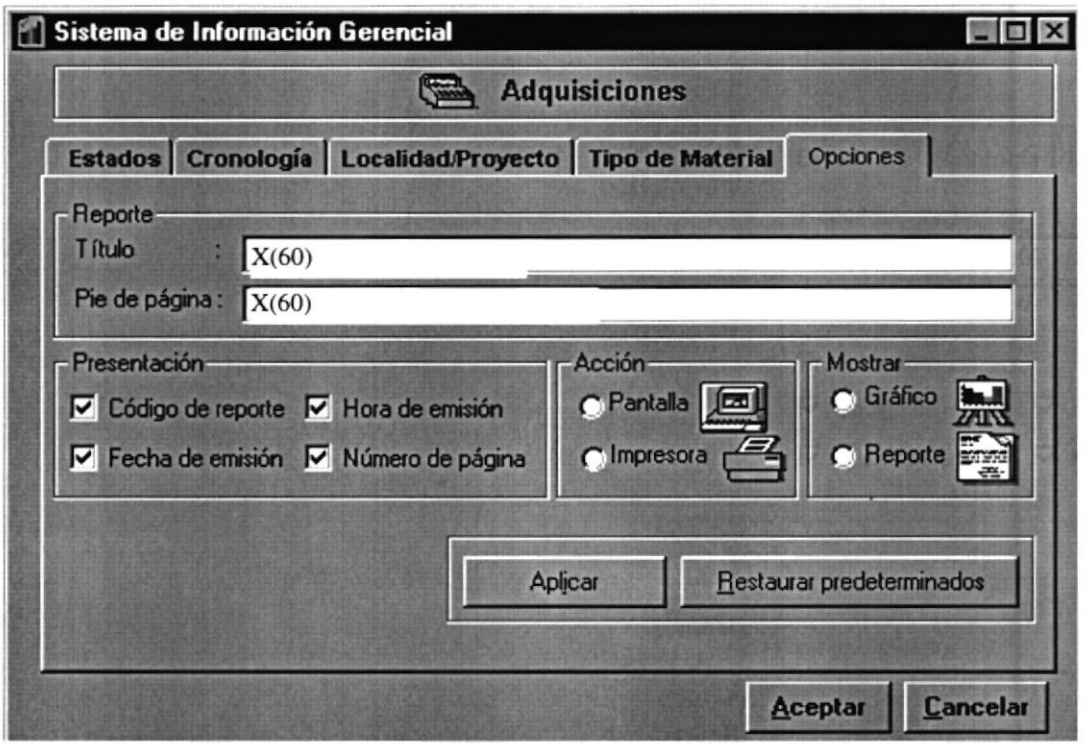

FRECUENCIA DE USO: Según la necesidad del usuario.

OBSERVACIÓN:

ARMADA DEL ECUADOR	LISTA DE ELEMENTOS DE DATOS	Página 2 de 2 Fecha de Elaboración: 13/Nov/1998
AUTOR: PROTCOM-ESPOL **Desarrollador:** Walter Oswaldo Morales Vera	**PROYECTO CANOPUS**	**SISTEMA DE INFORMACIÓN GERENCIAL**

NOMBRE FÍSICO: SIG_1100	**NOMBRE LÓGICO:** FRM_ADQU	

NOMBRE DEL OBJETO	NOMBRE DEL CAMPO	CONTENIDO	FORMATO DE EDICIÓN
Fra_reporte		Contiene el título y pie de pág del reporte	
Txt_TitRep		Título del reporte	X(60)
Txt_Pie		Pie de página del reporte	X(60)
Fra_Presentacion		Contiene las diferentes opciones a presentar	
Chk_CodRep		Presentar el código del reporte	
Chk_FecEmi		Presentar la fecha de emisión del reporte	
Chk_HorEmi		Presentar la Hora de Emisión del Reporte	
Chk_NumPag		Presentar el Número de Página del Reporte	
Fra_accion		Contiene los dispositivos a los cuales salen los Reportes	
Opt_acci_pant		El Reporte se presenta en pantalla	
Opt_acci_impr		El Reporte se envía a la Impresora	
Fra_most		Contiene las Opciones de reporte o Gráfico	
Opt_most_graf		Muestra el Gráfico	
Opt_most_repo		Muestra el Reporte Detallado	
Fra_Aplicar		Contiene los botones de Aplicar y Restaurar	
Cmd_Aplicar		Guarda los Cambios hechos en las opciones	
Cmd_Restaurar		Restaura las Opciones establecidas por defecto	
Cmd_acep		Aceptar	
Cmd_canc		Cancelar	

OBSERVACIÓN:

11.1.7 Pantalla de Adquisiciones – Consulta de Provedores

ARMADA DEL ECUADOR	DISEÑO DE PANTALLAS	Página 1 de 2 Fecha de Elaboración: 13/Nov/1998
AUTOR: PROTCOM-ESPOL **Desarrollador:** Walter Oswaldo Morales Vera	**PROYECTO CANOPUS**	**SISTEMA DE INFORMACIÓN GERENCIAL**
NOMBRE FÍSICO: Frm_Adqu_Prov	**NOMBRE LÓGICO:** Frm_Adqu_Prov	
DESCRIPCIÓN: Pantalla para las Consultas de Adquisiciones – Consulta de provedor.		

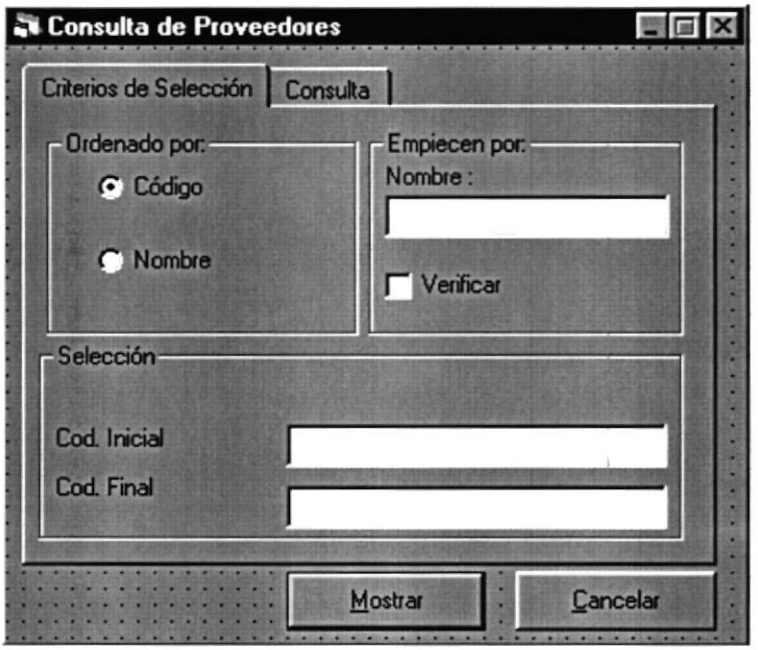

FRECUENCIA DE USO: Según la necesidad del usuario.

OBSERVACIÓN:

ARMADA DEL ECUADOR	LISTA DE ELEMENTOS DE DATOS	Página 2 de 2 Fecha de Elaboración: 13/Nov/1998
AUTOR: PROTCOM-ESPOL **Desarrollador:** Walter Oswaldo Morales Vera	**PROYECTO CANOPUS**	**SISTEMA DE INFORMACIÓN GERENCIAL**

NOMBRE FÍSICO: Frm_Adqu_Prov	**NOMBRE LÓGICO:** Frm_Adqu_Prov	
NOMBRE DEL OBJETO	**NOMBRE DEL CAMPO**	**CONTENIDO**	**FORMATO DE EDICIÓN**
Stb_Rprov		Contiene los controles del formulario	
Fra_Orden		Marco donde están los criterios	
Opt_Código		Criterio de búsqueda por código	
Opt_Nombre		Criterio de búsqueda por Nomber	
Fra_filtro		Marco donde están los valores a buscar	
Lbl_Filnom		Etiqueta	
Txt_Nombre		Cuadro donde se escribe el valor a buscar	
Chk_Verificar		Verifica si el filtro es por código o nombre	
Lbl_Inicial		Etiqueta	
Lbl_Final		Etiqueta	
Txt_Inicial		Se ingresa el código inicial	
Txt_Final		Se ingresa el código final	
Cmd_Mostrar		Presenta los valores de la consulta	
Cmd_Cancelar		Cancelar	
OBSERVACIÓN:			

ARMADA DEL ECUADOR	DISEÑO DE PANTALLAS	Página 1 de 2 Fecha de Elaboración: 13/Nov/1998
AUTOR: PROTCOM-ESPOL **Desarrollador:** Walter Oswaldo Morales Vera	**PROYECTO CANOPUS**	**SISTEMA DE INFORMACIÓN GERENCIAL**
NOMBRE FÍSICO: Frm_Adqu_Prov	**NOMBRE LÓGICO:** Frm_Adqu_Prov	
DESCRIPCIÓN: Pantalla para las Consultas de Adquisiciones – Consulta de provedor		

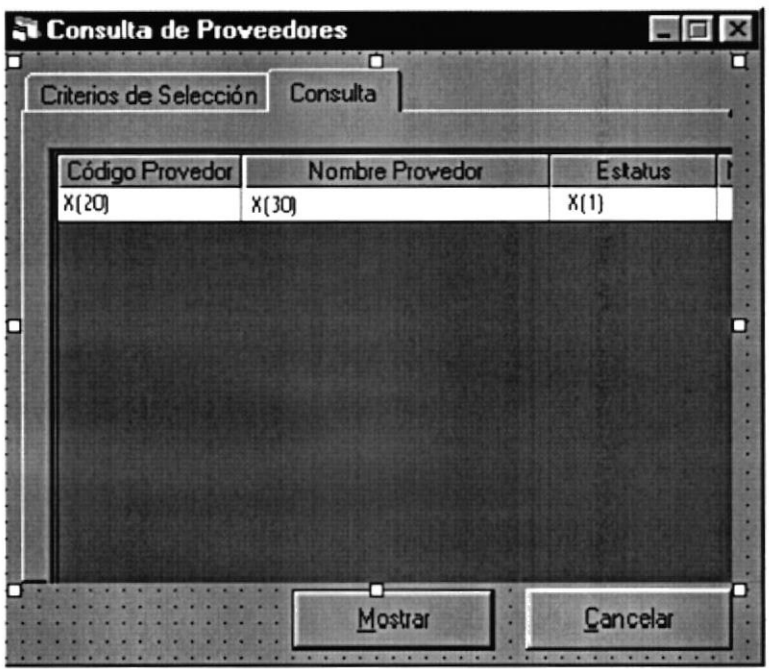

FRECUENCIA DE USO: Según la necesidad del usuario.

OBSERVACIÓN:

ARMADA DEL ECUADOR	LISTA DE ELEMENTOS DE DATOS	Página 2 de 2 Fecha de Elaboración: 13/Nov/1998
AUTOR: PROTCOM-ESPOL **Desarrollador:** Walter Oswaldo Morales Vera	**PROYECTO CANOPUS**	**SISTEMA DE INFORMACIÓN GERENCIAL**

NOMBRE FÍSICO: Frm_Adqu_Prov	**NOMBRE LÓGICO:** Frm_Adqu_Prov	
NOMBRE DEL OBJETO	**NOMBRE DEL CAMPO**	**CONTENIDO**	**FORMATO DE EDICIÓN**
Stb_Rprov		Contiene los controles del formulario	
Msf_Tabla		Presenta los resultados de la consulta	
Cmd_Mostrar		Presenta los valores de la consulta	
Cmd_Cancelar		Cancelar	

OBSERVACIÓN:

11.1.8 Pantalla de Importaciones – Estados

ARMADA DEL ECUADOR	DISEÑO DE PANTALLAS	Página 1 de 2 Fecha de Elaboración: 13/Nov/1998
AUTOR: PROTCOM-ESPOL **Desarrollador:** Walter Oswaldo Morales Vera	**PROYECTO CANOPUS**	**SISTEMA DE INFORMACIÓN GERENCIAL**
NOMBRE FÍSICO: SIG_1200	**NOMBRE LÓGICO:** FRM_IMPO	
DESCRIPCIÓN: Pantalla para las Consultas de Importaciones – Estados.		

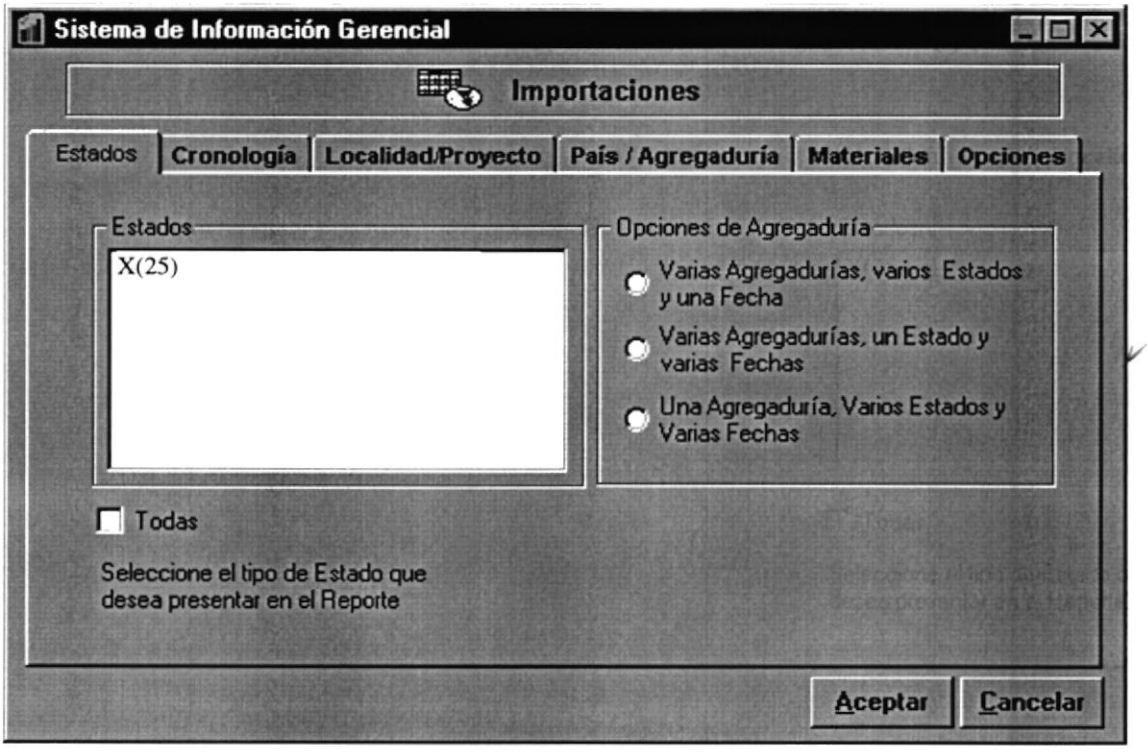

FRECUENCIA DE USO: Según la necesidad del usuario.

OBSERVACIÓN:

ARMADA DEL ECUADOR	LISTA DE ELEMENTOS DE DATOS	Página 2 de 2 Fecha de Elaboración: 13/Nov/1998
AUTOR: PROTCOM-ESPOL **Desarrollador:** Walter Oswaldo Morales Vera	**PROYECTO CANOPUS**	**SISTEMA DE INFORMACIÓN GERENCIAL**

NOMBRE FÍSICO: SIG_1200 **NOMBRE LÓGICO:** FRM_IMPO

NOMBRE DEL OBJETO	NOMBRE DEL CAMPO	CONTENIDO	FORMATO DE EDICIÓN
Tab_impo		Fichero que contiene las diferentes subpantallas	
Fra_stat		Contiene la Lista de los diferentes Estados	
Lst_stat		Lista de los Estados de las Importaciones	
Chk_todo_stat		Selecciona todos los Estados	
Fra_opci_agre		Contiene las diferentes combinaciones para las Agregadurías	
Opt_opci_agre(0)		Varias Agregadurías, varios Estados y una Fecha	
Opt_opci_agre(1)		Varias Agregadurías, un Estado y varias Fechas	
Opt_opci_agre(2)		Una Agregaduría, Varios Estados y Varias Fechas	
Lbl_esta		Etiqueta de Ayuda	
Cmd_acep		Aceptar	
Cmd_canc		Cancelar	

OBSERVACIÓN:

11.1.9 Pantalla de Importaciones – Cronología

ARMADA DEL ECUADOR	DISEÑO DE PANTALLAS	Página 1 de 2 Fecha de Elaboración: 13/Nov/1998
AUTOR: PROTCOM-ESPOL **Desarrollador:** Walter Oswaldo Morales Vera	**PROYECTO CANOPUS**	**SISTEMA DE INFORMACIÓN GERENCIAL**
NOMBRE FÍSICO: SIG_1200	**NOMBRE LÓGICO:** FRM_IMPO	
DESCRIPCIÓN: Pantalla para las Consultas de Importaciones – Cronología.		

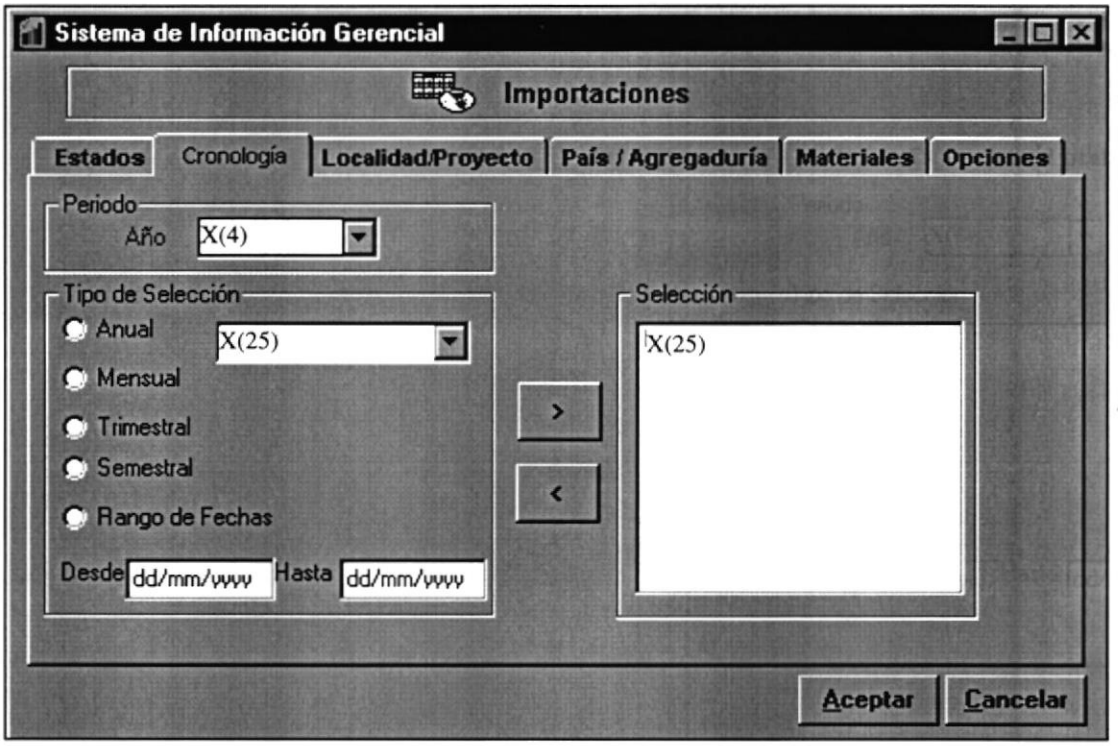

FRECUENCIA DE USO: Según la necesidad del usuario.

OBSERVACIÓN:

ARMADA DEL ECUADOR	LISTA DE ELEMENTOS DE DATOS	Página 2 de 2 Fecha de Elaboración: 13/Nov/1998
AUTOR: PROTCOM-ESPOL **Desarrollador:** Walter Oswaldo Morales Vera	**PROYECTO CANOPUS**	**SISTEMA DE INFORMACIÓN GERENCIAL**

NOMBRE FÍSICO: SIG_1200 **NOMBRE LÓGICO:** FRM_IMPO

NOMBRE DEL OBJETO	NOMBRE DEL CAMPO	CONTENIDO	FORMATO DE EDICIÓN
Fra_peri		Contiene la lista de los Años	
Cmb_peri		Lista desplegable de Años	X(4)
Opt_anua		Selección para los años	
Opt_mens		Selección para los meses	
Opt_trim		Selección para los trimestres	
Opt_seme		Selección para los semestres	
Opt_rang		Selección para los rangos de fechas	
Cmb_sele		Se llena dependiendo del tipo de selección	
Msk_desd		Fecha desde para el rango de fechas	dd/mm/yyyy
Msk_hast		Fecha hasta para el rango de fechas	dd/mm/yyyy
Cmd_fech_añad		Añadir una fecha	
Cmd_fech_elim		Eliminar una fecha seleccionada	
Lst_sele		Contiene la selección de las fechas	
Cmd_acep		Aceptar	
Cmd_canc		Cancelar	

OBSERVACIÓN:

11.1.10 Pantalla de Importaciones – Localidad/Proyecto

ARMADA DEL ECUADOR	DISEÑO DE PANTALLAS	Página 1 de 2 Fecha de Elaboración: 13/Nov/1998
AUTOR: PROTCOM-ESPOL **Desarrollador:** Walter Oswaldo Morales Vera	**PROYECTO CANOPUS**	**SISTEMA DE INFORMACIÓN GERENCIAL**
NOMBRE FÍSICO: SIG_1200	**NOMBRE LÓGICO:** FRM_IMPO	
DESCRIPCIÓN: Pantalla para las Consultas de Importaciones – Localidad/Proyecto.		

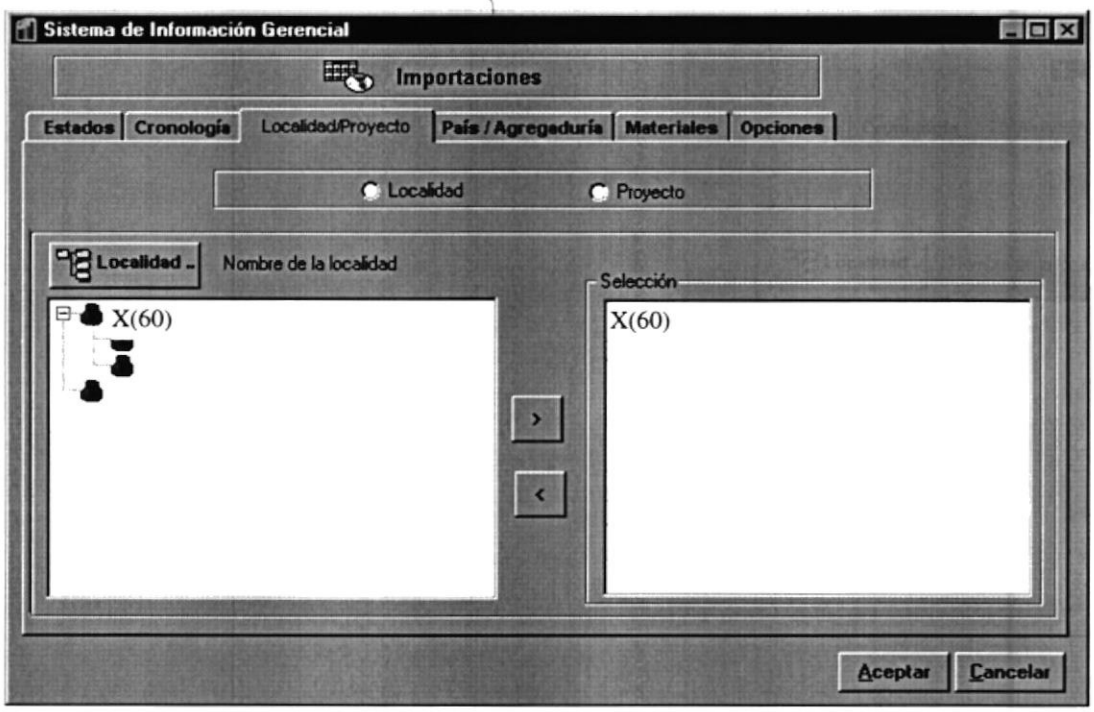

FRECUENCIA DE USO: Según la necesidad del usuario.

OBSERVACIÓN:

	LISTA DE ELEMENTOS DE DATOS	Página 2 de 2 Fecha de Elaboración: 13/Nov/1998
AUTOR: PROTCOM-ESPOL **Desarrollador:** Walter Oswaldo Morales Vera	**PROYECTO CANOPUS**	**SISTEMA DE INFORMACIÓN GERENCIAL**

NOMBRE FÍSICO: SIG_1200 **NOMBRE LÓGICO:** FRM_IMPO

NOMBRE DEL OBJETO	NOMBRE DEL CAMPO	CONTENIDO	FORMATO DE EDICIÓN
Fra_loca_proy		Contiene las Opciones de Localidad y Proyecto	
Opt_loca		Selecciona Localidades	
Opt_proy		Selecciona Proyectos	
Fra_loca		Contenedor de las Localidades a elegir	
Trv_Locd		Arbol de selección de las localidades	
Cmd_añad_loca		Botón para Seleccionar Localidades	
Cmd_elim_loca		Botón para eliminar Localidades ya Seleccionadas	
Fra_sele_loca		Contiene la Lista de las Localidades Seleccionadas	
Lst_locd		Lista de Localidades Seleccionadas	
Opt_locd_soli		Selección de las Localidades Solicitantes	
Opt_locd_resp		Selección de las Localidades Responsables	
fra_proy		Contenedor de las Partidas Presupuestarias a elegir	
Cmd_busca_loca		Botón para elegir la localidad base para las cédulas presupuestarias	
lbl_loca		Muestra el Nombre de la Localidad elegida para las cedulas Presupuestarias	
Trv_saldos		Arbol de Selección de las cédulas Presupuestarias(Saldos Presupuestarios)	
Cmd_proy_añad		Botón para Seleccionar una cédula presupuestaria.	
Cmd_proy_Elim		Botón para eliminar una cédula presupuestaria ya Seleccionada	
Lst_proy_sele		Lista de las Cédulas presupuestarias Seleccionadas	
Cmd_acep		Aceptar	
Cmd_canc		Cancelar	

OBSERVACIÓN:

11.1.11 Pantalla de Importaciones – Agregadurías

ARMADA DEL ECUADOR	DISEÑO DE PANTALLAS	Página 1 de 2 Fecha de Elaboración: 13/Nov/1998
AUTOR: PROTCOM-ESPOL **Desarrollador:** Walter Oswaldo Morales Vera	**PROYECTO CANOPUS**	**SISTEMA DE INFORMACIÓN GERENCIAL**
NOMBRE FÍSICO: SIG_1200	**NOMBRE LÓGICO:** FRM_IMPO	
DESCRIPCIÓN: Pantalla para las Consultas de Importaciones – País/Agregaduría.		

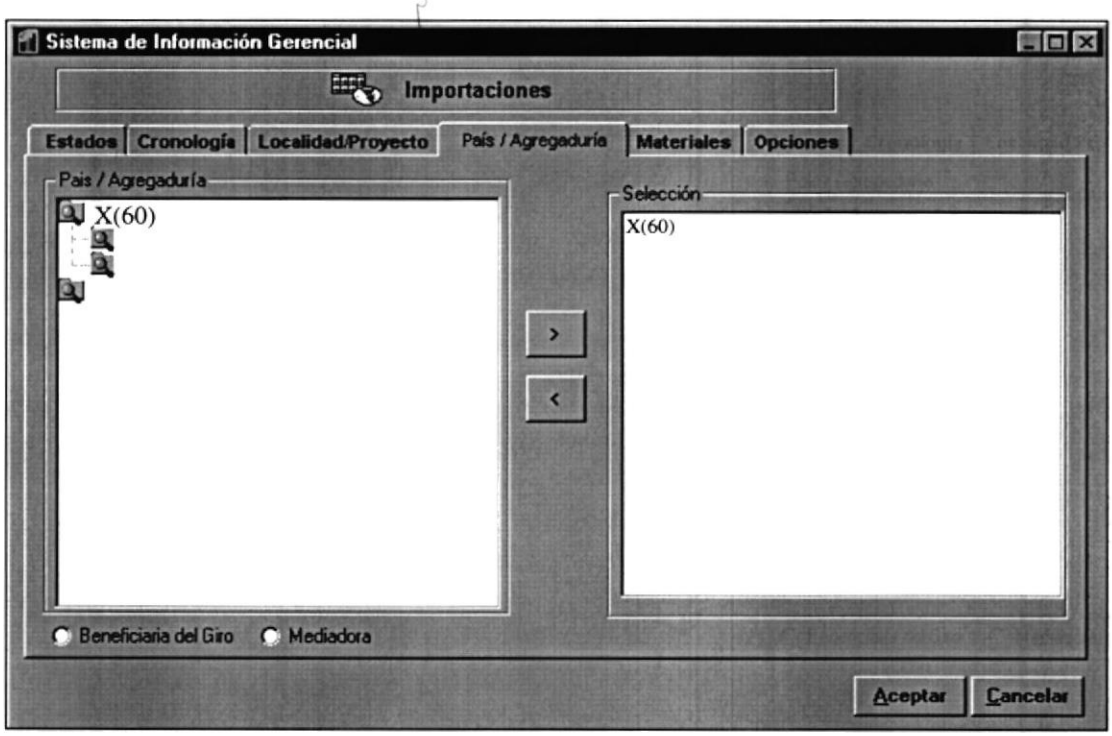

FRECUENCIA DE USO: Según la necesidad del usuario.

OBSERVACIÓN:

ARMADA DEL ECUADOR	LISTA DE ELEMENTOS DE DATOS	Página 2 de 2 Fecha de Elaboración: 13/Nov/1998
AUTOR: PROTCOM-ESPOL **Desarrollador:** Walter Oswaldo Morales Vera	**PROYECTO CANOPUS**	**SISTEMA DE INFORMACIÓN GERENCIAL**

NOMBRE FÍSICO: SIG_1200 **NOMBRE LÓGICO:** FRM_IMPO

NOMBRE DEL OBJETO	NOMBRE DEL CAMPO	CONTENIDO	FORMATO DE EDICIÓN
Fra_pais_agre		Contiene los Países y Agregadurías a Seleccionar	
Trv_agre		Arbol de Selección de Agregadurías	
Opt_bene		Selecciona Agregaduría Beneficiaria	
Opt_medi		Selecciona Agregaduría Mediadora	
Cmd_añad_agre		Botón para Seleccionar Agregadurías	
Cmd_elim_agre		Botón para eliminar Agregadurías ya Seleccionadas	
Fra_agre		Contiene las Agregadurías Seleccionadas	
Lst_agre		Lista de Agregadurías Seleccionadas	
Cmd_acep		Aceptar	
Cmd_canc		Cancelar	

OSERVACIÓN

11.1.12 Pantalla de Importaciones – Tipo de Material

ARMADA DEL ECUADOR	DISEÑO DE PANTALLAS	Página 1 de 2 Fecha de Elaboración: 13/Nov/1998
AUTOR: PROTCOM-ESPOL **Desarrollador:** Walter Oswaldo Morales Vera	**PROYECTO CANOPUS**	**SISTEMA DE INFORMACIÓN GERENCIAL**
NOMBRE FÍSICO: SIG_1200	**NOMBRE LÓGICO:** FRM_IMPO	
DESCRIPCIÓN: Pantalla para las Consultas de Importaciones – Tipo de Material.		

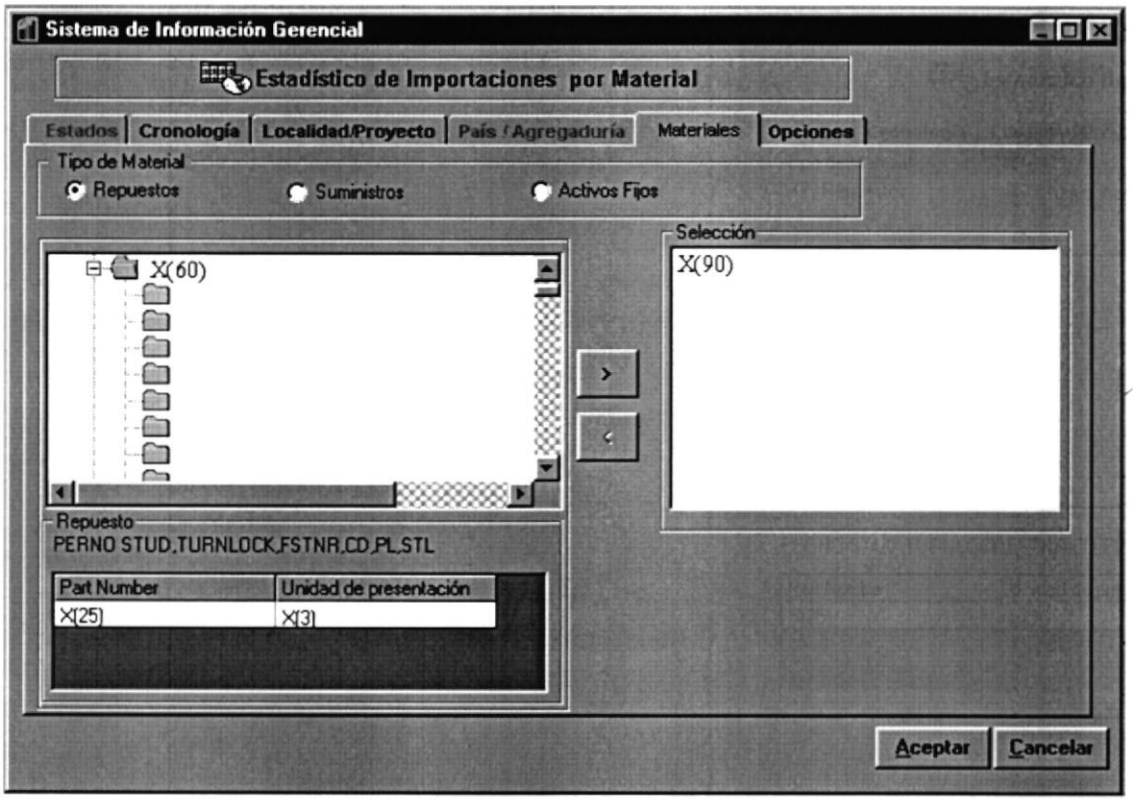

FRECUENCIA DE USO: Según la necesidad del usuario.

OBSERVACIÓN:

ARMADA DEL ECUADOR	LISTA DE ELEMENTOS DE DATOS	Página 2 de 2 Fecha de Elaboración: 13/Nov/1998
AUTOR: PROTCOM-ESPOL **Desarrollador:** Walter Oswaldo Morales Vera	**PROYECTO CANOPUS**	**SISTEMA DE INFORMACIÓN GERENCIAL**

NOMBRE FÍSICO: SIG_1200 **NOMBRE LÓGICO:** FRM_IMPO

NOMBRE DEL OBJETO	NOMBRE DEL CAMPO	CONTENIDO	FORMATO DE EDICIÓN
Fra_tipo_mate		Contiene los Diferentes tipos de Materiales	
Opt_tipo_mate(0)		Selección de Repuestos	
Opt_tipo_mate(1)		Selección de Suministros	
Opt_tipo_mate(2)		Selección de Activos Fijos	
Fra_repu		Contiene los Repuestos a Seleccionar	
Trv_repu		Arbol de Selección de Repuestos	
Lbl_repu		Descripción del Repuesto Seleccionado	
Grd_repu		Tabla de las Unidades de Presentación y los Números de Parte del Repuesto Seleccionado	
Fra_acti		Contenedor de los Activos a Seleccionar	
Trv_acti		Arbol de Selección de los Activos Fijos	
Fra_Sumi		Contenedor de los Suministros a Seleccionar	
Trv_inve		Arbol de Selección de los Suministros (materiales)	
fra_mate		Contenedor de las opciones de materiales	
Opt_crit(0)		Selección del Código del Material	
Opt_crit(1)		Selección de la Descripción del Material	
Txt_crit		Texto que se busca dependiendo de la Selección del Código o Descripción	
Cmd_busq		Boton de Busqueda de los Materiales dependiendo del criterio ingresado	
Grd_mate		Presenta el Resultado de la Busqueda con la unidad de presentación y el Federal	
Cmd_añad_mate		Botón de Añadir el Material Seleccionado	
Cmd_elim_mate		Botón de Eliminar un Material ya Seleccionado	
Fra_sele_mate		Contenedor de los materiales Seleccionados	
Lst_mate		Lista de los Materiales Seleccionados.	
Cmd_Acep		Aceptar	
Cmd_canc		Cancelar	

OBSERVACIÓN:

11.1.13 Pantalla de Importaciones – Opciones

ARMADA DEL CUADOR	DISEÑO DE PANTALLAS	Página 1 de 2 Fecha de Elaboración: 13/Nov/1998
AUTOR: PROTCOM-ESPOL **Desarrollador:** Walter Oswaldo Morales Vera	**PROYECTO CANOPUS**	**SISTEMA DE INFORMACIÓN GERENCIAL**
NOMBRE FÍSICO: SIG_1200	**NOMBRE LÓGICO:** FRM_IMPO	
DESCRIPCIÓN: Pantalla para las Consultas de Importaciones – Opciones.		

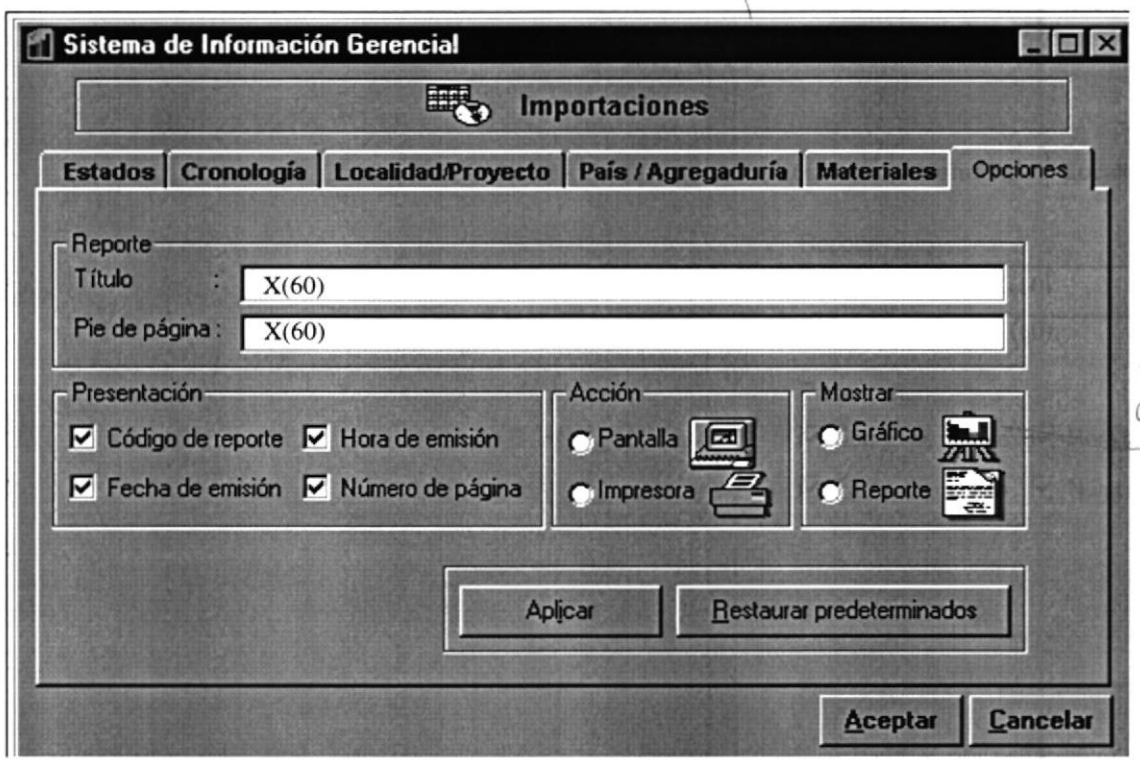

FRECUENCIA DE USO: Según la necesidad del usuario.

OBSERVACIÓN:

ARMADA DEL ECUADOR	LISTA DE ELEMENTOS DE DATOS	Página 2 de 2 Fecha de Elaboración: 13/Nov/1998
AUTOR: PROTCOM-ESPOL **Desarrollador:** Walter Oswaldo Morales Vera	**PROYECTO CANOPUS**	**SISTEMA DE INFORMACIÓN GERENCIAL**

NOMBRE FÍSICO: SIG_1200 **NOMBRE LÓGICO:** FRM_IMPO

NOMBRE DEL OBJETO	NOMBRE DEL CAMPO	CONTENIDO	FORMATO DE EDICIÓN
Fra_reporte		Contiene el Título y Pie de Pág del Reporte	
Txt_TitRep		Título del Reporte	X(60)
Txt_Pie		Pie de Página del Reporte	X(60)
Fra_Presentacion		Contiene las Diferentes Opciones a presentar	
Chk_CodRep		Presentar el Código del Reporte	
Chk_FecEmi		Presentar la Fecha de Emisión del Reporte	
Chk_HorEmi		Presentar la Hora de Emisión del Reporte	
Chk_NumPag		Presentar el Número de Página del Reporte	
Fra_accion		Contiene los dispositivos a los cuales salen los Reportes	
Opt_acci_pant		El Reporte se presenta en pantalla	
Opt_acci_impr		El Reporte se envía a la Impresora	
Fra_most		Contiene las Opciones de reporte o Gráfico	
Opt_most_graf		Muestra el Gráfico	
Opt_most_repo		Muestra el Reporte Detallado	
Fra_Aplicar		Contiene los botones de Aplicar y Restaurar	
Cmd_Aplicar		Guarda los Cambios hechos en las opciones	
Cmd_Restaurar		Restaura las Opciones establecidas por defecto	
Cmd_acep		Aceptar	
Cmd_canc		Cancelar	

OBSERVACIÓN:

11.1.14 Pantalla de Presupuesto – Cronología

ARMADA DEL ECUADOR	DISEÑO DE PANTALLAS	Página 1 de 2 Fecha de Elaboración: 13/Nov/1998
AUTOR: PROTCOM-ESPOL **Desarrollador:** Walter Oswaldo Morales Vera	**PROYECTO CANOPUS**	**SISTEMA DE INFORMACIÓN GERENCIAL**
NOMBRE FÍSICO: SIG_1300	**NOMBRE LÓGICO:** FRM_PRESU	
DESCRIPCIÓN: Pantalla para las Consultas de Presupuesto – Cronología.		

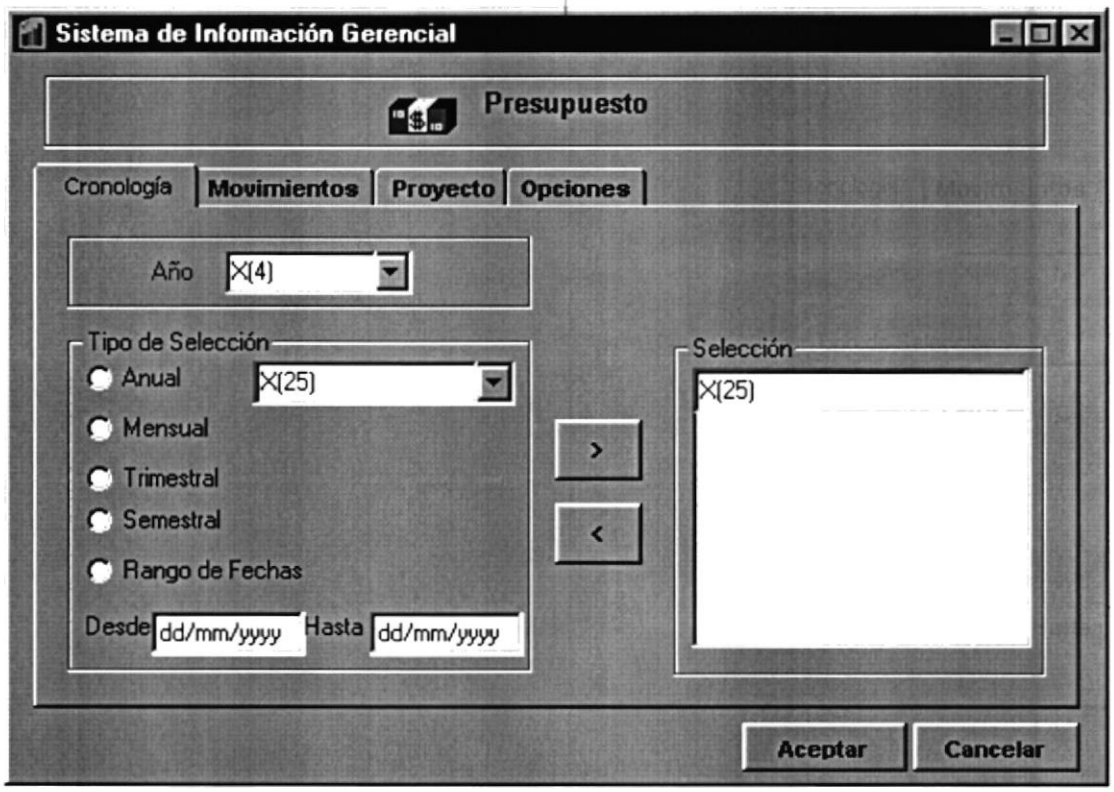

FRECUENCIA DE USO: Según la necesidad del usuario.

OBSERVACIÓN:

ARMADA DEL ECUADOR	LISTA DE ELEMENTOS DE DATOS	Página 2 de 2 Fecha de Elaboración: 13/Nov/1998
AUTOR: PROTCOM-ESPOL **Desarrollador:** Walter Oswaldo Morales Vera	**PROYECTO CANOPUS**	**SISTEMA DE INFORMACIÓN GERENCIAL**

NOMBRE FÍSICO: SIG_1300 **NOMBRE LÓGICO:** FRM_PRESU

NOMBRE DEL OBJETO	NOMBRE DEL CAMPO	CONTENIDO	FORMATO DE EDICIÓN
Fra_peri		Contiene la lista de los años	
Cmb_peri		Lista desplegable de años	X(4)
Opt_anua		Selección para los años	
Opt_mens		Selección para los meses	
Opt_trim		Selección para los trimestres	
Opt_seme		Selección para los semestres	
Opt_rang		Selección para los rangos de fechas	
Cmb_sele		Se llena dependiendo del tipo de Selección	
Msk_desd		Fecha desde para el rango de fechas	dd/mm/yyyy
Msk_hast		Fecha hasta para el rango de fechas	dd/mm/yyyy
Cmd_fech_añad		Añadir una fecha	
Cmd_fech_elim		Eliminar una fecha seleccionada	
Lst_sele		Contiene la selección de las fechas	
Cmd_acep		Aceptar	
Cmd_canc		Cancelar	

OBSERVACIÓN:

11.1.15 Pantalla de Presupuesto – Movimientos

ARMADA DEL ECUADOR	DISEÑO DE PANTALLAS	Página 1 de 2 Fecha de Elaboración: 13/Nov/1998
AUTOR: PROTCOM-ESPOL **Desarrollador:** Walter Oswaldo Morales Vera	**PROYECTO CANOPUS**	**SISTEMA DE INFORMACIÓN GERENCIAL**
NOMBRE FÍSICO: SIG_1300	**NOMBRE LÓGICO:** FRM_PRESU	
DESCRIPCIÓN: Pantalla para las Consultas de Presupuesto – Movimientos.		

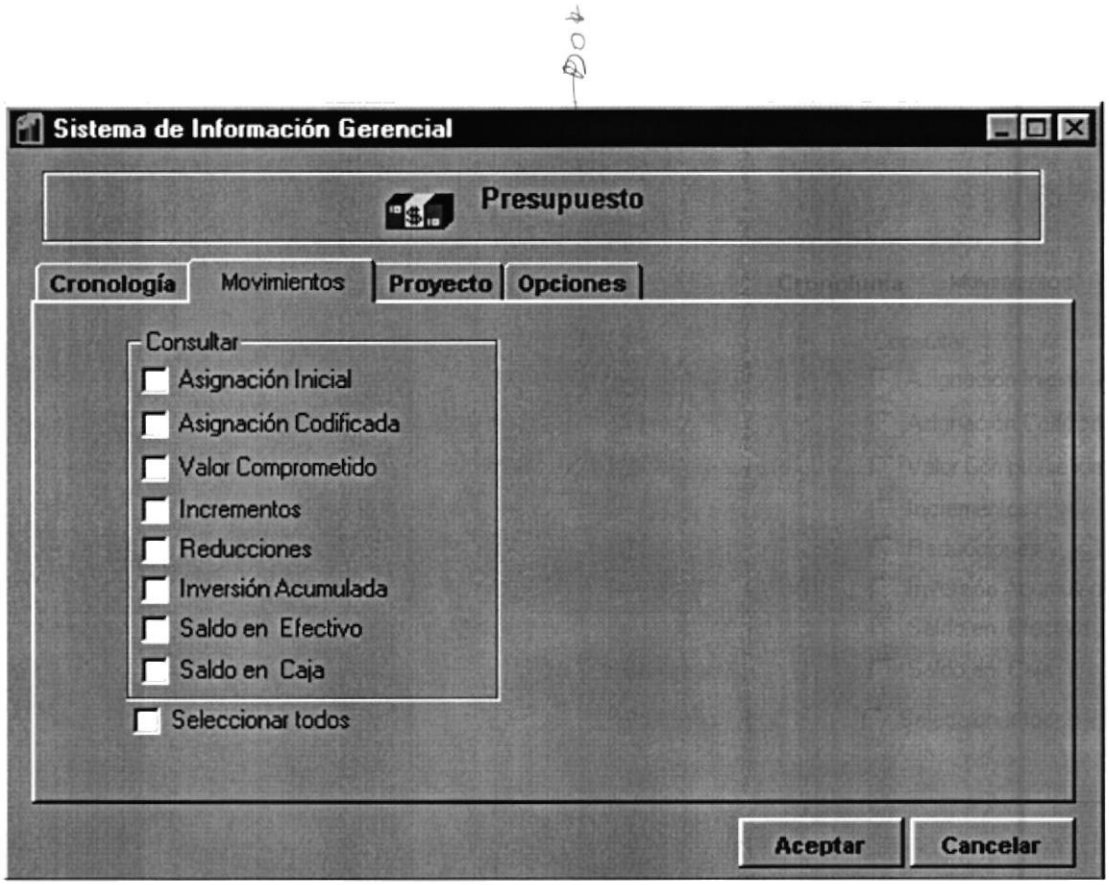

FRECUENCIA DE USO: Según la necesidad del usuario.

OBSERVACIÓN:

ARMADA DEL ECUADOR	LISTA DE ELEMENTOS DE DATOS	Página 2 de 2 Fecha de Elaboración: 13/Nov/1998
AUTOR: PROTCOM-ESPOL **Desarrollador:** Walter Oswaldo Morales Vera	**PROYECTO CANOPUS**	**SISTEMA DE INFORMACIÓN GERENCIAL**
NOMBRE FÍSICO: SIG_1300	**NOMBRE LÓGICO:** FRM_PRESU	

NOMBRE DEL OBJETO	NOMBRE DEL CAMPO	CONTENIDO	FORMATO DE EDICIÓN
Fra_cons2		Contiene los Movimientos	
Chk_asig_ini		Mostrar Asignación Inicial	
Chk_asig_codi		Mostrar Asignación Codificada	
Chk_valo_comp		Mostrar Valor Comprometido	
Chk_incrementos		Mostrar Incrementos	
Chk_reducciones		Mostrar Reducciones	
Chk_inv_acum		Mostrar Inversión Acumulada	
Chk_sald		Mostrar Saldo Efectivo	
Chk_sald_caja		Mostrar Saldo en caja	
Chk_sele_cons		Seleccionar todos los movimientos	
Fra_cons		Contiene los Movimientos para otra consulta	
Chk_asig_codi2		Asignación Codificada	
Chk_valo_incr		Incrementos	
Chk_valo_redu		Reducciones	
Chk_valo_reci		Valor Recibido	
Chk_inv_acum2		Inversión Acumulada	
Chk_sele_cons2		Seleccionar todos los movimientos	
Cmd_Acep		Aceptar	
Cmd_canc		Cancelar	

OBSERVACIÓN:

11.1.16 Pantalla de Presupuesto – Movimientos Plan Básico

ARMADA DEL ECUADOR	DISEÑO DE PANTALLAS	Página 1 de 2 Fecha de Elaboración: 13/Nov/1998
AUTOR: PROTCOM-ESPOL **Desarrollador:** Walter Oswaldo Morales Vera	**PROYECTO CANOPUS**	**SISTEMA DE INFORMACIÓN GERENCIAL**
NOMBRE FÍSICO: Sig1306	**NOMBRE LÓGICO:** Frm_Cons_Anls	
DESCRIPCIÓN: Pantalla para las Consultas de Presupuesto – Plan Básico.		

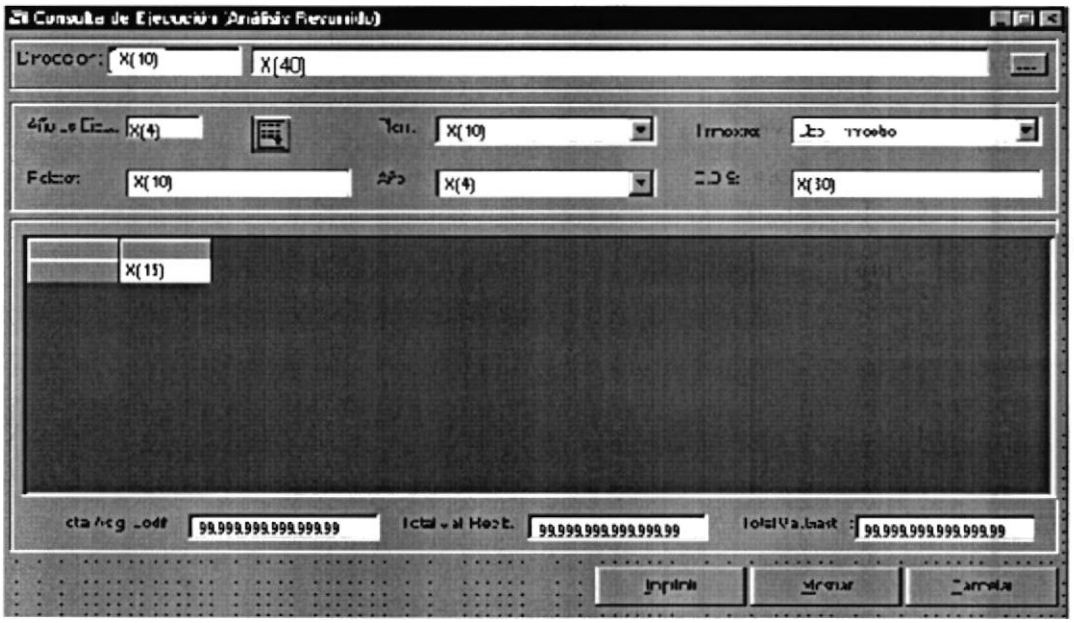

FRECUENCIA DE USO: Según la necesidad del usuario.

ARMADA DEL ECUADOR	LISTA DE ELEMENTOS DE DATOS	Página 2 de 2 Fecha de Elaboración: 13/Nov/1998
AUTOR: PROTCOM-ESPOL **Desarrollador:** Walter Oswaldo Morales Vera	**PROYECTO CANOPUS**	**SISTEMA DE INFORMACIÓN GERENCIAL**

NOMBRE FÍSICO: SIG_1300 **NOMBRE LÓGICO:** FRM_PRESU

NOMBRE DEL OBJETO	NOMBRE DEL CAMPO	CONTENIDO	FORMATO DE EDICIÓN
Fra_Direcc		Marco que sirve para agrupar lo resultados del plan básico	
Lb_Direcc		Etiqueta	
Txt_Codir		Presenta el código de la direcció	
Txt_descdr		Presenta la descripción de la dirección	
Fran_Plan		Marco par agrupar controles	
Lbl_Ejec		Etiqueta	
Txt_Año		Presenta el año del plan básico	
Lbl_Rlator		Etiqueta	
Txt_Relator		Presenta el código del relator	
Cbo_Plan		Presenta el plan básico	
Cbo:Año		Presenta el año de ejecución del plan basico	
Cbo_trimestre		Presenta la cronología	
Txt_ods		Presenta la ODS	
Msf_Analisi		Presenta los resultados de la consulta	
Txt_tot_asig		Presenta el valor asignado	
Txt_Val_Reci		Presenta el valor recibido	
Txt_val_gast		Presenta el vlor gasto de la cédula presupuestaria	
Cmd_Imprimir		Imprime los resultados de la consulta	
Cmd_Mostrar		Presenta los resultados de la consulta	
Cmd_Cancelar		Descarga el formulario	

OBSERVACIÓN:

11.1.17 Pantalla de Presupuesto – Presupuesto

ARMADA DEL ECUADOR	DISEÑO DE PANTALLAS	Página 1 de 2 Fecha de Elaboración: 13/Nov/1998
AUTOR: PROTCOM-ESPOL **Desarrollador:** Walter Oswaldo Morales Vera	**PROYECTO CANOPUS**	**SISTEMA DE INFORMACIÓN GERENCIAL**
NOMBRE FÍSICO: SIG_1300	**NOMBRE LÓGICO:** FRM_PRESU	
DESCRIPCIÓN: Pantalla para las Consultas de Presupuesto – Proyecto.		

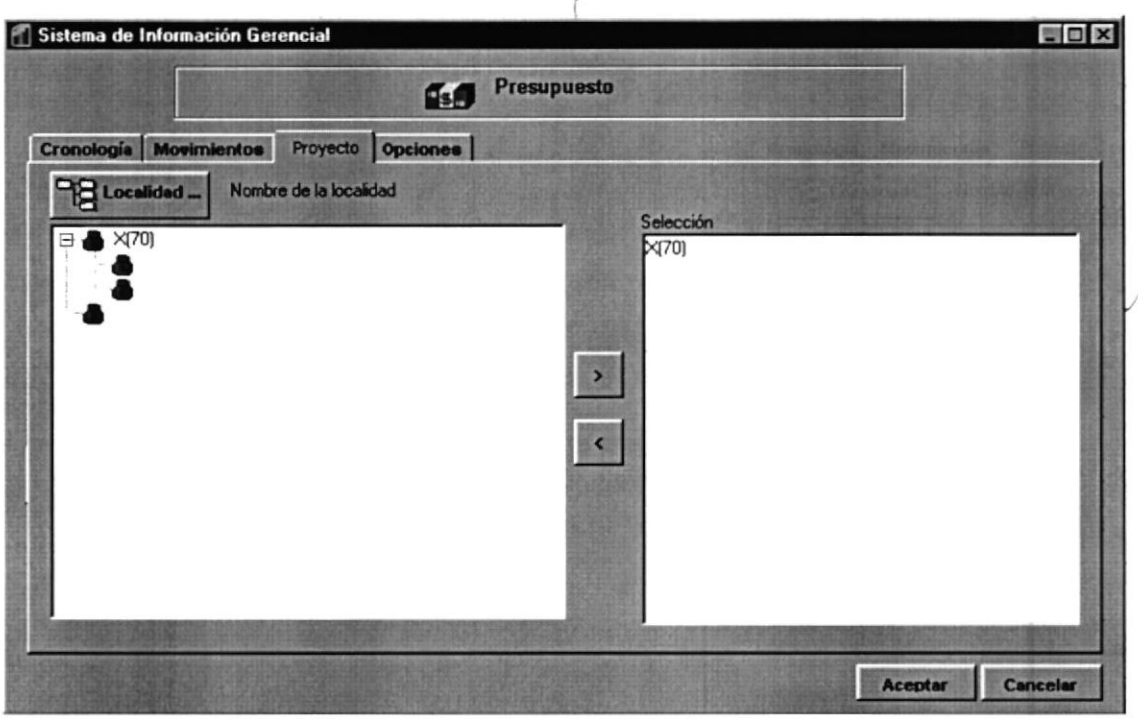

FRECUENCIA DE USO: Según la necesidad del usuario.

OBSERVACIÓN:

ARMADA DEL ECUADOR	LISTA DE ELEMENTOS DE DATOS	Página 2 de 2 Fecha de Elaboración: 13/Nov/1998
AUTOR: PROTCOM-ESPOL **Desarrollador:** Walter Oswaldo Morales Vera	**PROYECTO CANOPUS**	**SISTEMA DE INFORMACIÓN GERENCIAL**

NOMBRE FÍSICO: SIG_1300	**NOMBRE LÓGICO:** FRM_PRESU	
NOMBRE DEL OBJETO	**NOMBRE DEL CAMPO**	**CONTENIDO**	**FORMATO DE EDICIÓN**
Cmd_busca_loca		Botón para elegir la localidad base para las cédulas presupuestarias	
Lbl_loca		Muestra el Nombre de la Localidad elegida para las cédulas Presupuestarias	
Trv_saldos		Arbol de Selección de las cédulas Presupuestarias (Saldos Presupuestarios)	
Cmd_proy_añad		Botón para Seleccionar una cédula presupuestaria.	
Cmd_proy_elim		Botón para Eliminar una cédula presupuestaria ya seleccionada	
Lst_proy_sele		Lista de las Cédulas Presupuestarias Seleccionadas	
Cmd_Acep		Aceptar	
Cmd_canc		Cancelar	

11.1.18 Pantalla de Presupuesto – Opciones

ARMADA DEL ECUADOR	DISEÑO DE PANTALLAS	Página 1 de 2 Fecha de Elaboración: 13/Nov/1998
AUTOR: PROTCOM-ESPOL **Desarrollador:** Walter Oswaldo Morales Vera	**PROYECTO CANOPUS**	**SISTEMA DE INFORMACIÓN GERENCIAL**
NOMBRE FÍSICO: SIG_1300	**NOMBRE LÓGICO:** FRM_PRESU	
DESCRIPCIÓN: Pantalla para las Consultas de Presupuesto – Opciones.		

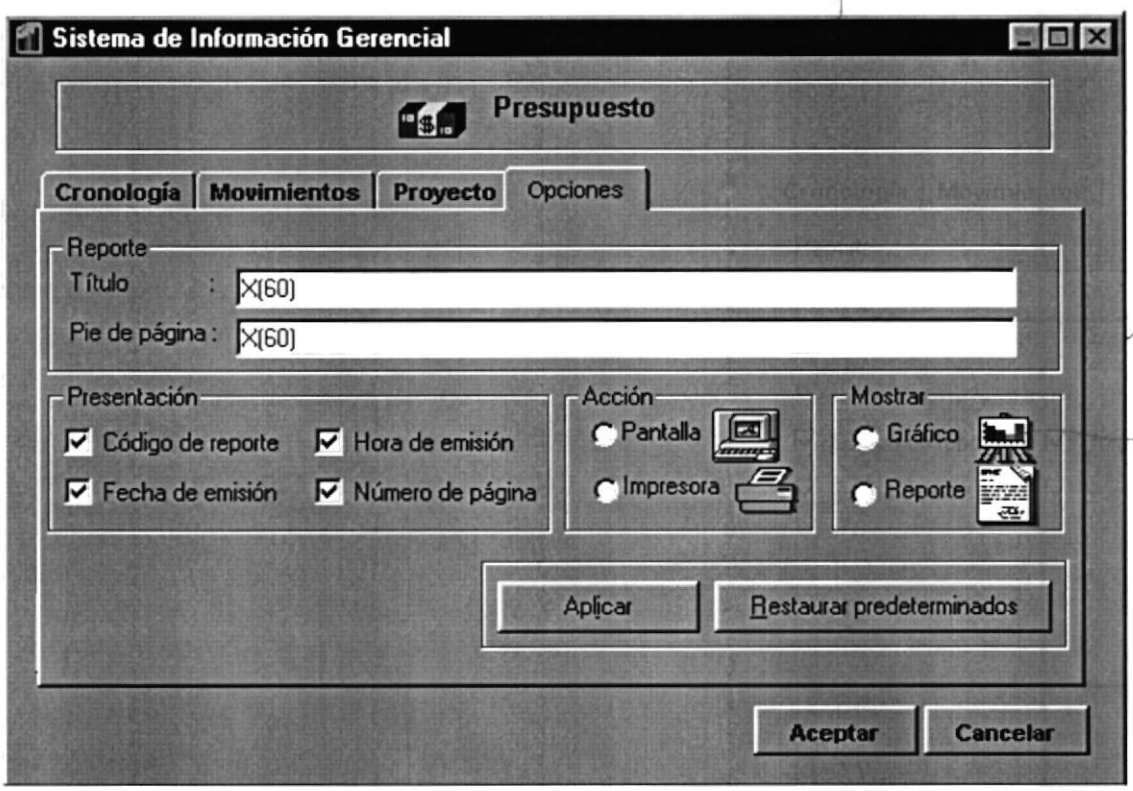

FRECUENCIA DE USO: Según la necesidad del usuario.

OBSERVACIÓN:

ARMADA DEL ECUADOR	LISTA DE ELEMENTOS DE DATOS	Página 2 de 2 Fecha de Elaboración: 13/Nov/1998
AUTOR: PROTCOM-ESPOL **Desarrollador:** Walter Oswaldo Morales Vera	**PROYECTO CANOPUS**	**SISTEMA DE INFORMACIÓN GERENCIAL**

NOMBRE FÍSICO: SIG_1300		**NOMBRE LÓGICO:** FRM_PRESU	
NOMBRE DEL OBJETO	**NOMBRE DEL CAMPO**	**CONTENIDO**	**FORMATO DE EDICIÓN**
Fra_reporte		Contiene el título y pie de pág del reporte	
Txt_TitRep		Título del reporte	X(60)
Txt_Pie		Pie de página del reporte	X(60)
Fra_Presentacion		Contiene las diferentes opciones a presentar	
Chk_CodRep		Presentar el código del reporte	
Chk_FecEmi		Presentar la fecha de emisión del reporte	
Chk_HorEmi		Presentar la hora de emisión del reporte	
Chk_NumPag		Presentar el número de página del reporte	
Fra_accion		Contiene los dispositivos a los cuales salen los reportes	
Opt_acci_pant		El reporte se presenta en pantalla	
Opt_acci_impr		El Reporte se envía a la Impresora	
Fra_most		Contiene las opciones de reporte o gráfico	
Opt_most_graf		Muestra el gráfico	
Opt_most_repo		Muestra el reporte detallado	
Fra_Aplicar		Contiene los botones de Aplicar y Restaurar	
Cmd_Aplicar		Guarda los cambios hechos en las opciones	
Cmd_Restaurar		Restaura las opciones establecidas por defecto	
Cmd_acep		Aceptar	
Cmd_canc		Cancelar	

OBSERVACIÓN:

11.1.19 Pantalla de Contabilidad – Balance de Situación Financiera

ARMADA DEL ECUADOR	DISEÑO DE PANTALLAS	Página 1 de 2 Fecha de Elaboración: 13/Nov/1998
AUTOR: PROTCOM-ESPOL **Desarrollador:** Walter Oswaldo Morales Vera	**PROYECTO CANOPUS**	**SISTEMA DE INFORMACIÓN GERENCIAL**
NOMBRE FÍSICO: SIG_1300b	**NOMBRE LÓGICO:** FRM_CONT	
DESCRIPCIÓN: Pantalla para el Balance de Situación Financiera.		

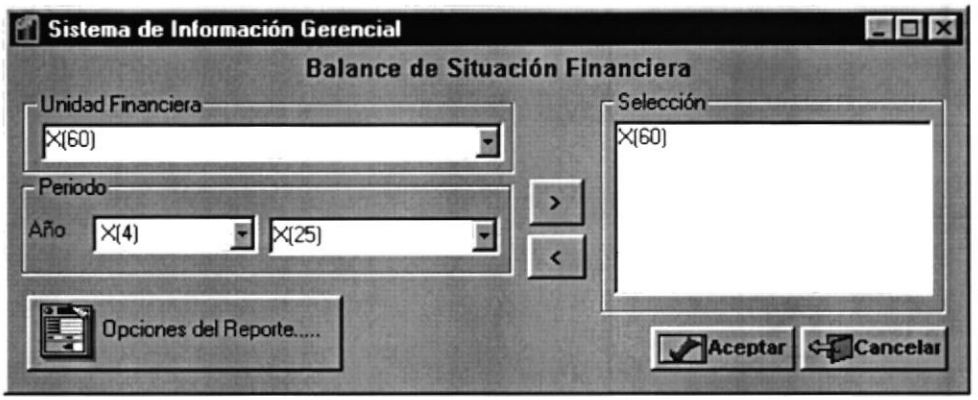

FRECUENCIA DE USO: Según la necesidad del usuario.

OBSERVACIÓN:

ARMADA DEL ECUADOR	LISTA DE ELEMENTOS DE DATOS	Página 2 de 2 Fecha de Elaboración: 13/Nov/1998
AUTOR: PROTCOM-ESPOL **Desarrollador:** Walter Oswaldo Morales Vera	**PROYECTO CANOPUS**	**SISTEMA DE INFORMACIÓN GERENCIAL**

NOMBRE FÍSICO: SIG_1300b **NOMBRE LÓGICO:** FRM_CONT

NOMBRE DEL OBJETO	NOMBRE DEL CAMPO	CONTENIDO	FORMATO DE EDICIÓN
Fra_peri		Contiene la lista de los años	
Cmb_peri		Lista desplegable de años	X(4)
Cmb_sele		Se llena dependiendo del tipo de Selección	X(25)
Cmd_fech_añad		Añadir una fecha	
Cmd_fech_elim		Eliminar una fecha seleccionada	
Lst_sele		Contiene la selección de las fechas	
Cmd_acep		Aceptar	
Cmd_canc		Cancelar	
Cmd_edit_repo		Editar parámetros del Reporte	
Cmb_unid_fina		Nombre de la unidad Financiera	X(60)

OBSERVACIÓN:

11.1.20 Pantalla de Pagaduría – Cronología

ARMADA DEL ECUADOR	DISEÑO DE PANTALLAS	Página 1 de 2 Fecha de Elaboración: 13/Nov/1998
AUTOR: PROTCOM-ESPOL **Desarrollador:** Walter Oswaldo Morales Vera	**PROYECTO CANOPUS**	**SISTEMA DE INFORMACIÓN GERENCIAL**
NOMBRE FÍSICO: SIG_1400	**NOMBRE LÓGICO:** FRM_CXP	
DESCRIPCIÓN: Pantalla para las Consultas de Pagaduría – Cronología.		

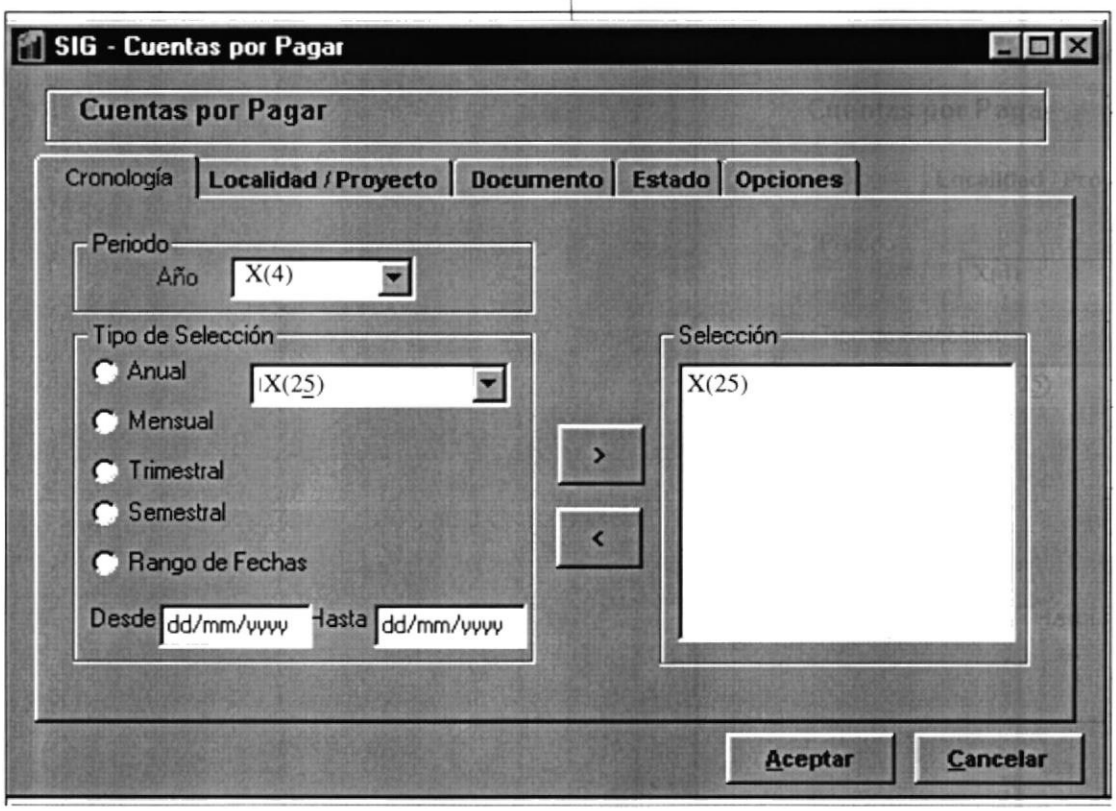

FRECUENCIA DE USO: Según la necesidad del usuario.

OBSERVACIÓN:

ARMADA DEL ECUADOR	LISTA DE ELEMENTOS DE DATOS	Página 2 de 2 Fecha de Elaboración: 13/Nov/1998
AUTOR: PROTCOM-ESPOL **Desarrollador:** Walter Oswaldo Morales Vera	**PROYECTO CANOPUS**	**SISTEMA DE INFORMACIÓN GERENCIAL**
NOMBRE FÍSICO: SIG_1400	**NOMBRE LÓGICO:** FRM_CXP	

NOMBRE DEL OBJETO	NOMBRE DEL CAMPO	CONTENIDO	FORMATO DE EDICIÓN
Fra_peri		Contiene la lista de los años	
Cmb_peri		Lista desplegable de años	X(4)
Opt_anua		Selección para los años	
Opt_mens		Selección para los meses	
Opt_trim		Selección para los trimestres	
Opt_seme		Selección para los semestres	
Opt_rang		Selección para los rangos de fechas	
Cmb_sele		Se llena dependiendo del tipo de Selección	
Msk_desd		Fecha desde para el rango de fechas	dd/mm/yyyy
Msk_hast		Fecha hasta para el rango de fechas	dd/mm/yyyy
Cmd_fech_añad		Añadir una fecha	
Cmd_fech_elim		Eliminar una fecha seleccionada	
Lst_sele		Contiene la selección de las fechas	
Cmd_acep		Aceptar	
Cmd_canc		Cancelar	

OBSERVACIÓN:

11.1.21 Pantalla de Pagaduría – Localidad/Proyecto

ARMADA DEL ECUADOR	DISEÑO DE PANTALLAS	Página 1 de 2 Fecha de Elaboración: 13/Nov/1998
AUTOR: PROTCOM-ESPOL **Desarrollador:** Walter Oswaldo Morales Vera	**PROYECTO CANOPUS**	**SISTEMA DE INFORMACIÓN GERENCIAL**
NOMBRE FÍSICO: SIG_1400	**NOMBRE LÓGICO:** FRM_CXP	
DESCRIPCIÓN: Pantalla para las Consultas de Pagaduría – Localidad/Proyecto.		

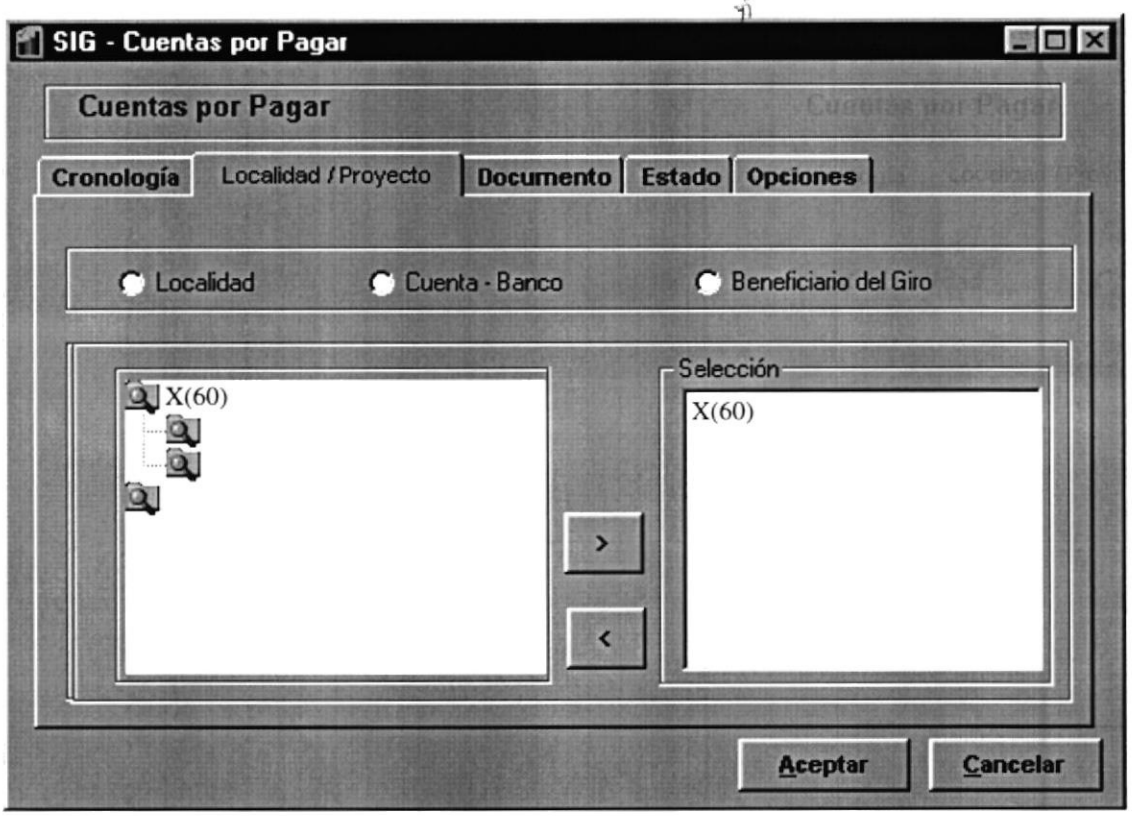

FRECUENCIA DE USO: Según la necesidad del usuario.

OBSERVACIÓN:

ARMADA DEL ECUADOR	LISTA DE ELEMENTOS DE DATOS	Página 2 de 3 Fecha de Elaboración: 13/Nov/1998
AUTOR: PROTCOM-ESPOL **Desarrollador:** Walter Oswaldo Morales Vera	**PROYECTO CANOPUS**	**SISTEMA DE INFORMACIÓN GERENCIAL**

NOMBRE FÍSICO: SIG_1400 **NOMBRE LÓGICO:** FRM_CXP

NOMBRE DEL OBJETO	NOMBRE DEL CAMPO	CONTENIDO	FORMATO DE EDICIÓN
Fra_locd_bco		Contiene las Opciones de Localidad, Cuenta-banco y Beneficiario	
Opt_locd		Selecciona Localidades	
Opt_bco		Selecciona las Cuentas y los Bancos	
Opt_bene		Selecciona los Beneficiarios del Giro	
Fra_loca		Contiene a las Localidades	
Trv_Locd		Arbol de selección de las localidades	
Cmd_añad_loca		Boton para Seleccionar Localidades	
Cmd_elim_loca		Boton para eliminar Localidades ya Seleccionadas	
Fra_sele_loca		Contiene la Lista de las Localidades Seleccionadas	
Lst_locd		Lista de Localidades Seleccionadas	
Fra_bco		Contiene a los Bancos	
Trv_bco		Arbol de Selección de los Bancos y las cuentas	
Cmd_añad_bco		Botón para Seleccionar Bancos y/o Cuentas	
Cmd_elim_bco		Botón para Eliminar Bancos y/o Cuentas ya Seleccionadas	
Lst_bco		Lista de los Bancos y/o Cuentas Seleccionadas	
Fra_bene		Contiene todas las opciones de los Beneficiarios	
Opt_bene_prov		Selecciona los Proveedores	
Opt_bene_empl		Selecciona los Empleados	
Opt_bene_serv		Selecciona los Servicios	
Opt_bene_cont		Selecciona los Contratistas	
Lst_bene		Lista de los Beneficiarios dependiendo del Tipo	
Fra_proy		Contenedor de las Partidas Presupuestarias a elegir	
Cmd_busca_loca		Boton para elegir la localidad base para las cédulas presupuestarias	
Lbl_loca		Muestra el Nombre de la Localidad elegida para las cedulas Presupuestarias	
Trv_saldos		Arbol de Selección de las cédulas Presupuestarias(Saldos Presupuestarios)	
Cmd_proy_añad		Boton para Seleccionar una cédula presupuestaria.	

ARMADA DEL ECUADOR	LISTA DE ELEMENTOS DE DATOS	Página 3 de 3 Fecha de Elaboración: 13/Nov/1998
AUTOR: PROTCOM-ESPOL **Desarrollador:** Walter Oswaldo Morales Vera	**PROYECTO CANOPUS**	**SISTEMA DE INFORMACIÓN GERENCIAL**

NOMBRE FÍSICO: SIG_1400 **NOMBRE LÓGICO:** FRM_CXP

NOMBRE DEL OBJETO	NOMBRE DEL CAMPO	CONTENIDO	FORMATO DE EDICIÓN
Cmd_proy_Elim		Boton para eliminar una cédula presupuestaria ya Seleccionada	
Lst_proy_sele		Lista de las Cédulas presupuestarias Seleccionadas	
Fra_loca_proy		Contiene las Opciones de Localidad/Proyecto	
Opt_loca		Selecciona Localidad	
Opt_proy		Selecciona Proyecto	
Cmd_acep		Aceptar	
Cmd_canc		Cancelar	

OBSERVACIÓN:

11.1.22 Pantalla de Pagaduría – Documentos

ARMADA DEL ECUADOR	DISEÑO DE PANTALLAS	Página 1 de 2 Fecha de Elaboración: 13/Nov/1998
AUTOR: PROTCOM-ESPOL **Desarrollador:** Walter Oswaldo Morales Vera	**PROYECTO CANOPUS**	**SISTEMA DE INFORMACIÓN GERENCIAL**
NOMBRE FÍSICO: SIG_1400	**NOMBRE LÓGICO:** FRM_CXP	
DESCRIPCIÓN: Pantalla para las Consultas de Pagaduría – Documentos.		

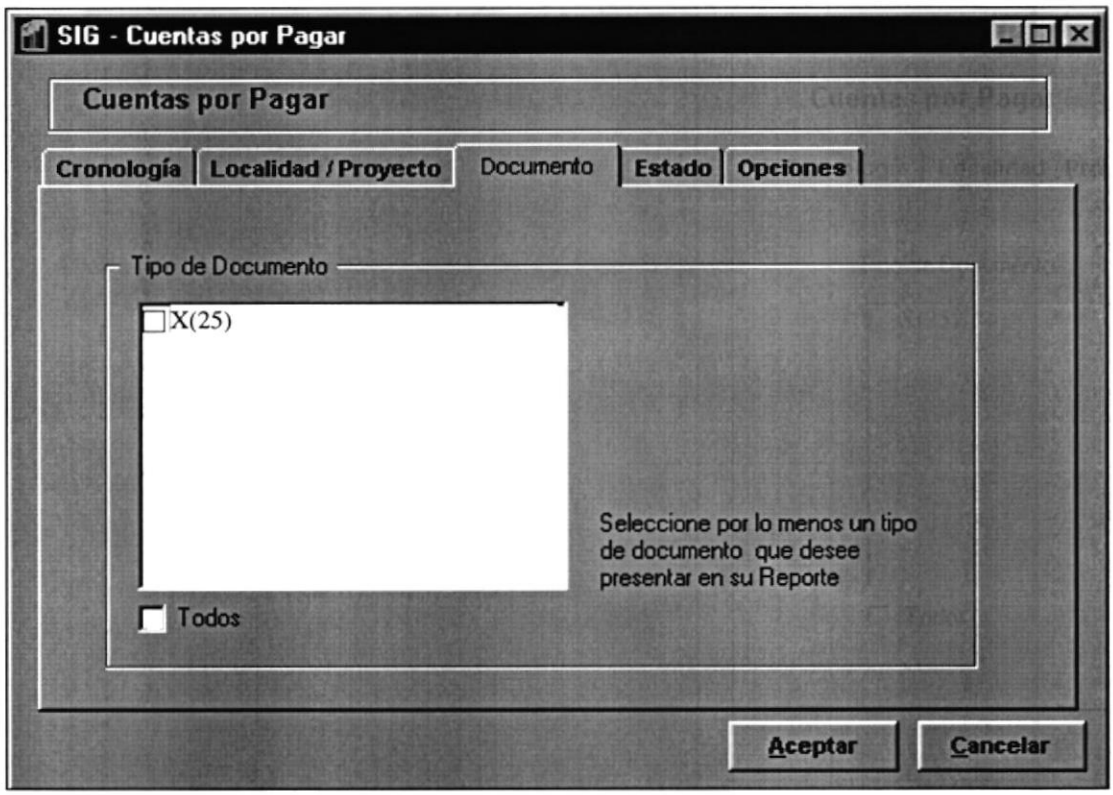

FRECUENCIA DE USO: Según la necesidad del usuario.

OBSERVACIÓN:

ARMADA DEL ECUADOR	LISTA DE ELEMENTOS DE DATOS	Página 2 de 2 Fecha de Elaboración: 13/Nov/1998
AUTOR: PROTCOM-ESPOL **Desarrollador:** Walter Oswaldo Morales Vera	**PROYECTO CANOPUS**	**SISTEMA DE INFORMACIÓN GERENCIAL**

NOMBRE FÍSICO: SIG_1400 **NOMBRE LÓGICO:** FRM_CXP

NOMBRE DEL OBJETO	NOMBRE DEL CAMPO	CONTENIDO	FORMATO DE EDICIÓN
Fra_docu		Contiene la Lista de los Documentos	
Lst_docu		Lista de los Documentos	X(25)
Chk_docu_todo		Selecciona todos los documentos	
Cmd_Acep		Aceptar	
Cmd_canc		Cancelar	

OBSERVACIÓN:

11.1.23 Pantalla de Pagaduría – Estados

ARMADA DEL ECUADOR	DISEÑO DE PANTALLAS	Página 1 de 2 Fecha de Elaboración: 13/Nov/1998
AUTOR: PROTCOM-ESPOL **Desarrollador:** Walter Oswaldo Morales Vera	**PROYECTO CANOPUS**	**SISTEMA DE INFORMACIÓN GERENCIAL**
NOMBRE FÍSICO: SIG_1400	**NOMBRE LÓGICO:** FRM_CXP	
DESCRIPCIÓN: Pantalla para las Consultas de Pagaduría – Estados.		

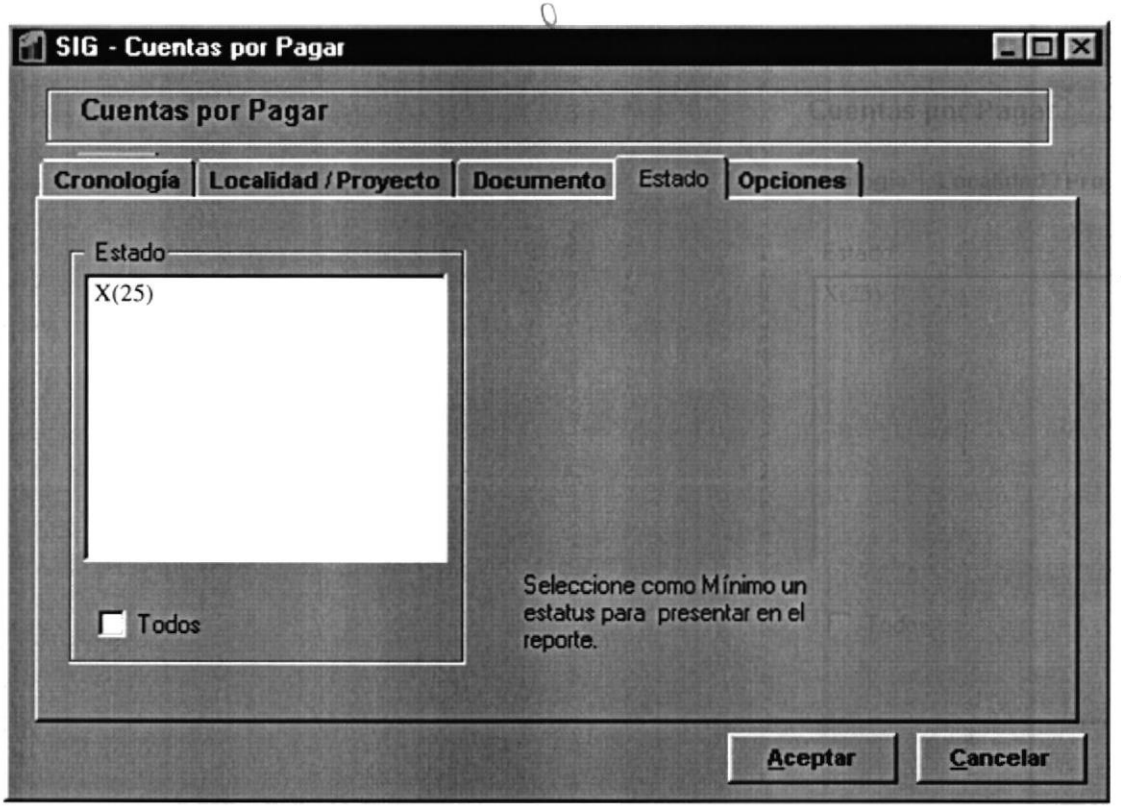

FRECUENCIA DE USO: Según la necesidad del usuario.

OBSERVACIÓN:

ARMADA DEL ECUADOR	LISTA DE ELEMENTOS DE DATOS	Página 2 de 2 Fecha de Elaboración: 13/Nov/1998
AUTOR: PROTCOM-ESPOL **Desarrollador:** Walter Oswaldo Morales Vera	**PROYECTO CANOPUS**	**SISTEMA DE INFORMACIÓN GERENCIAL**

NOMBRE FÍSICO: SIG_1400 **NOMBRE LÓGICO:** FRM_CXP

NOMBRE DEL OBJETO	NOMBRE DEL CAMPO	CONTENIDO	FORMATO DE EDICIÓN
Fra_stat		Contiene la Lista de los Estados	
Lst_stat		Lista de los Estados de las Cuentas x Pagar	X(25)
Chk_stat_todo		Selecciona todos los estados	
Cmd_Acep		Aceptar	
Cmd_canc		Cancelar	

OBSERVACIÓN:

11.1.24 Pantalla de Pagaduría – Opciones

ARMADA DEL ECUADOR	DISEÑO DE PANTALLAS	Página 1 de 2 Fecha de Elaboración: 13/Nov/1998
AUTOR: PROTCOM-ESPOL **Desarrollador:** Walter Oswaldo Morales Vera	**PROYECTO CANOPUS**	**SISTEMA DE INFORMACIÓN GERENCIAL**
NOMBRE FÍSICO: SIG_1400	**NOMBRE LÓGICO:** FRM_CXP	
DESCRIPCIÓN: Pantalla para las Consultas de Pagaduría – Opciones.		

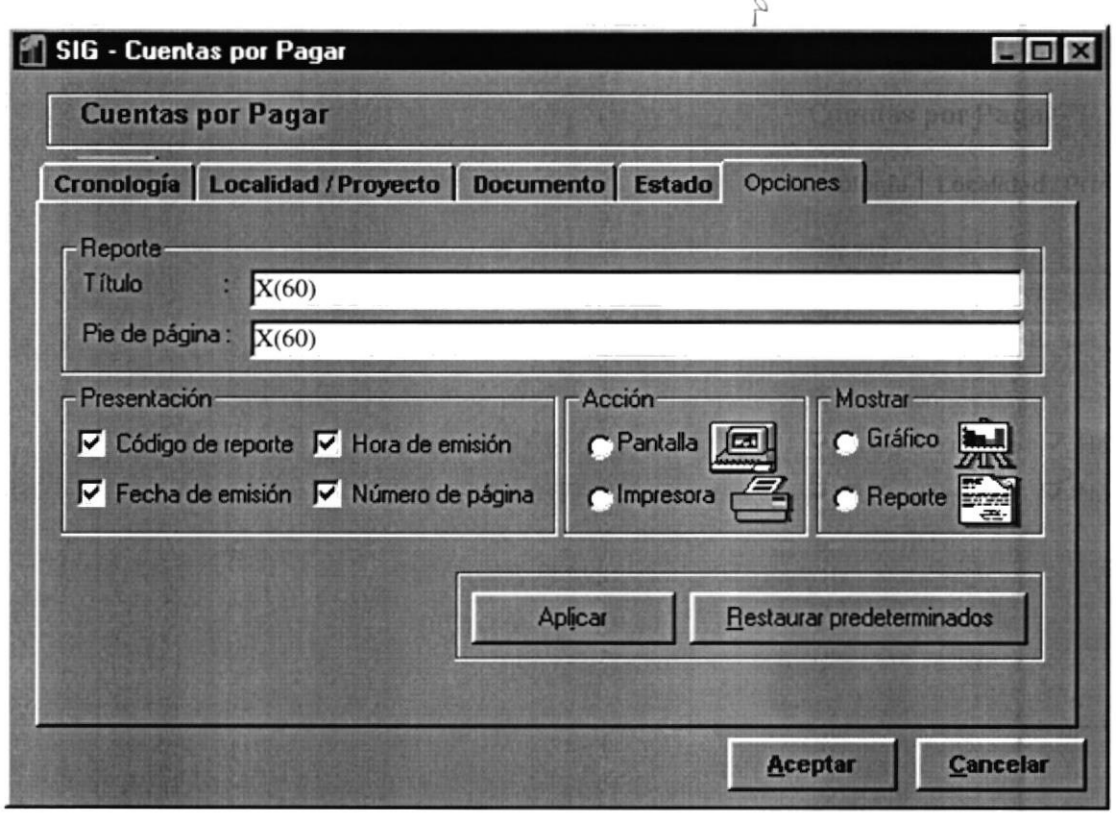

FRECUENCIA DE USO: Según la necesidad del usuario.

OBSERVACIÓN:

ARMADA DEL ECUADOR	LISTA DE ELEMENTOS DE DATOS	Página 2 de 2 Fecha de Elaboración: 13/Nov/1998
AUTOR: PROTCOM-ESPOL **Desarrollador:** Walter Oswaldo Morales Vera	**PROYECTO CANOPUS**	**SISTEMA DE INFORMACIÓN GERENCIAL**

NOMBRE FÍSICO: SIG_1400 **NOMBRE LÓGICO:** FRM_CXP

NOMBRE DEL OBJETO	NOMBRE DEL CAMPO	CONTENIDO	FORMATO DE EDICIÓN
Fra_reporte		Contiene el título y pie de pág del reporte	
Txt_TitRep		Título del reporte	X(60)
Txt_Pie		Pie de página del reporte	X(60)
Fra_Presentacion		Contiene las diferentes opciones a presentar	
Chk_CodRep		Presentar el código del reporte	
Chk_FecEmi		Presentar la fecha de emisión del reporte	
Chk_HorEmi		Presentar la hora de emisión del reporte	
Chk_NumPag		Presentar el número de página del reporte	
Fra_accion		Contiene los dispositivos a los cuales salen los reportes	
Opt_acci_pant		El reporte se presenta en pantalla	
Opt_acci_impr		El Reporte se envía a la Impresora	
Fra_most		Contiene las opciones de reporte o gráfico	
Opt_most_graf		Muestra el Gráfico	
Opt_most_repo		Muestra el reporte detallado	
Fra_Aplicar		Contiene los botones de Aplicar y Restaurar	
Cmd_Aplicar		Guarda los cambios hechos en las opciones	
Cmd_Restaurar		Restaura las Opciones establecidas por defecto	
Cmd_acep		Aceptar	
Cmd_canc		Cancelar	

OBSERVACIÓN:

11.1.25 Pantalla de Activos Fijos – Estados

ARMADA DEL ECUADOR	DISEÑO DE PANTALLAS	Página 1 de 2 Fecha de Elaboración: 13/Nov/1998
AUTOR: PROTCOM-ESPOL **Desarrollador:** Walter Oswaldo Morales Vera	**PROYECTO CANOPUS**	**SISTEMA DE INFORMACIÓN GERENCIAL**
NOMBRE FÍSICO: SIG_1500	**NOMBRE LÓGICO:** FRM_ACTI	
DESCRIPCIÓN: Pantalla para las Consultas de Activos Fijos – Estados.		

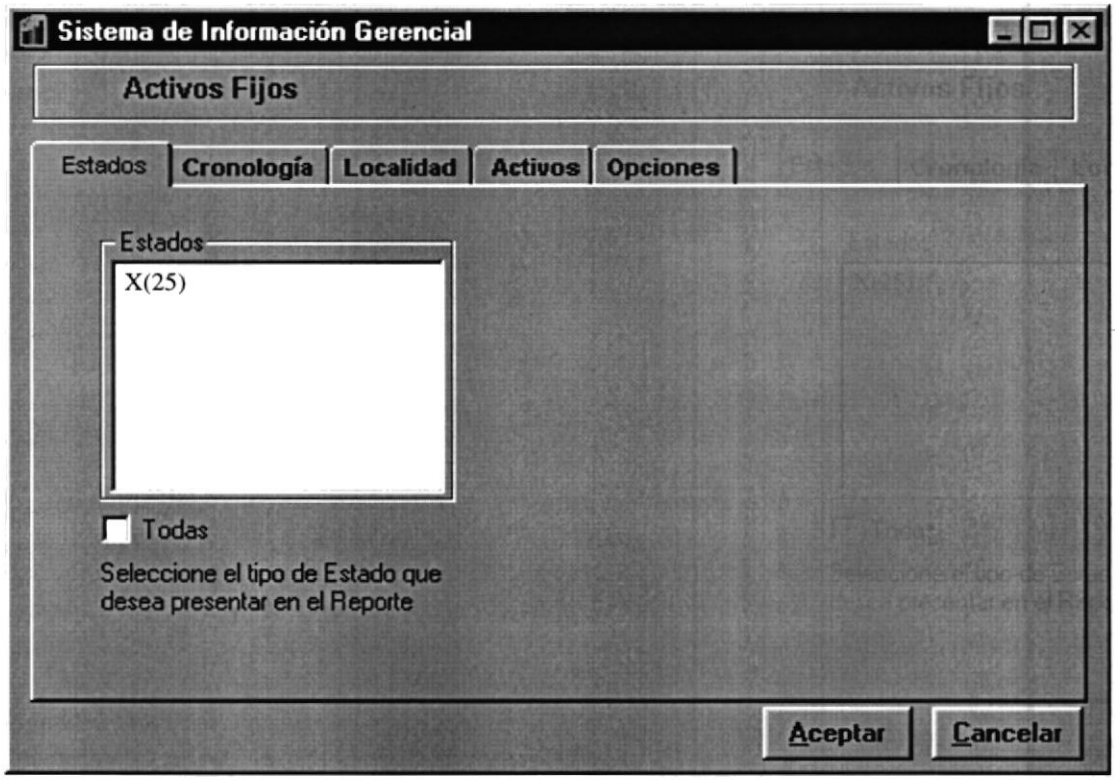

FRECUENCIA DE USO: Según la necesidad del usuario.

OBSERVACIÓN:

ARMADA DEL ECUADOR	LISTA DE ELEMENTOS DE DATOS	Página 2 de 2 Fecha de Elaboración: 13/Nov/1998
AUTOR: PROTCOM-ESPOL **Desarrollador:** Walter Oswaldo Morales Vera	**PROYECTO CANOPUS**	**SISTEMA DE INFORMACIÓN GERENCIAL**

NOMBRE FÍSICO: SIG_1500 **NOMBRE LÓGICO:** FRM_ACTI

NOMBRE DEL OBJETO	NOMBRE DEL CAMPO	CONTENIDO	FORMATO DE EDICIÓN
Fra_stat		Contiene la Lista de los Estados	
Lst_stat		Lista de los Estados de los Activos	X(25)
Chk_todo_stat		Selecciona todos los estados	
Cmd_Acep		Aceptar	
Cmd_canc		Cancelar	

OBSERVACIÓN:

11.1.26 Pantalla de Activos Fijos – Cronología

ARMADA DEL ECUADOR	DISEÑO DE PANTALLAS	Página 1 de 2 Fecha de Elaboración: 13/Nov/1998
AUTOR: PROTCOM-ESPOL **Desarrollador:** Walter Oswaldo Morales Vera	**PROYECTO CANOPUS**	**SISTEMA DE INFORMACIÓN GERENCIAL**
NOMBRE FÍSICO: SIG_1500	**NOMBRE LÓGICO:** FRM_ACTI	
DESCRIPCIÓN: Pantalla para las Consultas de Activos Fijos – Cronología.		

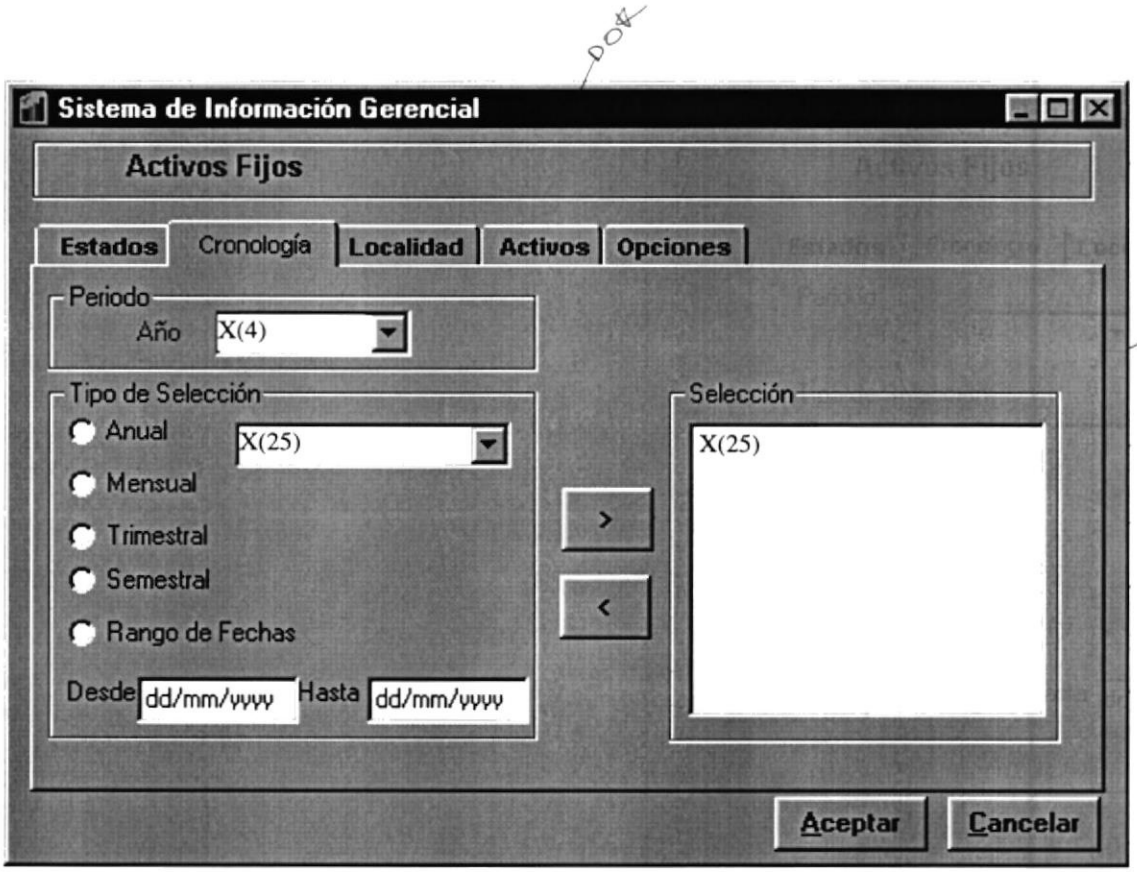

FRECUENCIA DE USO: Según la necesidad del usuario.

OBSERVACIÓN:

ARMADA DEL ECUADOR	LISTA DE ELEMENTOS DE DATOS	Página 2 de 2 Fecha de Elaboración: 13/Nov/1998
AUTOR: PROTCOM-ESPOL **Desarrollador:** Walter Oswaldo Morales Vera	**PROYECTO CANOPUS**	**SISTEMA DE INFORMACIÓN GERENCIAL**

NOMBRE FÍSICO: SIG_1500 **NOMBRE LÓGICO:** FRM_ACTI

NOMBRE DEL OBJETO	NOMBRE DEL CAMPO	CONTENIDO	FORMATO DE EDICIÓN
Fra_peri		Contiene la lista de los años	
Cmb_peri		Lista desplegable de años	X(4)
Opt_anua		Selección para los años	
Opt_mens		Selección para los meses	
Opt_trim		Selección para los trimestres	
Opt_seme		Selección para los semestres	
Opt_rang		Selección para los rangos de fechas	
Cmb_sele		Se llena dependiendo del tipo de Selección	
Msk_desd		Fecha desde para el rango de fechas	dd/mm/yyyy
Msk_hast		Fecha hasta para el rango de fechas	dd/mm/yyyy
Cmd_fech_añad		Añadir una fecha	
Cmd_fech_elim		Eliminar una fecha seleccionada	
Lst_sele		Contiene la selección de las fechas	
Cmd_acep		Aceptar	
Cmd_canc		Cancelar	

OBSERVACIÓN:

11.1.27 Pantalla de Activos Fijos – Localidad

ARMADA DEL ECUADOR	DISEÑO DE PANTALLAS	Página 1 de 2 Fecha de Elaboración: 13/Nov/1998
AUTOR: PROTCOM-ESPOL **Desarrollador:** Walter Oswaldo Morales Vera	**PROYECTO CANOPUS**	**SISTEMA DE INFORMACIÓN GERENCIAL**
NOMBRE FÍSICO: SIG_1500	**NOMBRE LÓGICO:** FRM_ACTI	
DESCRIPCIÓN: Pantalla para las Consultas de Activos Fijos – Localidad.		

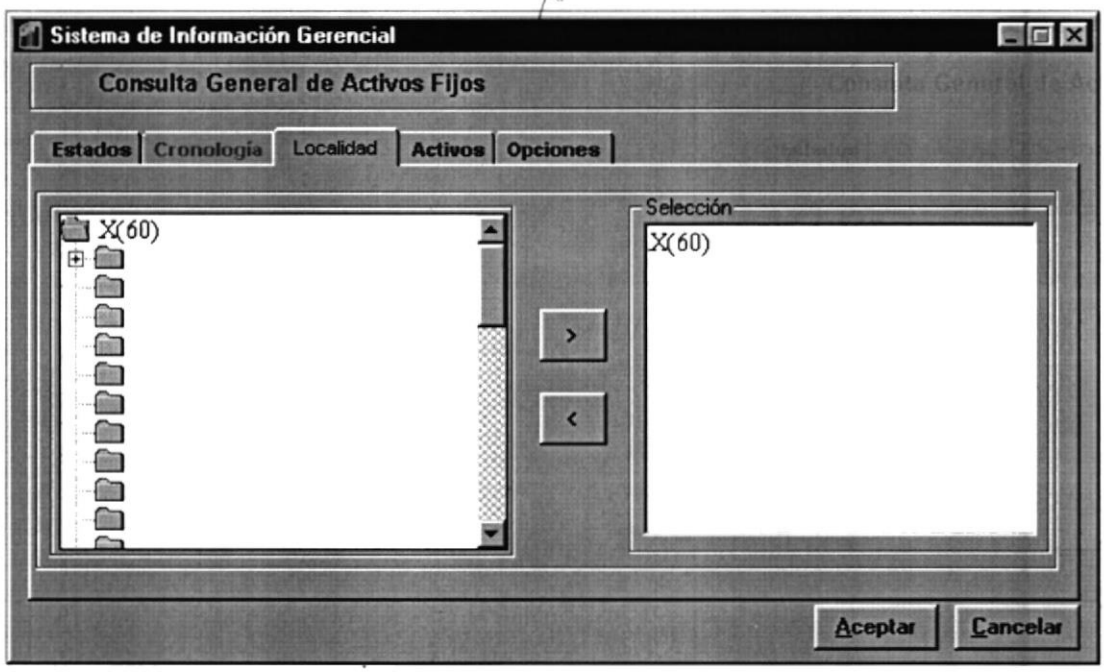

FRECUENCIA DE USO: Según la necesidad del usuario.

OBSERVACIÓN:

ARMADA DEL ECUADOR	LISTA DE ELEMENTOS DE DATOS	Página 2 de 2 Fecha de Elaboración: 13/Nov/1998
AUTOR: PROTCOM-ESPOL **Desarrollador:** Walter Oswaldo Morales Vera	**PROYECTO CANOPUS**	**SISTEMA DE INFORMACIÓN GERENCIAL**

NOMBRE FÍSICO: SIG_1500 **NOMBRE LÓGICO:** FRM_ACTI

NOMBRE DEL OBJETO	NOMBRE DEL CAMPO	CONTENIDO	FORMATO DE EDICIÓN
Fra_locali		Contiene el árbol de selección de Localidades y la lista seleccionada	
Trv_Locd		Arbol de selección de Localidades	
Cmd_añad_loca		Añade una localidad a la lista	
Cmd_elim_loca		Elimina una localidad de la lista	
Fra_sele_loca		Contiena la lista de las localidades selccionadas	
Lst_locd		Lista de las localidades seleccionadas	
Cmd_acep		Aceptar	
Cmd_canc		Cancelar	

OBSERVACIÓN:

11.1.28 Pantalla de Activos Fijos – Activos

ARMADA DEL ECUADOR	DISEÑO DE PANTALLAS	Página 1 de 2 Fecha de Elaboración: 13/Nov/1998
AUTOR: PROTCOM-ESPOL **Desarrollador:** Walter Oswaldo Morales Vera	**PROYECTO CANOPUS**	**SISTEMA DE INFORMACIÓN GERENCIAL**
NOMBRE FÍSICO: SIG_1500	**NOMBRE LÓGICO:** FRM_ACTI	
DESCRIPCIÓN: Pantalla para las Consultas de Activos Fijos – Activos.		

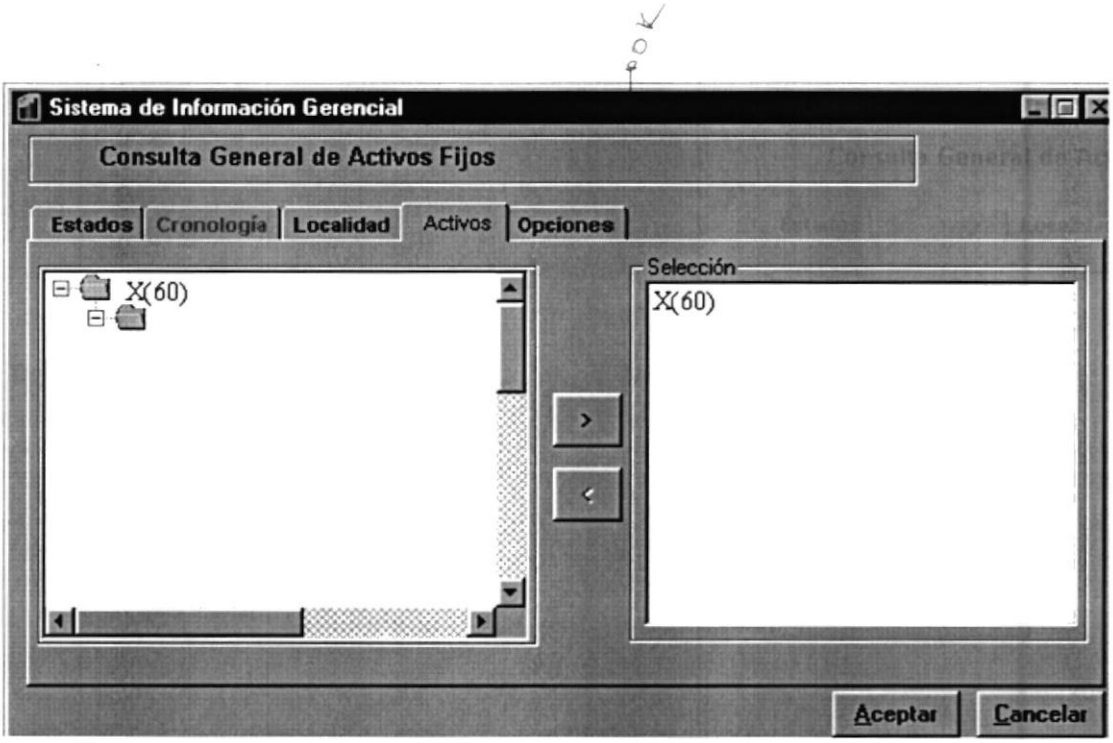

FRECUENCIA DE USO: Según la necesidad del usuario.

OBSERVACIÓN:

ARMADA DEL ECUADOR	LISTA DE ELEMENTOS DE DATOS	Página 2 de 2 Fecha de Elaboración: 13/Nov/1998
AUTOR: PROTCOM-ESPOL **Desarrollador:** Walter Oswaldo Morales Vera	**PROYECTO CANOPUS**	**SISTEMA DE INFORMACIÓN GERENCIAL**

NOMBRE FÍSICO: SIG_1500 **NOMBRE LÓGICO:** FRM_ACTI

NOMBRE DEL OBJETO	NOMBRE DEL CAMPO	CONTENIDO	FORMATO DE EDICIÓN
Trv_acti		Arbol de selección de los Activos	
Cmd_añad_acti		Añade un activo a la lista	
Cmd_elim_acti		Elimina un activo de la lista	
Fra_sele_acti		Contiena la lista de los Activos selccionadas	
Lst_acti		Lista de los Activos seleccionadas	
Cmd_acep		Aceptar	
Cmd_canc		Cancelar	

11.1.29 Pantalla de Activos Fijos – Opciones

ARMADA DEL ECUADOR	DISEÑO DE PANTALLAS	Página 1 de 2 Fecha de Elaboración: 13/Nov/1998
AUTOR: PROTCOM-ESPOL **Desarrollador:** Walter Oswaldo Morales Vera	**PROYECTO CANOPUS**	**SISTEMA DE INFORMACIÓN GERENCIAL**
NOMBRE FÍSICO: SIG_1500	**NOMBRE LÓGICO:** FRM_ACTI	
DESCRIPCIÓN: Pantalla para las Consultas de Activos Fijos – Opciones.		

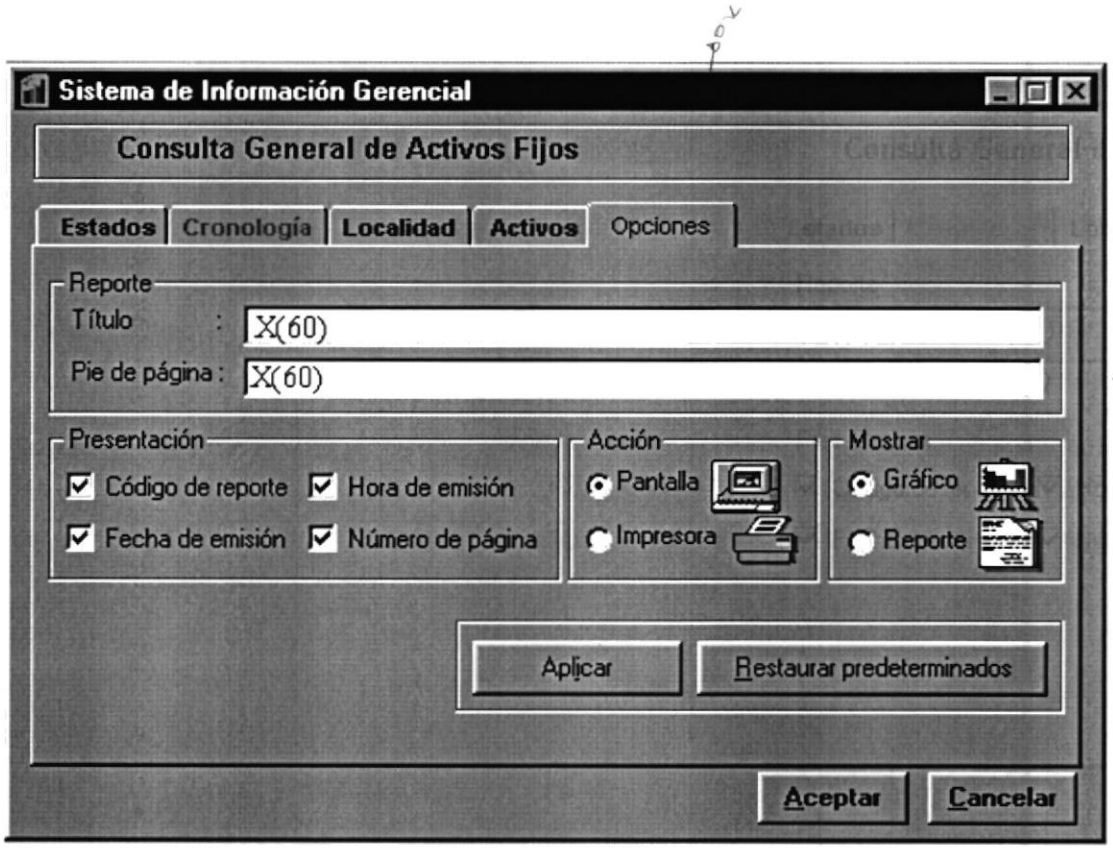

FRECUENCIA DE USO: Según la necesidad del usuario.

OBSERVACIÓN:

ARMADA DEL ECUADOR	LISTA DE ELEMENTOS DE DATOS	Página 2 de 2 Fecha de Elaboración: 13/Nov/1998
AUTOR: PROTCOM-ESPOL **Desarrollador:** Walter Oswaldo Morales Vera	**PROYECTO CANOPUS**	**SISTEMA DE INFORMACIÓN GERENCIAL**

NOMBRE FÍSICO: SIG_1500 **NOMBRE LÓGICO:** FRM_ACTI

NOMBRE DEL OBJETO	NOMBRE DEL CAMPO	CONTENIDO	FORMATO DE EDICIÓN
Fra_reporte		Contiene el título y pie de pág del reporte	
Txt_TitRep		Título del reporte	X(60)
Txt_Pie		Pie de página del reporte	X(60)
Fra_Presentacion		Contiene las diferentes opciones a presentar	
Chk_CodRep		Presentar el código del reporte	
Chk_FecEmi		Presentar la fecha de emisión del reporte	
Chk_HorEmi		Presentar la hora de emisión del reporte	
Chk_NumPag		Presentar el número de página del reporte	
Fra_accion		Contiene los dispositivos a los cuales salen los reportes	
Opt_acci_pant		El reporte se presenta en pantalla	
Opt_acci_impr		El Reporte se envía a la Impresora	
Fra_most		Contiene las opciones de reporte o gráfico	
Opt_most_graf		Muestra el Gráfico	
Opt_most_repo		Muestra el reporte detallado	
Fra_Aplicar		Contiene los botones de Aplicar y Restaurar	
Cmd_Aplicar		Guarda los cambios hechos en las opciones	
Cmd_Restaurar		Restaura las Opciones establecidas por defecto	
Cmd_acep		Aceptar	
Cmd_canc		Cancelar	

OBSERVACIÓN:

11.1.30 Pantalla de Inventario de Materiales – Estados

ARMADA DEL ECUADOR	DISEÑO DE PANTALLAS	Página 1 de 2 Fecha de Elaboración: 13/Nov/1998
AUTOR: PROTCOM-ESPOL **Desarrollador:** Walter Oswaldo Morales Vera	**PROYECTO CANOPUS**	**SISTEMA DE INFORMACIÓN GERENCIAL**
NOMBRE FÍSICO: SIG_1600	**NOMBRE LÓGICO:** FRM_INVE_MATE	
DESCRIPCIÓN: Pantalla para las Consultas de Inventario de Materiales – Estados.		

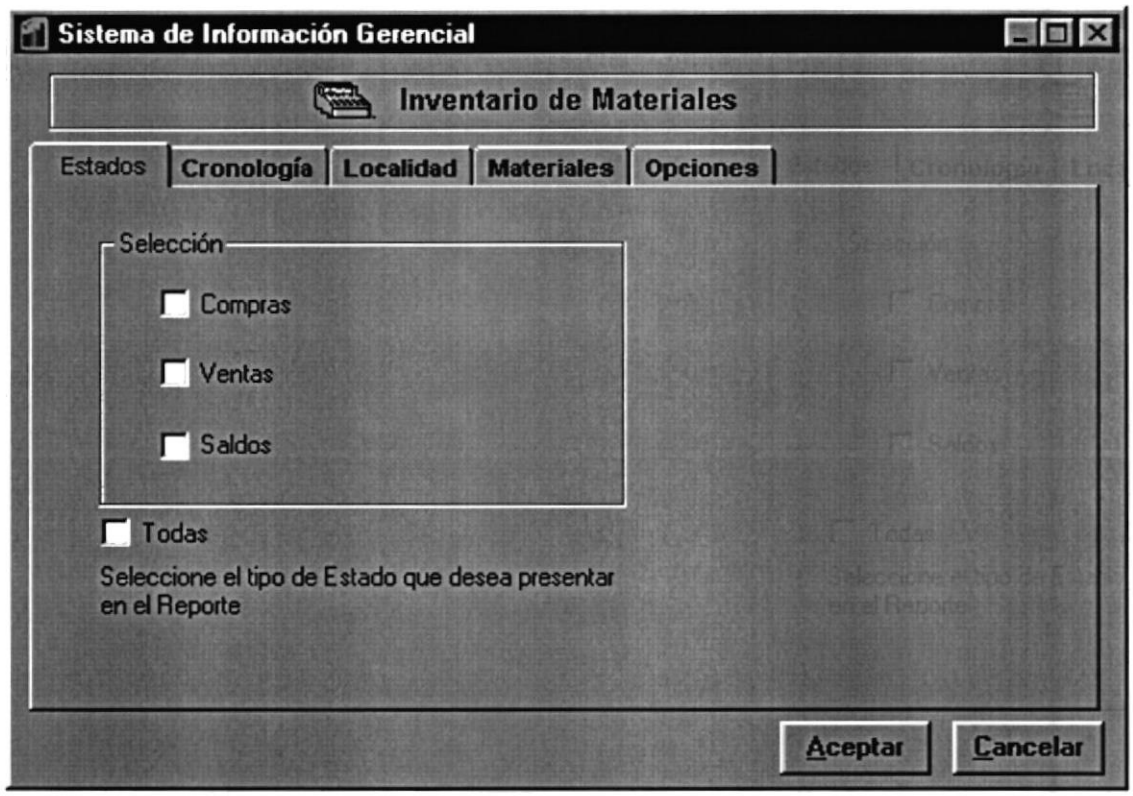

FRECUENCIA DE USO: Según la necesidad del usuario.

OBSERVACIÓN:

ARMADA DEL ECUADOR	LISTA DE ELEMENTOS DE DATOS	Página 2 de 2 Fecha de Elaboración: 13/Nov/1998
AUTOR: PROTCOM-ESPOL **Desarrollador:** Walter Oswaldo Morales Vera	**PROYECTO CANOPUS**	**SISTEMA DE INFORMACIÓN GERENCIAL**

NOMBRE FÍSICO: SIG_1600 **NOMBRE LÓGICO:** FRM_INVE_MATE

NOMBRE DEL OBJETO	NOMBRE DEL CAMPO	CONTENIDO	FORMATO DE EDICIÓN
Fra_sele_opt2		Contiene las diferentes selecciones	
Chk_sele(0)		Selecciona Compras	
Chk_sele(1)		Selecciona Ventas	
Chk_sele(2)		Selecciona Saldo	
Chk_todo_stat		Selecciona todos los parámetros	
Fra_sele_opt		Contiene las diferentes opciones	
Opt_sele(0)		Selecciona consumo de Items	
Opt_sele(1)		Selecciona demanda de Items	
Opt_sele(2)		Selecciona consumo y demanda de Items	
Fra_stat		Contiene la lista de los Estados	
Lst_stat		Lista de los Estados	X(25)
Cmd_acep		Aceptar	
Cmd_canc		Cancelar	

OBSERVACIÓN:

11.1.31 Pantalla de Inventario de Materiales – Cronología

ARMADA DEL ECUADOR	DISEÑO DE PANTALLAS	Página 1 de 2 Fecha de Elaboración: 13/Nov/1998
AUTOR: PROTCOM-ESPOL **Desarrollador:** Walter Oswaldo Morales Vera	**PROYECTO CANOPUS**	**SISTEMA DE INFORMACIÓN GERENCIAL**
NOMBRE FÍSICO: SIG_1600	**NOMBRE LÓGICO:** FRM_INVE_MATE	
DESCRIPCIÓN: Pantalla para las Consultas de Inventario de Materiales – Cronología.		

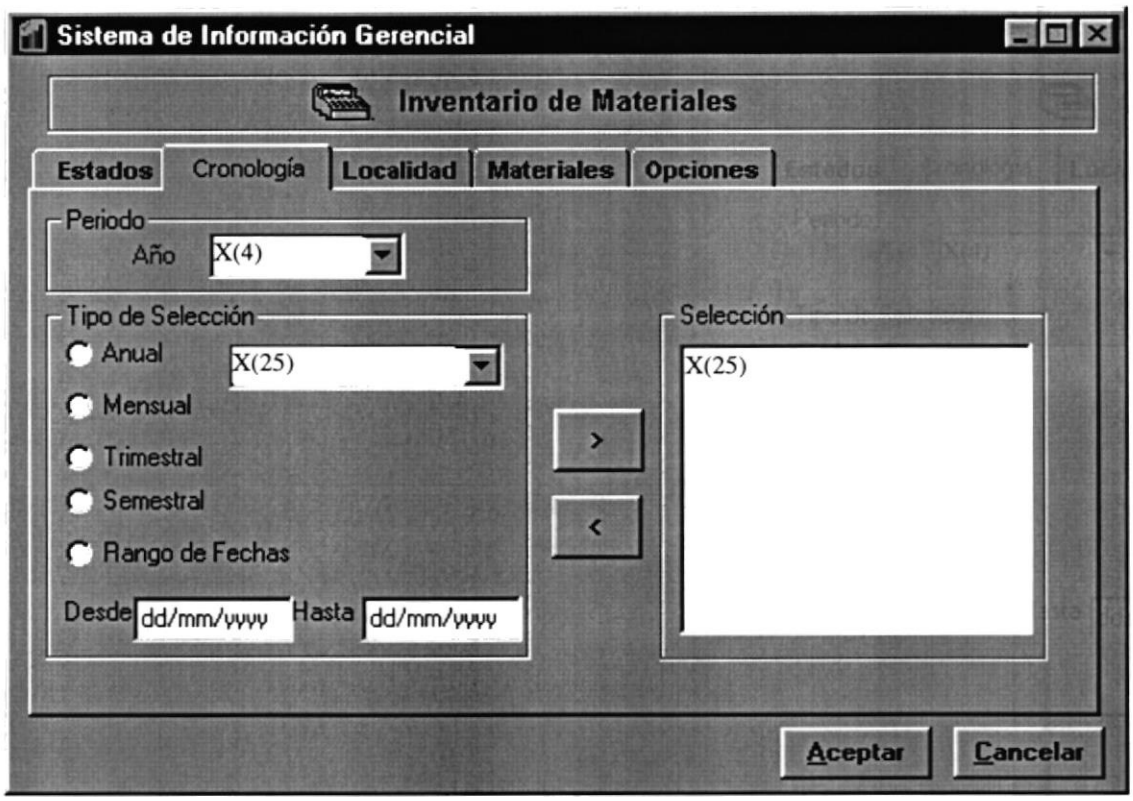

FRECUENCIA DE USO: Según la necesidad del usuario.

OBSERVACIÓN:

ARMADA DEL ECUADOR	LISTA DE ELEMENTOS DE DATOS	Página 2 de 2 Fecha de Elaboración: 13/Nov/1998
AUTOR: PROTCOM-ESPOL **Desarrollador:** Walter Oswaldo Morales Vera	**PROYECTO CANOPUS**	**SISTEMA DE INFORMACIÓN GERENCIAL**

NOMBRE FÍSICO: SIG_1600 **NOMBRE LÓGICO:** FRM_INVE_MATE

NOMBRE DEL OBJETO	NOMBRE DEL CAMPO	CONTENIDO	FORMATO DE EDICIÓN
Fra_peri		Contiene la lista de los años	
Cmb_peri		Lista desplegable de años	X(4)
Opt_anua		Selección para los años	
Opt_mens		Selección para los meses	
Opt_trim		Selección para los trimestres	
Opt_seme		Selección para los semestres	
Opt_rang		Selección para los rangos de fechas	
Cmb_sele		Se llena dependiendo del tipo de Selección	
Msk_desd		Fecha desde para el rango de fechas	dd/mm/yyyy
Msk_hast		Fecha hasta para el rango de fechas	dd/mm/yyyy
Cmd_fech_añad		Añadir una fecha	
Cmd_fech_elim		Eliminar una fecha seleccionada	
Lst_sele		Contiene la selección de las fechas	
Cmd_acep		Aceptar	
Cmd_canc		Cancelar	

OBSERVACIÓN:

11.1.32 Pantalla de Inventario de Materiales – Localidades

ARMADA DEL ECUADOR	DISEÑO DE PANTALLAS	Página 1 de 2 Fecha de Elaboración: 13/Nov/1998
AUTOR: PROTCOM-ESPOL **Desarrollador:** Walter Oswaldo Morales Vera	**PROYECTO CANOPUS**	**SISTEMA DE INFORMACIÓN GERENCIAL**
NOMBRE FÍSICO: SIG_1600	**NOMBRE LÓGICO:** FRM_INVE_MATE	
DESCRIPCIÓN: Pantalla para las Consultas de Inventario de Materiales – Localidades.		

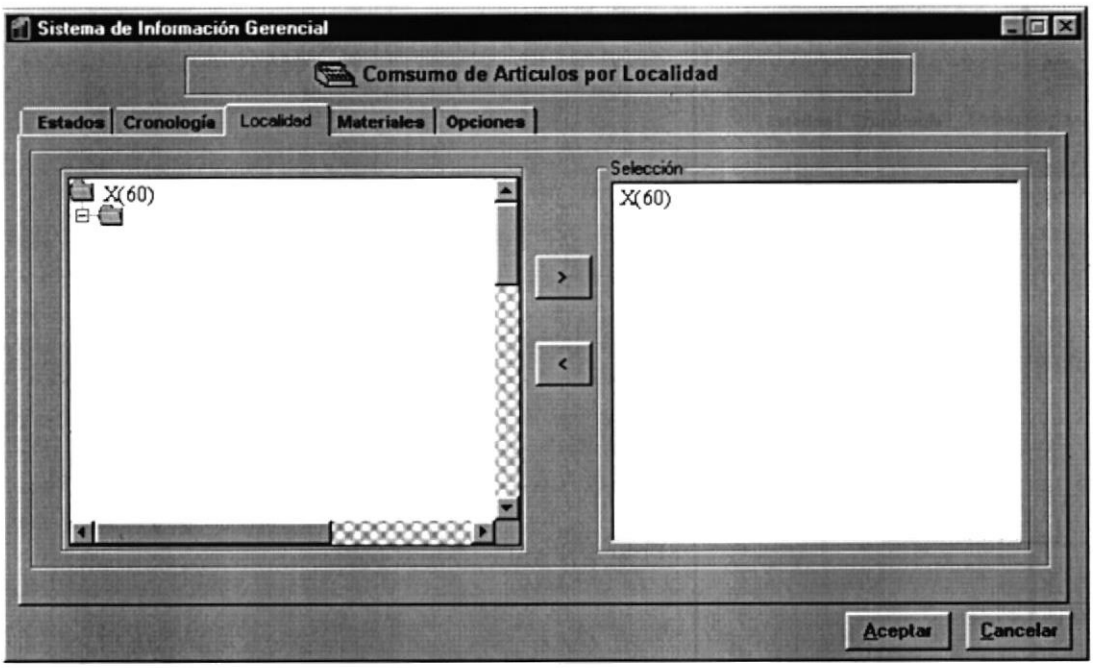

FRECUENCIA DE USO: Según la necesidad del usuario.

OBSERVACIÓN:

ARMADA DEL ECUADOR	LISTA DE ELEMENTOS DE DATOS	Página 2 de 2 Fecha de Elaboración: 13/Nov/1998
AUTOR: PROTCOM-ESPOL **Desarrollador:** Walter Oswaldo Morales Vera	**PROYECTO CANOPUS**	**SISTEMA DE INFORMACIÓN GERENCIAL**

NOMBRE FÍSICO: SIG_1600 **NOMBRE LÓGICO:** FRM_INVE_MATE

NOMBRE DEL OBJETO	NOMBRE DEL CAMPO	CONTENIDO	FORMATO DE EDICIÓN
Fra_loca		Contiene el Arbol de Selección de las Localidades	
Trv_Locd		Arbol de Selección de las Localidades	
Cmd_añad_loca		Añade una localidad	
Cmd_elim_loca		Elimina una localidad de la lista	
Fra_sele_loca		Contiene la lista de las localidades seleccionadas	
Lst_locd		Lista de las localidades seleccionadas	
Cmd_acep		Aceptar	
Cmd_canc		Cancelar	

OBSERVACIÓN:

11.1.33 Pantalla de Inventario de Materiales – Materiales

ARMADA DEL ECUADOR	DISEÑO DE PANTALLAS	Página 1 de 2 Fecha de Elaboración: 13/Nov/1998
AUTOR: PROTCOM-ESPOL **Desarrollador:** Walter Oswaldo Morales Vera	**PROYECTO CANOPUS**	**SISTEMA DE INFORMACIÓN GERENCIAL**
NOMBRE FÍSICO: SIG_1600	**NOMBRE LÓGICO:** FRM_INVE_MATE	
DESCRIPCIÓN: Pantalla para las Consultas de Inventario de Materiales – Materiales.		

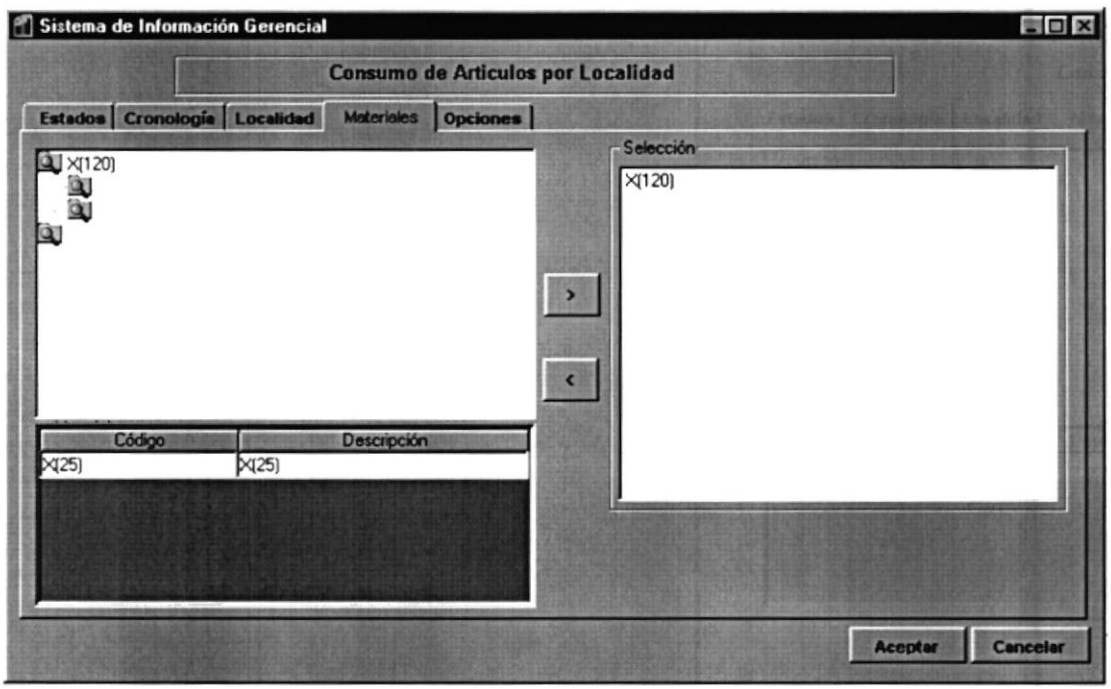

FRECUENCIA DE USO: Según la necesidad del usuario.

OBSERVACIÓN:

ARMADA DEL ECUADOR	LISTA DE ELEMENTOS DE DATOS	Página 2 de 2 Fecha de Elaboración: 13/Nov/1998
AUTOR: PROTCOM-ESPOL **Desarrollador:** Walter Oswaldo Morales Vera	**PROYECTO CANOPUS**	**SISTEMA DE INFORMACIÓN GERENCIAL**

NOMBRE FÍSICO: SIG_1600 **NOMBRE LÓGICO:** FRM_INVE_MATE

NOMBRE DEL OBJETO	NOMBRE DEL CAMPO	CONTENIDO	FORMATO DE EDICIÓN
Trv_inve		Arbol de Selección de Materiales	
Grd_mate		Materiales con la unidad de presentación	
cmd_añad_matei		Añadir un material a la lista	
cmd_elim_matei		Eliminar un material de la lista	
fra_sele_mate		Contiene la lista de los materiales seleccionados	
lst_sele_mate		Lista de los materiales seleccionados	
Cmd_acep		Aceptar	
Cmd_canc		Cancelar	

OBSERVACIÓN:

11.1.34 Pantalla de Inventario de Materiales – Opciones

ARMADA DEL ECUADOR	DISEÑO DE PANTALLAS	Página 1 de 2 Fecha de Elaboración: 13/Nov/1998
AUTOR: PROTCOM-ESPOL **Desarrollador:** Walter Oswaldo Morales Vera	**PROYECTO CANOPUS**	**SISTEMA DE INFORMACIÓN GERENCIAL**
NOMBRE FÍSICO: SIG_1600	**NOMBRE LÓGICO:** FRM_INVE_MATE	
DESCRIPCIÓN: Pantalla para las Consultas de Inventario de Materiales – Opciones.		

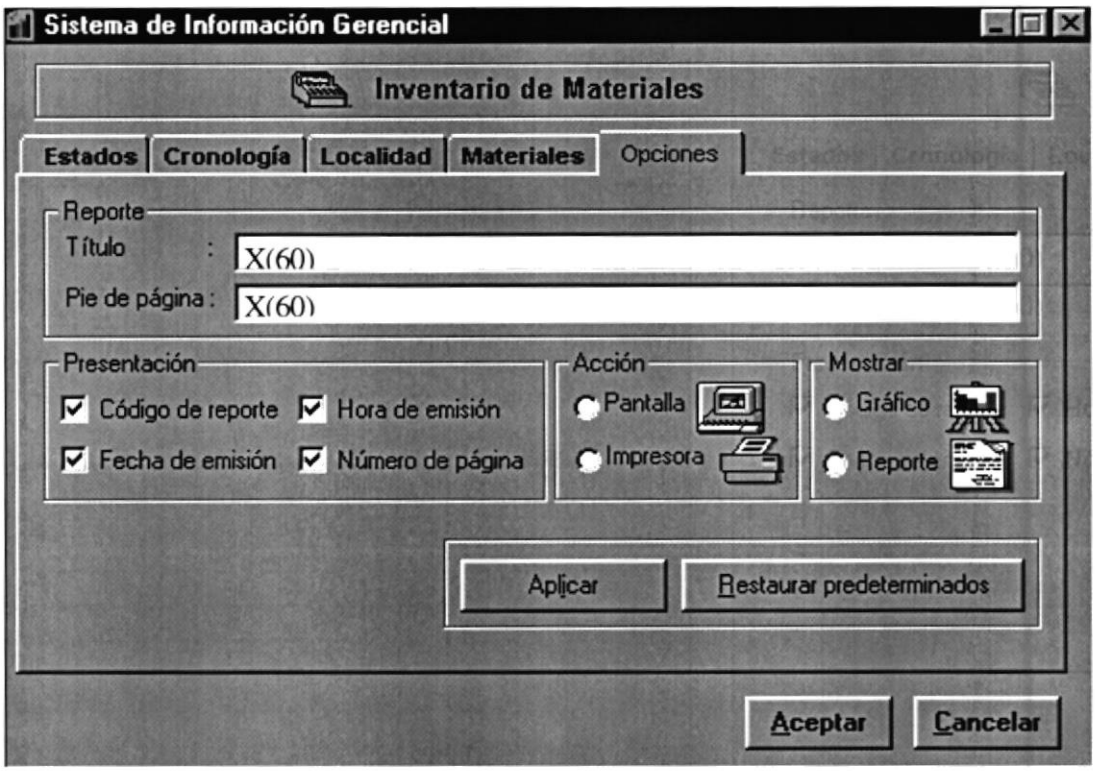

FRECUENCIA DE USO: Según la necesidad del usuario.

OBSERVACIÓN:

ARMADA DEL ECUADOR	LISTA DE ELEMENTOS DE DATOS	Página 2 de 2 Fecha de Elaboración: 13/Nov/1998
AUTOR: PROTCOM-ESPOL **Desarrollador:** Walter Oswaldo Morales Vera	**PROYECTO CANOPUS**	**SISTEMA DE INFORMACIÓN GERENCIAL**

NOMBRE FÍSICO: SIG_1600	**NOMBRE LÓGICO:** FRM_INVE_MATE

NOMBRE DEL OBJETO	NOMBRE DEL CAMPO	CONTENIDO	FORMATO DE EDICIÓN
Fra_reporte		Contiene el título y pie de pág del reporte	
Txt_TitRep		Título del reporte	X(60)
Txt_Pie		Pie de página del reporte	X(60)
Fra_Presentacion		Contiene las diferentes opciones a presentar	
Chk_CodRep		Presentar el código del reporte	
Chk_FecEmi		Presentar la fecha de emisión del reporte	
Chk_HorEmi		Presentar la hora de emisión del reporte	
Chk_NumPag		Presentar el número de página del reporte	
Fra_accion		Contiene los dispositivos a los cuales salen los reportes	
Opt_acci_pant		El reporte se presenta en pantalla	
Opt_acci_impr		El reporte se envía a la impresora	
Fra_most		Contiene las opciones de reporte o gráfico	
Opt_most_graf		Muestra el gráfico	
Opt_most_repo		Muestra el reporte detallado	
Fra_Aplicar		Contiene los botones de Aplicar y Restaurar	
Cmd_Aplicar		Guarda los cambios hechos en las opciones	
Cmd_Restaurar		Restaura las Opciones establecidas por defecto	
Cmd_acep		Aceptar	
Cmd_canc		Cancelar	

OBSERVACIÓN:

11.1.35 Pantalla de Recursos Humanos – Cursos

ARMADA DEL ECUADOR	DISEÑO DE PANTALLAS	Página 1 de 2 Fecha de Elaboración: 13/Nov/1998
AUTOR: PROTCOM-ESPOL **Desarrollador:** Walter Oswaldo Morales Vera	**PROYECTO CANOPUS**	**SISTEMA DE INFORMACIÓN GERENCIAL**
NOMBRE FÍSICO: SIG_1700	**NOMBRE LÓGICO:** FRM_RRHH	
DESCRIPCIÓN: Pantalla para las Consultas de Recursos Humanos – Cursos.		

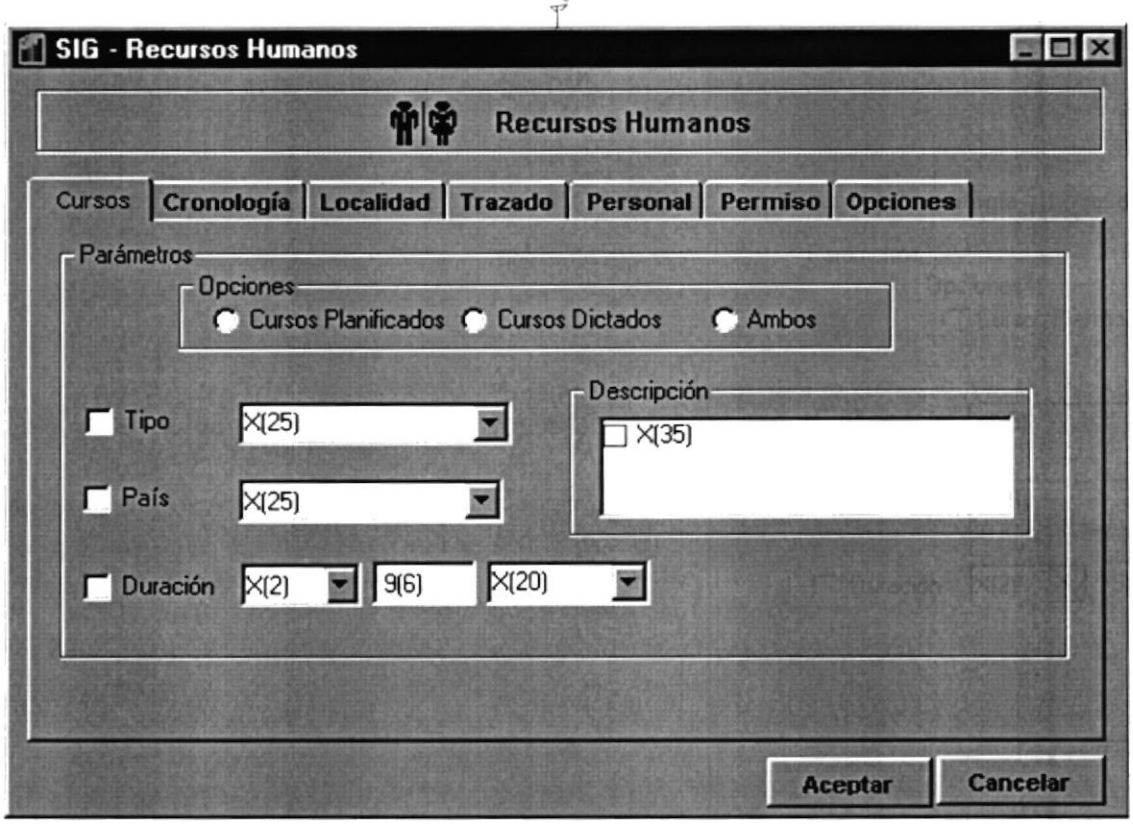

FRECUENCIA DE USO: Según la necesidad del usuario.

OBSERVACIÓN:

ARMADA DEL ECUADOR	LISTA DE ELEMENTOS DE DATOS	Página 2 de 2 Fecha de Elaboración: 13/Nov/1998
AUTOR: PROTCOM-ESPOL **Desarrollador:** Walter Oswaldo Morales Vera	**PROYECTO CANOPUS**	**SISTEMA DE INFORMACIÓN GERENCIAL**

NOMBRE FÍSICO: SIG_1700 **NOMBRE LÓGICO:** FRM_RRHH

NOMBRE DEL OBJETO	NOMBRE DEL CAMPO	CONTENIDO	FORMATO DE EDICIÓN
Fra_opci		Contienen las Opciones de los cursos	
Opt_opci(0)		Selecciona los Cursos Planificados	
Opt_opci(1)		Selecciona los Cursos Dictados	
Opt_opci(2)		Selecciona los Cursos Dictados y Planificados	
Chk_tipo		Selecciona el tipo de Cursos	
Cmb_curs_tipo		Lista desplegable de los Tipos de Cursos	X(25)
Chk_pais		Selecciona el país	
Cmb_pais		Lista desplegable de los países	X(25)
Chk_dura		Selecciona la duración del curso	
Cmb_crite		Lista desplegable del criterio del tiempo(<, >, =,>=, <=)	X(2)
txt_dias		Cantidad de tiempo	9(6)
cbo_tiempo		Lista desplegable de la medida del Tiempo	X(20)
lst_desc_curs		Lista de los cursos dependiendo del tipo	X(35)

OBSERVACIÓN:

11.1.36 Pantalla de Recursos Humanos – Cronología

ARMADA DEL ECUADOR	DISEÑO DE PANTALLAS	Página 1 de 2 Fecha de Elaboración: 13/Nov/1998
AUTOR: PROTCOM-ESPOL **Desarrollador:** Walter Oswaldo Morales Vera	**PROYECTO CANOPUS**	**SISTEMA DE INFORMACIÓN GERENCIAL**
NOMBRE FÍSICO: SIG_1700	**NOMBRE LÓGICO:** FRM_RRHH	
DESCRIPCIÓN: Pantalla para las Consultas de Recursos Humanos – Cronología.		

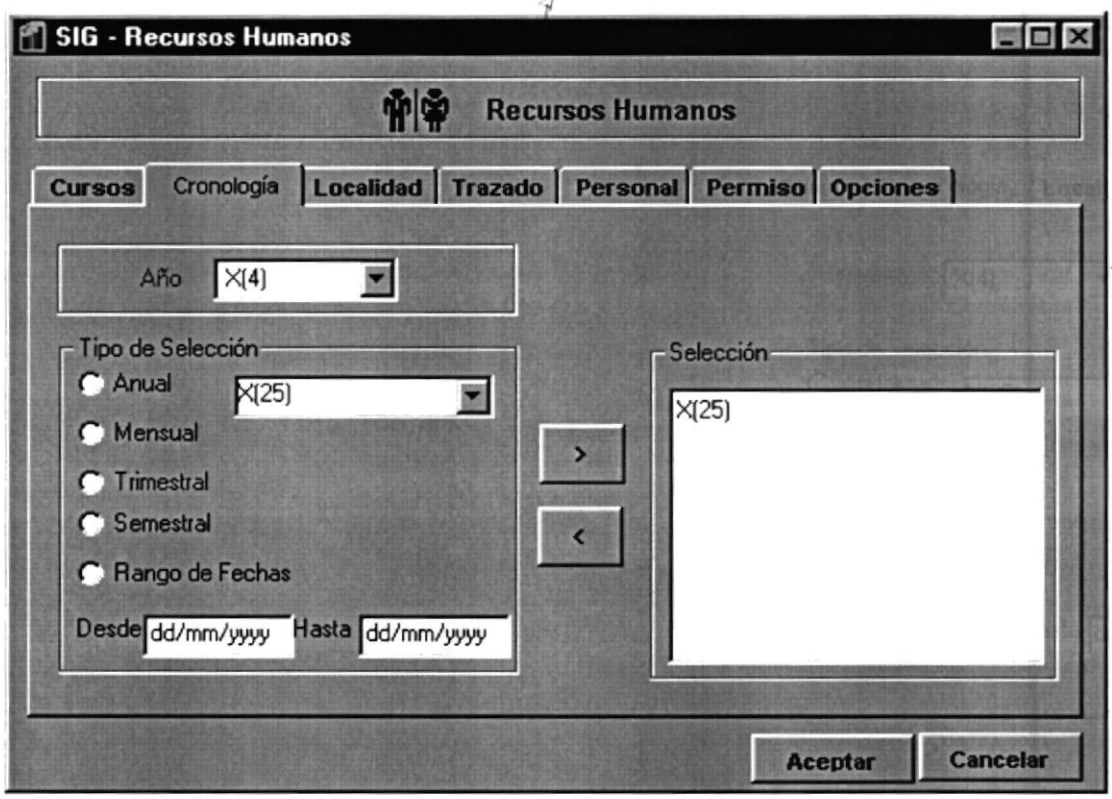

FRECUENCIA DE USO: Según la necesidad del usuario.

OBSERVACIÓN:

ARMADA DEL ECUADOR	LISTA DE ELEMENTOS DE DATOS	Página 2 de 2 Fecha de Elaboración: 13/Nov/1998
AUTOR: PROTCOM-ESPOL **Desarrollador:** Walter Oswaldo Morales Vera	**PROYECTO CANOPUS**	**SISTEMA DE INFORMACIÓN GERENCIAL**

NOMBRE FÍSICO: SIG_1700 **NOMBRE LÓGICO:** FRM_RRHH

NOMBRE DEL OBJETO	NOMBRE DEL CAMPO	CONTENIDO	FORMATO DE EDICIÓN
Fra_peri		Contiene la lista de los Años	
Cmb_peri		Lista desplegable de Años	X(4)
Opt_anua		Selección para los años	
Opt_mens		Selección para los meses	
Opt_trim		Selección para los trimestres	
Opt_seme		Selección para los semestres	
Opt_rang		Selección para los rangos de fechas	
Cmb_sele		Se llena dependiendo del tipo de Selección	
Msk_desd		Fecha desde para el rango de fechas	dd/mm/yyyy
Msk_hast		Fecha hasta para el rango de fechas	dd/mm/yyyy
Cmd_fech_añad		Añadir una fecha	
Cmd_fech_elim		Eliminar una fecha seleccionada	
Lst_sele		Contiene la selección de las fechas	
Cmd_acep		Aceptar	
Cmd_canc		Cancelar	

OBSERVACIÓN:

11.1.37 Pantalla de Recursos Humanos – Localidades

ARMADA DEL ECUADOR	DISEÑO DE PANTALLAS	Página 1 de 2 Fecha de Elaboración: 13/Nov/1998
AUTOR: PROTCOM-ESPOL **Desarrollador:** Walter Oswaldo Morales Vera	**PROYECTO CANOPUS**	**SISTEMA DE INFORMACIÓN GERENCIAL**
NOMBRE FÍSICO: SIG_1700	**NOMBRE LÓGICO:** FRM_RRHH	
DESCRIPCIÓN: Pantalla para las Consultas de Recursos – Localidades.		

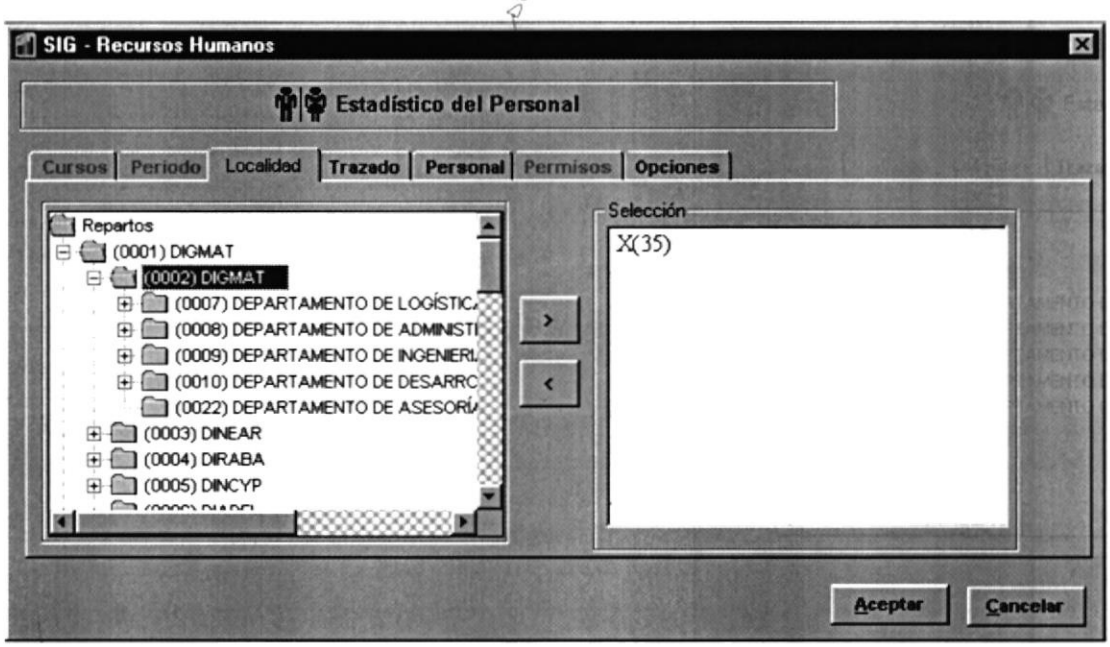

FRECUENCIA DE USO: Según la necesidad del usuario.

OBSERVACIÓN:

ARMADA DEL ECUADOR	LISTA DE ELEMENTOS DE DATOS	Página 2 de 2 Fecha de Elaboración: 13/Nov/1998
AUTOR: PROTCOM-ESPOL **Desarrollador:** Walter Oswaldo Morales Vera	**PROYECTO CANOPUS**	**SISTEMA DE INFORMACIÓN GERENCIAL**

NOMBRE FÍSICO: SIG_1700 **NOMBRE LÓGICO:** FRM_RRHH

NOMBRE DEL OBJETO	NOMBRE DEL CAMPO	CONTENIDO	FORMATO DE EDICIÓN
Fra_loca		Contiene el Arbol de Selección de las Localidades	
Trv_Locd		Arbol de Selección de las Localidades	
Cmd_añad_loca		Añade una localidad	
Cmd_elim_loca		Elimina una localidad de la lista	
Fra_sele_loca		Contiene la lista de las localidades seleccionadas	
Lst_locd		Lista de las localidades seleccionadas	
Cmd_acep		Aceptar	
Cmd_canc		Cancelar	

OBSERVACIÓN:

11.1.38 Pantalla de Recursos Humanos – Trazado

ARMADA DEL ECUADOR	DISEÑO DE PANTALLAS	Página 1 de 2 Fecha de Elaboración: 13/Nov/1998
AUTOR: PROTCOM-ESPOL **Desarrollador:** Walter Oswaldo Morales Vera	**PROYECTO CANOPUS**	**SISTEMA DE INFORMACIÓN GERENCIAL**
NOMBRE FÍSICO: SIG_1700	**NOMBRE LÓGICO:** FRM_RRHH	
DESCRIPCIÓN: Pantalla para las Consultas de Recursos – Trazado.		

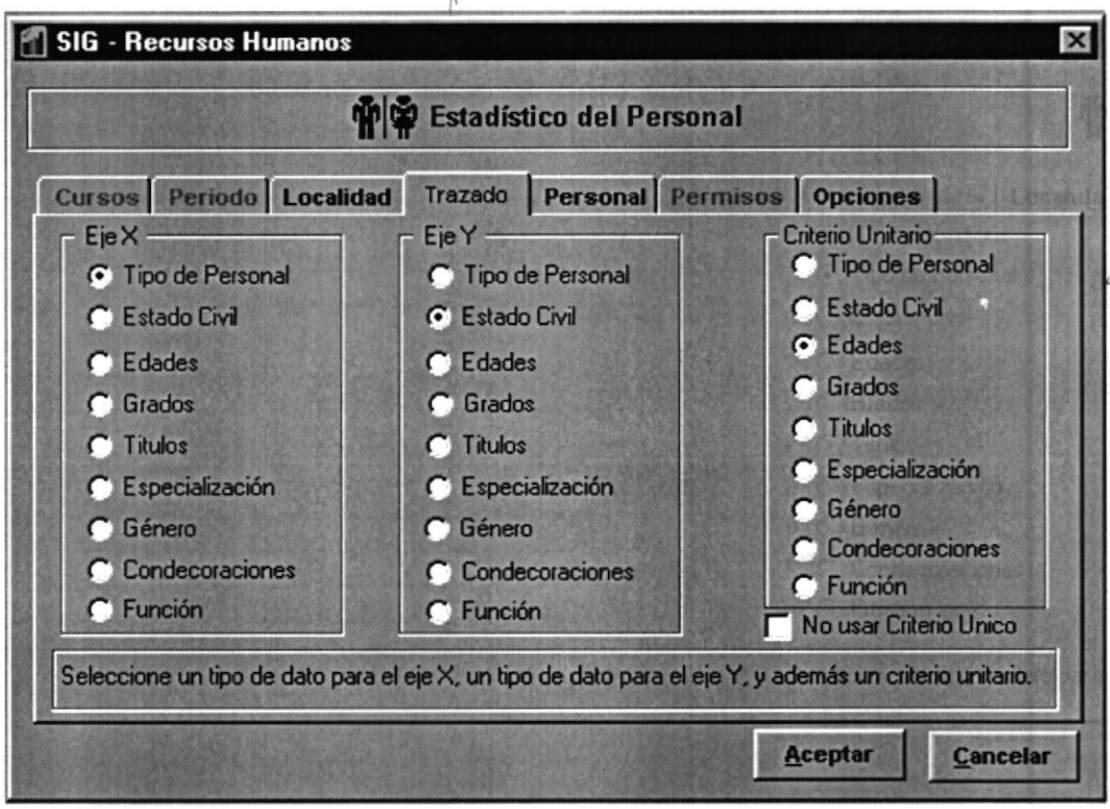

FRECUENCIA DE USO: Según la necesidad del usuario.

OBSERVACIÓN:

ARMADA DEL ECUADOR	LISTA DE ELEMENTOS DE DATOS	Página 2 de 2 Fecha de Elaboración: 13/Nov/1998
AUTOR: PROTCOM-ESPOL **Desarrollador:** Walter Oswaldo Morales Vera	**PROYECTO CANOPUS**	**SISTEMA DE INFORMACIÓN GERENCIAL**
NOMBRE FÍSICO: SIG_1700	**NOMBRE LÓGICO:** FRM_RRHH	

NOMBRE DEL OBJETO	NOMBRE DEL CAMPO	CONTENIDO	FORMATO DE EDICIÓN
Fra_ejex		Contiene las opciones del eje X	
Opt_ejex(0)		Tipo de Personal	
Opt_ejex(1)		Estado Civil	
Opt_ejex(2)		Edades	
Opt_ejex(3)		Grados	
Opt_ejex(4)		Títulos	
Opt_ejex(5)		Especializaciones	
Opt_ejex(6)		Géneros	
Opt_ejex(7)		Condecoraciones	
Opt_ejex(8)		Funciones	
Fra_ejey		Contiene las opciones del eje Y	
Opt_ejey(0)		Tipo de Personal	
Opt_ejey(1)		Estado Civil	
Opt_ejey(2)		Edades	
Opt_ejey(3)		Grados	
Opt_ejey(4)		Títulos	
Opt_ejey(5)		Especializaciones	
Opt_ejey(6)		Géneros	
Opt_ejey(7)		Condecoraciones	
Opt_ejey(8)		Funciones	
Fra_crite		Contiene las opciones del criterio único	
Opt_crite(0)		Tipo de Personal	
Opt_crite(1)		Estado Civil	
Opt_crite(2)		Edades	
Opt_crite(3)		Grados	
Opt_crite(4)		Títulos	
Opt_crite(5)		Especializaciones	
Opt_crite(6)		Géneros	
Opt_crite(7)		Condecoraciones	
Opt_crite(8)		Funciones	
Chk_crite		No seleccionar criterio único	

OBSERVACIÓN:

11.1.39 Pantalla de Recursos Humanos – Personal

ARMADA DEL ECUADOR	DISEÑO DE PANTALLAS	Página 1 de 2 Fecha de Elaboración: 13/Nov/1998
AUTOR: PROTCOM-ESPOL **Desarrollador:** Walter Oswaldo Morales Vera	**PROYECTO CANOPUS**	**SISTEMA DE INFORMACIÓN GERENCIAL**
NOMBRE FÍSICO: SIG_1700	**NOMBRE LÓGICO:** FRM_RRHH	
DESCRIPCIÓN: Pantalla para las Consultas de Recursos – Personal.		

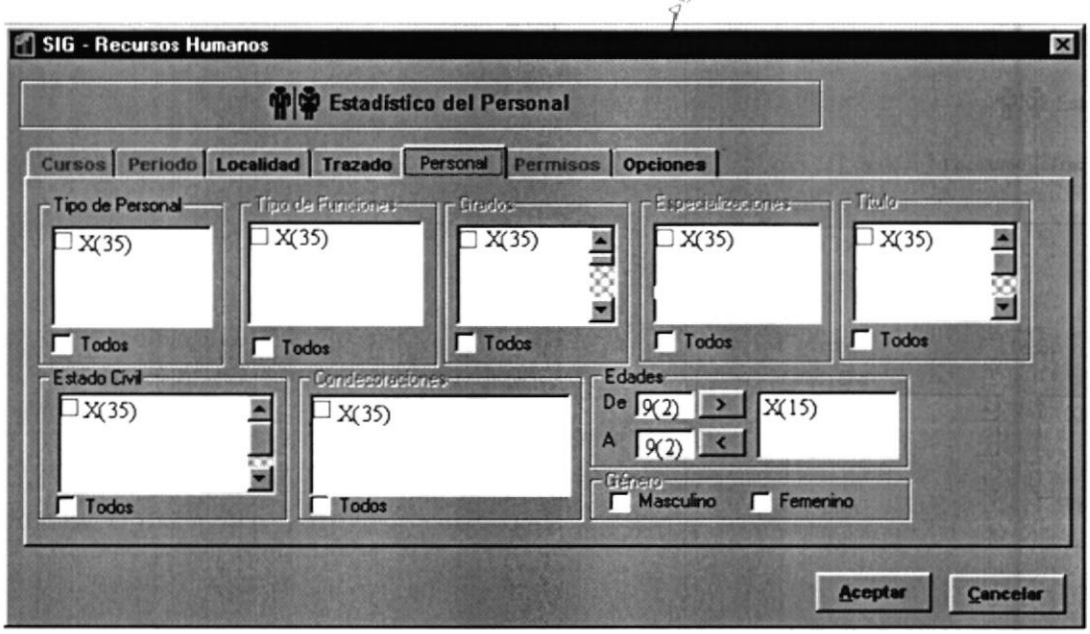

FRECUENCIA DE USO: Según la necesidad del usuario.

OBSERVACIÓN:

ARMADA DEL ECUADOR	LISTA DE ELEMENTOS DE DATOS	Página 2 de 2 Fecha de Elaboración: 13/Nov/1998
AUTOR: PROTCOM-ESPOL **Desarrollador:** Walter Oswaldo Morales Vera	**PROYECTO CANOPUS**	**SISTEMA DE INFORMACIÓN GERENCIAL**
NOMBRE FÍSICO: SIG_1700	**NOMBRE LÓGICO:** FRM_RRHH	

NOMBRE DEL OBJETO	NOMBRE DEL CAMPO	CONTENIDO	FORMATO DE EDICIÓN
FRA_PERS		Contiene la lista de tipo de personal	
Lst_PERS		Lista del tipo de Personal	
Chk_tipo_todo		Selecciona todos los elementos de la lista	
fra_func		Contiene la lista de funciones	
lst_func		Lista de Funciones del Personal	
Chk_func_todo		Selecciona todos los elementos de la lista	
FRA_grad		Contiene la lista de los grados	
lst_grad		Lista de los grados	
Chk_grad_todo		Selecciona todos los elementos de la lista	
Fra_espe		Contiene la lista de las especializaciones	
Lst_espe		Lista de las especializaciones	
Chk_espe_todo		Selecciona todos los elementos de la lista	
Fra_titu		Contiene la lista de los titulos	
Lst_titu		Lista de los titulos	
Chk_titu_todo		Selecciona todos los elementos de la lista	
FRA_ESTA		Contiene la lista de los estados civiles	
LST_ESTA		Lista de los Estados Civiles	
Chk_civi_todo		Selecciona todos los elementos de la lista	
fra_cond		Contiene la lista de las condecooraciones	
lst_cond		Lista de las condecoraciones	
chk_todos_cond		Selecciona todos los elementos de la lista	
Fra_edad		Contiene las opciones de las edades	
Txt_EDAD_de		Edad desde	
Txt_EDAD_a		Edad hasta	
Cmd_añad		Añade la edad	
Cmd_elim		Elimina una edad seleccionada	
Lst_edad		Lista de las edades seleccionadas	
fra_genero		Contiene los géneros	
chk_genero(0)		Género Masculino	
chk_genero(1)		Género Femenino	

OBSERVACIÓN:

11.1.40 Pantalla de Recursos Humanos – Permisos

ARMADA DEL ECUADOR	DISEÑO DE PANTALLAS	Página 1 de 2 Fecha de Elaboración: 13/Nov/1998
AUTOR: PROTCOM-ESPOL **Desarrollador:** Walter Oswaldo Morales Vera	**PROYECTO CANOPUS**	**SISTEMA DE INFORMACIÓN GERENCIAL**
NOMBRE FÍSICO: SIG_1700	**NOMBRE LÓGICO:** FRM_RRHH	
DESCRIPCIÓN: Pantalla para las Consultas de Recursos – Permisos.		

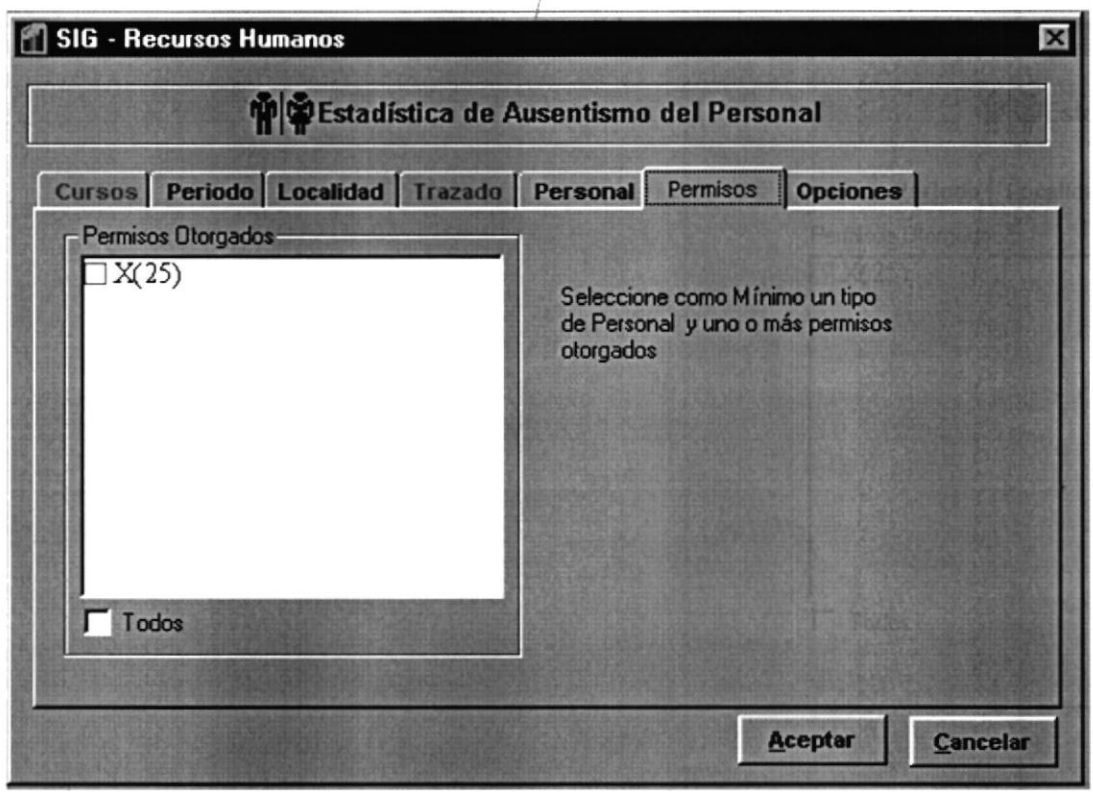

FRECUENCIA DE USO: Según la necesidad del usuario.

OBSERVACIÓN:

ARMADA DEL ECUADOR	LISTA DE ELEMENTOS DE DATOS	Página 2 de 2 Fecha de Elaboración: 13/Nov/1998
AUTOR: PROTCOM-ESPOL **Desarrollador:** Walter Oswaldo Morales Vera	**PROYECTO CANOPUS**	**SISTEMA DE INFORMACIÓN GERENCIAL**

NOMBRE FÍSICO: SIG_1700 **NOMBRE LÓGICO:** FRM_RRHH

NOMBRE DEL OBJETO	NOMBRE DEL CAMPO	CONTENIDO	FORMATO DE EDICIÓN
Fra_Perm		Contien la lista de los Permisos	
Lst_Perm		Lista de los Permisos	X(25)
Chk_perm_todo		Selecciona todos los Permisos	

OBSERVACIÓN:

11.1.41 Pantalla de Recursos Humanos – Opciones

ARMADA DEL ECUADOR	DISEÑO DE PANTALLAS	Página 1 de 2 Fecha de Elaboración: 13/Nov/1998
AUTOR: PROTCOM-ESPOL **Desarrollador:** Walter Oswaldo Morales Vera	**PROYECTO CANOPUS**	**SISTEMA DE INFORMACIÓN GERENCIAL**
NOMBRE FÍSICO: SIG_1700	**NOMBRE LÓGICO:** FRM_RRHH	
DESCRIPCIÓN: Pantalla para las Consultas de Recursos Humanos – Opciones.		

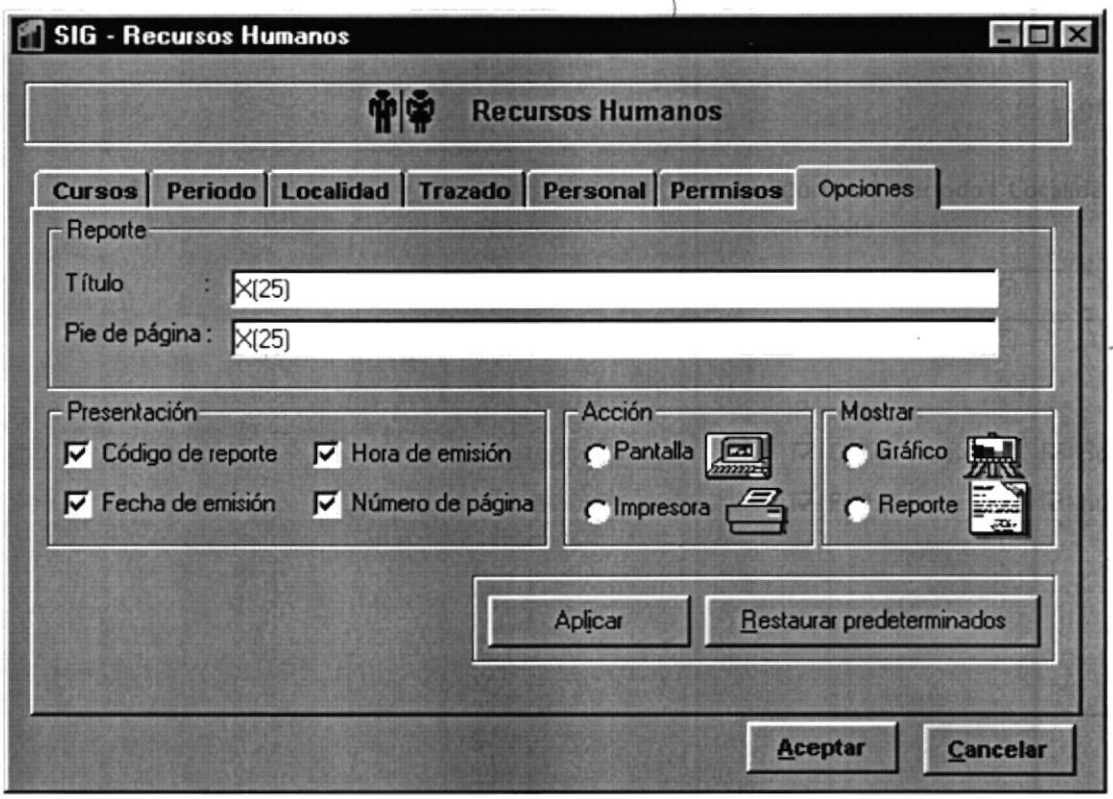

FRECUENCIA DE USO: Según la necesidad del usuario.

OBSERVACIÓN:

ARMADA DEL ECUADOR	LISTA DE ELEMENTOS DE DATOS	Página 2 de 2 Fecha de Elaboración: 13/Nov/1998
AUTOR: PROTCOM-ESPOL **Desarrollador:** Walter Oswaldo Morales Vera	**PROYECTO CANOPUS**	**SISTEMA DE INFORMACIÓN GERENCIAL**

NOMBRE FÍSICO: SIG_1700 **NOMBRE LÓGICO:** FRM_RRHH

NOMBRE DEL OBJETO	NOMBRE DEL CAMPO	CONTENIDO	FORMATO DE EDICIÓN
Fra_reporte		Contiene el Título y Pie de Pág del reporte	
Txt_TitRep		Título del reporte	X(25)
Txt_Pie		Pie de Página del reporte	X(25)
Fra_Presentacion		Contiene las Diferentes Opciones a presentar	
Chk_CodRep		Presentar el Código del reporte	
Chk_FecEmi		Presentar la Fecha de Emisión del reporte	
Chk_HorEmi		Presentar la Hora de Emisión del reporte	
Chk_NumPag		Presentar el Número de Página del reporte	
Fra_accion		Contiene los dispositivos a los cuales salen los reportes	
Opt_acci_pant		El Reporte se presenta en pantalla	
Opt_acci_impr		El Reporte se envía a la Impresora	
Fra_most		Contiene las Opciones de reporte o Gráfico	
Opt_most_graf		Muestra el Gráfico	
Opt_most_repo		Muestra el reporte Detallado	
Fra_Aplicar		Contiene los botones de Aplicar y Restaurar	
Cmd_Aplicar		Guarda los Cambios hechos en las opciones	
Cmd_Restaurar		Restaura las Opciones establecidas por defecto	
Cmd_acep		Aceptar	
Cmd_canc		Cancelar	

OBSERVACIÓN:

11.1.42 Pantalla de Inventario de Repuestos – Estados

ARMADA DEL ECUADOR	DISEÑO DE PANTALLAS	Página 1 de 2 Fecha de Elaboración: 13/Nov/1998
AUTOR: PROTCOM-ESPOL **Desarrollador:** Walter Oswaldo Morales Vera	**PROYECTO CANOPUS**	**SISTEMA DE INFORMACIÓN GERENCIAL**
NOMBRE FÍSICO: SIG_1800	**NOMBRE LÓGICO:** FRM_INVE_REPU	
DESCRIPCIÓN: Pantalla para las Consultas de Inventario de Repuestos – Estados.		

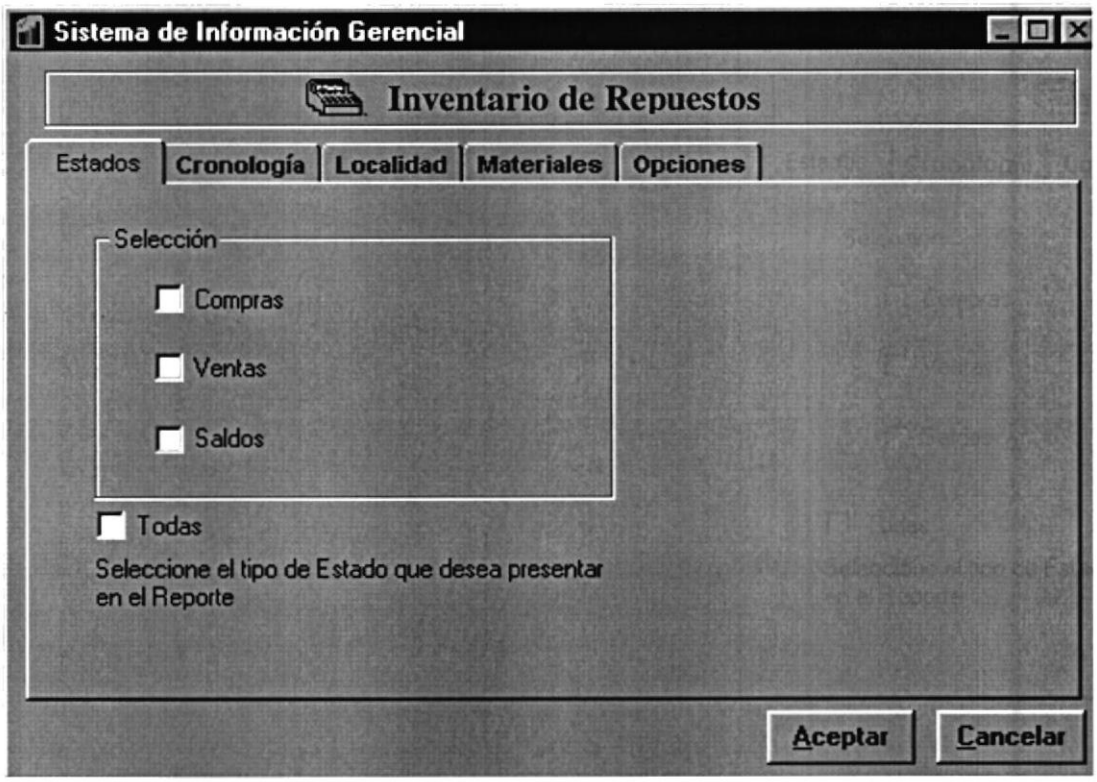

FRECUENCIA DE USO: Según la necesidad del usuario.

OBSERVACIÓN:

ARMADA DEL ECUADOR	LISTA DE ELEMENTOS DE DATOS	Página 2 de 2 Fecha de Elaboración: 13/Nov/1998
AUTOR: PROTCOM-ESPOL **Desarrollador:** Walter Oswaldo Morales Vera	**PROYECTO CANOPUS**	**SISTEMA DE INFORMACIÓN GERENCIAL**

NOMBRE FÍSICO: SIG_1800 **NOMBRE LÓGICO:** FRM_INVE_REPU

NOMBRE DEL OBJETO	NOMBRE DEL CAMPO	CONTENIDO	FORMATO DE EDICIÓN
Fra_sele_opt2		Contiene las diferentes selecciones	
Chk_sele(0)		Selecciona Compras	
Chk_sele(1)		Selecciona Ventas	
Chk_sele(2)		Selecciona Saldo	
Chk_todo_stat		Selecciona todos los parámetros	
Fra_sele_opt		Contiene las diferentes opciones	
Opt_sele(0)		Selecciona consumo de Items	
Opt_sele(1)		Selecciona demanda de Items	
Opt_sele(2)		Selecciona consumo y demanda de Items	
Fra_stat		Contiene la lista de los Estados	
Lst_stat		Lista de los Estados	X(25)
Cmd_acep		Aceptar	
Cmd_canc		Cancelar	

OBSERVACIÓN:

11.1.43 Pantalla de Inventario de Repuestos – Cronología

ARMADA DEL ECUADOR	DISEÑO DE PANTALLAS	Página 1 de 2 Fecha de Elaboración: 13/Nov/1998
AUTOR: PROTCOM-ESPOL **Desarrollador:** Walter Oswaldo Morales Vera	**PROYECTO CANOPUS**	**SISTEMA DE INFORMACIÓN GERENCIAL**
NOMBRE FÍSICO: SIG_1800	**NOMBRE LÓGICO:** FRM_INV_REPU	
DESCRIPCIÓN: Pantalla para las Consultas de Inventario de Repuestos – Cronología.		

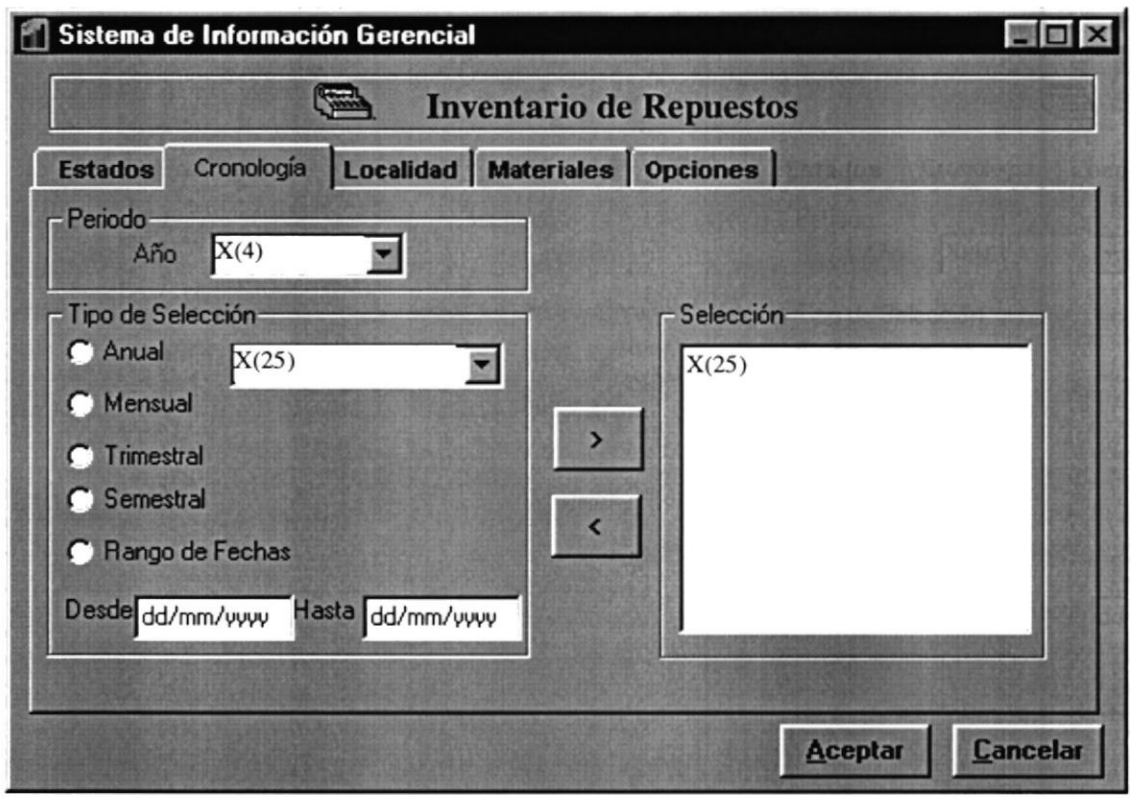

FRECUENCIA DE USO: Según la necesidad del usuario.

OBSERVACIÓN:

ARMADA DEL ECUADOR	LISTA DE ELEMENTOS DE DATOS	Página 2 de 2 Fecha de Elaboración: 13/Nov/1998
AUTOR: PROTCOM-ESPOL **Desarrollador:** Walter Oswaldo Morales Vera	**PROYECTO CANOPUS**	**SISTEMA DE INFORMACIÓN GERENCIAL**

NOMBRE FÍSICO: SIG_1800 **NOMBRE LÓGICO:** FRM_INVE_REPU

NOMBRE DEL OBJETO	NOMBRE DEL CAMPO	CONTENIDO	FORMATO DE EDICIÓN
Fra_peri		Contiene la lista de los Años	
Cmb_peri		Lista desplegable de Años	X(4)
Opt_anua		Selección para los años	
Opt_mens		Selección para los meses	
Opt_trim		Selección para los trimestres	
Opt_seme		Selección para los semestres	
Opt_rang		Selección para los rangos de fechas	
Cmb_sele		Se llena dependiendo del tipo de Selección	
Msk_desd		Fecha desde para el rango de fechas	dd/mm/yyyy
Msk_hast		Fecha hasta para el rango de fechas	dd/mm/yyyy
Cmd_fech_añad		Añadir una fecha	
Cmd_fech_elim		Eliminar una fecha seleccionada	
Lst_sele		Contiene la selección de las fechas	
Cmd_acep		Aceptar	
Cmd_canc		Cancelar	

OBSERVACIÓN:

11.1.44 Pantalla de Inventario de Repuestos – Localidades

ARMADA DEL ECUADOR	DISEÑO DE PANTALLAS	Página 1 de 2 Fecha de Elaboración: 13/Nov/1998
AUTOR: PROTCOM-ESPOL **Desarrollador:** Walter Oswaldo Morales Vera	**PROYECTO CANOPUS**	**SISTEMA DE INFORMACIÓN GERENCIAL**
NOMBRE FÍSICO: SIG_1800	**NOMBRE LÓGICO:** FRM_INVE_REPU	
DESCRIPCIÓN: Pantalla para las Consultas de Inventario de Repuestos – Localidades.		

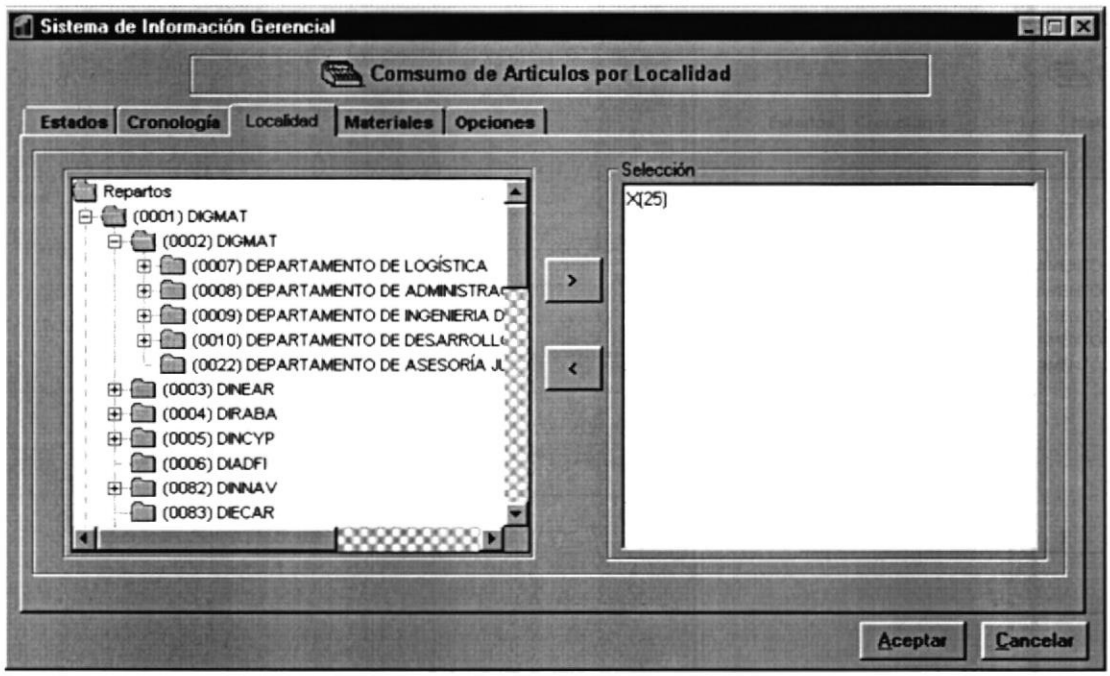

FRECUENCIA DE USO: Según la necesidad del usuario.

OBSERVACIÓN:

ARMADA DEL ECUADOR	LISTA DE ELEMENTOS DE DATOS	Página 2 de 2 Fecha de Elaboración: 13/Nov/1998
AUTOR: PROTCOM-ESPOL **Desarrollador:** Walter Oswaldo Morales Vera	**PROYECTO CANOPUS**	**SISTEMA DE INFORMACIÓN GERENCIAL**

NOMBRE FÍSICO: SIG_1800 **NOMBRE LÓGICO:** FRM_INVE_REPU

NOMBRE DEL OBJETO	NOMBRE DEL CAMPO	CONTENIDO	FORMATO DE EDICIÓN
Fra_loca		Contiene el Arbol de Selección de las Localidades	
Trv_Locd		Arbol de Selección de las Localidades	
Cmd_añad_loca		Añade una localidad	
Cmd_elim_loca		Elimina una localidad de la lista	
Fra_sele_loca		Contiene la lista de las localidades seleccionadas	
Lst_locd		Lista de las localidades seleccionadas	
Cmd_acep		Aceptar	
Cmd_canc		Cancelar	

OBSERVACIÓN:

11.1.45 Pantalla de Inventario de Repuestos – Materiales

ARMADA DEL ECUADOR	DISEÑO DE PANTALLAS	Página 1 de 2 Fecha de Elaboración: 13/Nov/1998
AUTOR: PROTCOM-ESPOL **Desarrollador:** Walter Oswaldo Morales Vera	**PROYECTO CANOPUS**	**SISTEMA DE INFORMACIÓN GERENCIAL**
NOMBRE FÍSICO: SIG_1800	**NOMBRE LÓGICO:** FRM_INVE_REPU	
DESCRIPCIÓN: Pantalla para las Consultas de Activos Inventario de Repuestos – Materiales.		

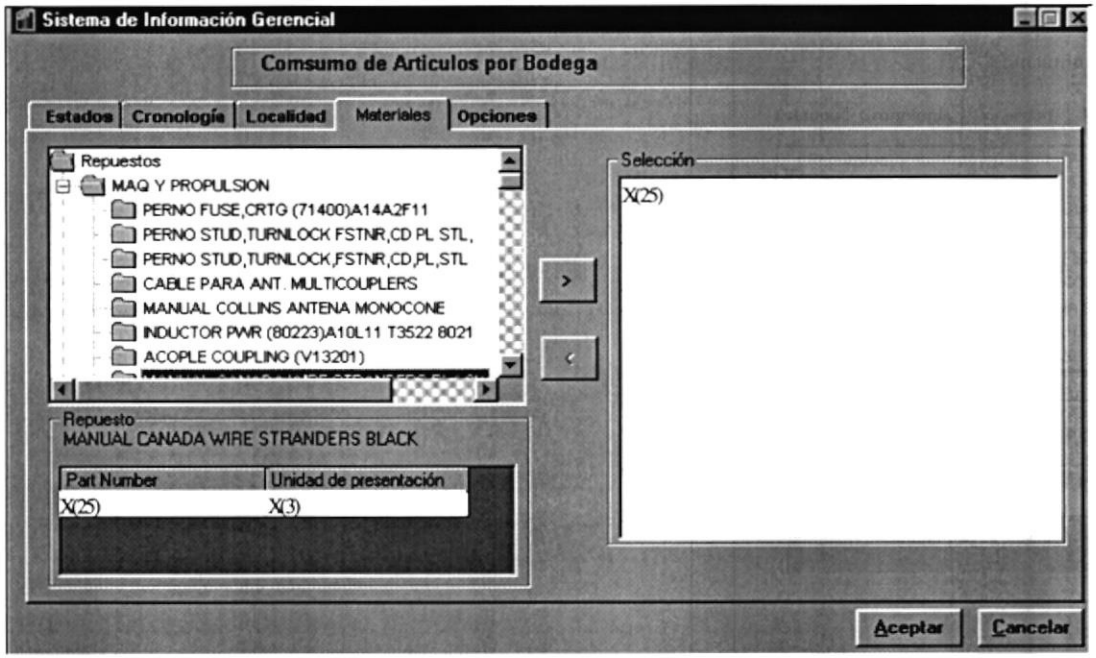

FRECUENCIA DE USO: Según la necesidad del usuario.

OBSERVACIÓN:

ARMADA DEL ECUADOR	LISTA DE ELEMENTOS DE DATOS	Página 2 de 2 Fecha de Elaboración: 13/Nov/1998
AUTOR: PROTCOM-ESPOL **Desarrollador:** Walter Oswaldo Morales Vera	**PROYECTO CANOPUS**	**SISTEMA DE INFORMACIÓN GERENCIAL**
NOMBRE FÍSICO: SIG_1800	**NOMBRE LÓGICO:** FRM_INVE_REPU	

NOMBRE DEL OBJETO	NOMBRE DEL CAMPO	CONTENIDO	FORMATO DE EDICIÓN
Trv_repu		Arbol de Selección de Repuestos	
Lbl_repu		Descripción del Repuesto	X(25)
Grd_repu		Contiene los federal, Número de Parte y la Unidad de Presentación	
Cmd_añad_matei		Añade un Repuesto	
Cmd_elim_matei		Elimina un Repuesto Seleccionado	
fra_sele_mate		Contiene la lista de los repuestos seleccionados	
lst_sele_mate		Lista de los Repuestos Seleccionados	
Cmd_acep		Aceptar	
Cmd_canc		Cancelar	

11.1.46 Pantalla de Inventario de Repuestos – Opciones

ARMADA DEL ECUADOR	DISEÑO DE PANTALLAS	Página 1 de 2 Fecha de Elaboración: 13/Nov/1998
AUTOR: PROTCOM-ESPOL **Desarrollador:** Walter Oswaldo Morales Vera	**PROYECTO CANOPUS**	**SISTEMA DE INFORMACIÓN GERENCIAL**
NOMBRE FÍSICO: SIG_1800	**NOMBRE LÓGICO:** FRM_INVE_REPU	
DESCRIPCIÓN: Pantalla para las Consultas de Activos Inventario de Materiales – Opciones.		

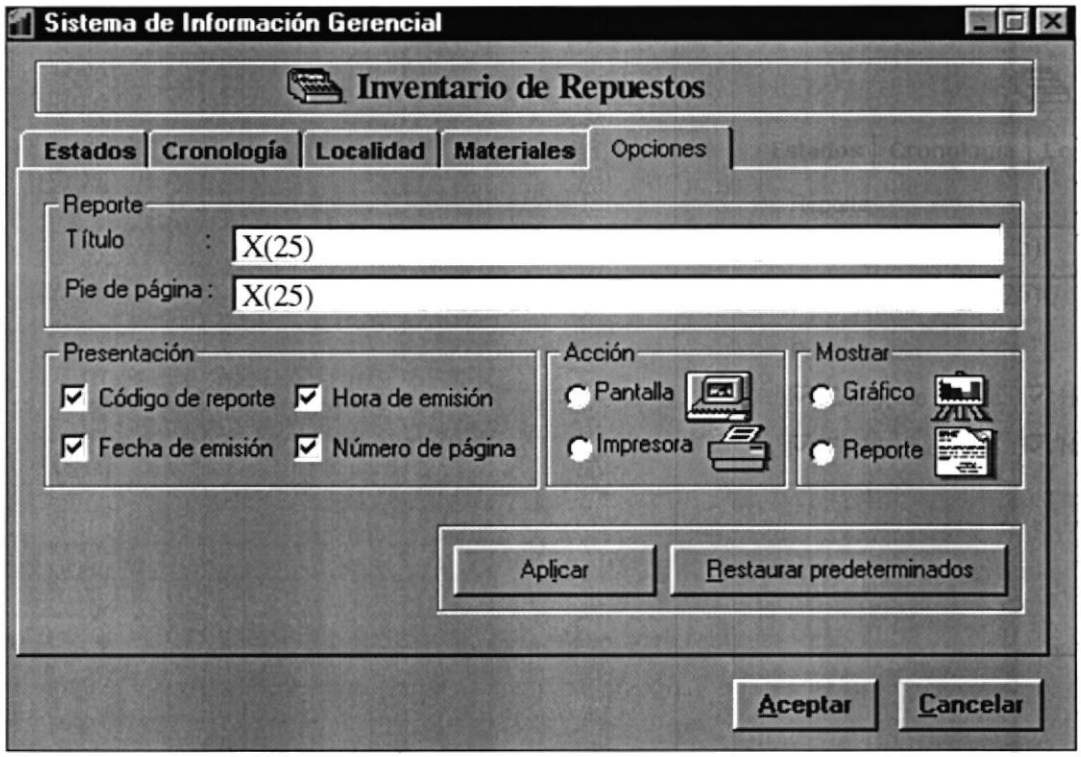

FRECUENCIA DE USO: Según la necesidad del usuario.

OBSERVACIÓN:

ARMADA DEL ECUADOR	LISTA DE ELEMENTOS DE DATOS	Página 2 de 2 Fecha de Elaboración: 13/Nov/1998
AUTOR: PROTCOM-ESPOL **Desarrollador:** Walter Oswaldo Morales Vera	**PROYECTO CANOPUS**	**SISTEMA DE INFORMACIÓN GERENCIAL**

NOMBRE FÍSICO: SIG_1800 **NOMBRE LÓGICO:** FRM_INVE_REPU

NOMBRE DEL OBJETO	NOMBRE DEL CAMPO	CONTENIDO	FORMATO DE EDICIÓN
Fra_reporte		Contiene el Título y Pie de Pág del reporte	
Txt_TitRep		Título del reporte	X(25)
Txt_Pie		Pie de Página del reporte	X(25)
Fra_Presentacion		Contiene las Diferentes Opciones a presentar	
Chk_CodRep		Presentar el Código del reporte	
Chk_FecEmi		Presentar la Fecha de Emisión del reporte	
Chk_HorEmi		Presentar la Hora de Emisión del reporte	
Chk_NumPag		Presentar el Número de Página del reporte	
Fra_accion		Contiene los dispositivos a los cuales salen los reportes	
Opt_acci_pant		El reporte se presenta en pantalla	
Opt_acci_impr		El reporte se envía a la Impresora	
Fra_most		Contiene las Opciones de reporte o Gráfico	
Opt_most_graf		Muestra el Gráfico	
Opt_most_repo		Muestra el reporte detallado	
Fra_Aplicar		Contiene los botones de Aplicar y Restaurar	
Cmd_Aplicar		Guarda los Cambios hechos en las opciones	
Cmd_Restaurar		Restaura las Opciones establecidas por defecto	
Cmd_acep		Aceptar	
Cmd_canc		Cancelar	

OBSERVACIÓN:

11.1.47 Pantalla de Control de Reparaciones – Cronología

ARMADA DEL ECUADOR	DISEÑO DE PANTALLAS	Página 1 de 2 Fecha de Elaboración: 13/Nov/1998
AUTOR: PROTCOM-ESPOL **Desarrollador:** Walter Oswaldo Morales Vera	**PROYECTO CANOPUS**	**SISTEMA DE INFORMACIÓN GERENCIAL**
NOMBRE FÍSICO: : SIG_2100	**NOMBRE LÓGICO:** FRM_REPA	
DESCRIPCIÓN: Pantalla para la generación de los Reportes de Reparaciones – Cronología.		

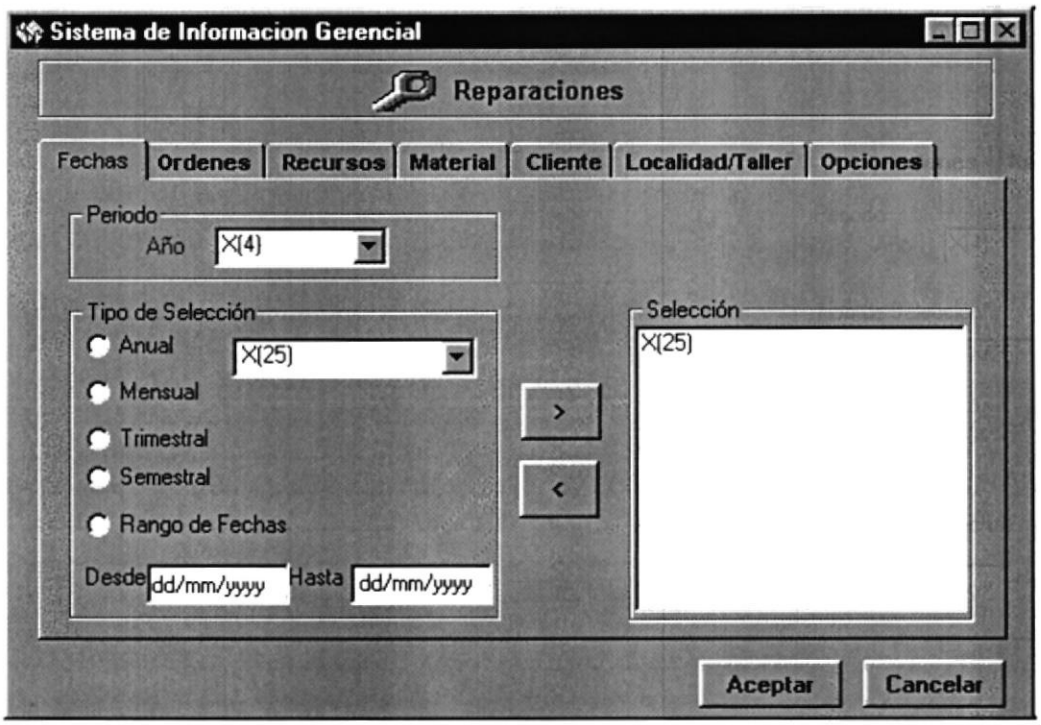

FRECUENCIA DE USO: Según la necesidad del usuario.

OBSERVACIÓN:

ARMADA DEL ECUADOR	LISTA DE ELEMENTOS DE DATOS	Página 2 de 2 Fecha de Elaboración: 13/Nov/1998
AUTOR: PROTCOM-ESPOL **Desarrollador:** Walter Oswaldo Morales Vera	**PROYECTO CANOPUS**	**SISTEMA DE INFORMACIÓN GERENCIAL**
NOMBRE FÍSICO: SIG_2100	**NOMBRE LÓGICO:** FRM_REPA	

NOMBRE DEL OBJETO	NOMBRE DEL CAMPO	CONTENIDO	FORMATO DE EDICIÓN
Cmb_peri		Lista desplegable de Años	X(4)
Opt_anua		Selección para los años	
Opt_mens		Selección para los meses	
Opt_trim		Selección para los trimestres	
Opt_seme		Selección para los semestres	
Opt_rang		Selección para los rangos de fechas	
Cmb_sele		Se llena dependiendo del tipo de Selección	
Msk_desd		Fecha desde para el rango de fechas	dd/mm/yyyy
Msk_hast		Fecha hasta para el rango de fechas	dd/mm/yyyy
Cmd_fech_añad		Añadir una fecha	
Cmd_fech_elim		Eliminar una fecha seleccionada	
Lst_sele		Contiene la selección de las fechas	
Cmd_acep		Aceptar	
Cmd_canc		Cancelar	

11.1.48 Pantalla de Control de Reparaciones – Órdenes

ARMADA DEL ECUADOR	DISEÑO DE PANTALLAS	Página 1 de 4 Fecha de Elaboración: 13/Nov/1998
AUTOR: PROTCOM-ESPOL **Desarrollador:** Walter Oswaldo Morales Vera	**PROYECTO CANOPUS**	**SISTEMA DE INFORMACIÓN GERENCIAL**
NOMBRE FÍSICO: : SIG_2100	**NOMBRE LÓGICO:** FRM_REPA	
DESCRIPCIÓN: Pantalla para la generación de los Reportes de Reparaciones – Órdenes.		

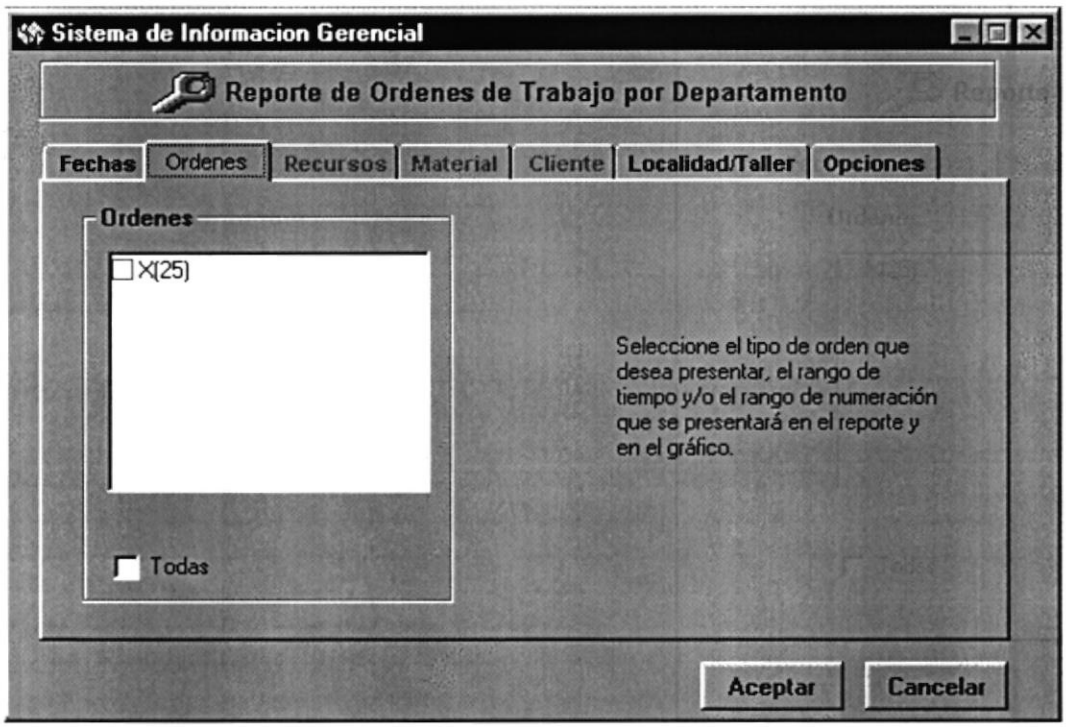

FRECUENCIA DE USO: Según la necesidad del usuario.

OBSERVACIÓN:

11.1.49 Pantalla de Control de Reparaciones – Órdenes por Status

ARMADA DEL ECUADOR	DISEÑO DE PANTALLAS	Página 2 de 4 Fecha de Elaboración: 13/Nov/1998
AUTOR: PROTCOM-ESPOL **Desarrollador:** Walter Oswaldo Morales Vera	**PROYECTO CANOPUS**	**SISTEMA DE INFORMACIÓN GERENCIAL**
NOMBRE FÍSICO: : SIG_2100	**NOMBRE LÓGICO:** FRM_REPA	

DESCRIPCIÓN: Pantalla para la generación de los Reportes de Reparaciones – Órdenes por Status.

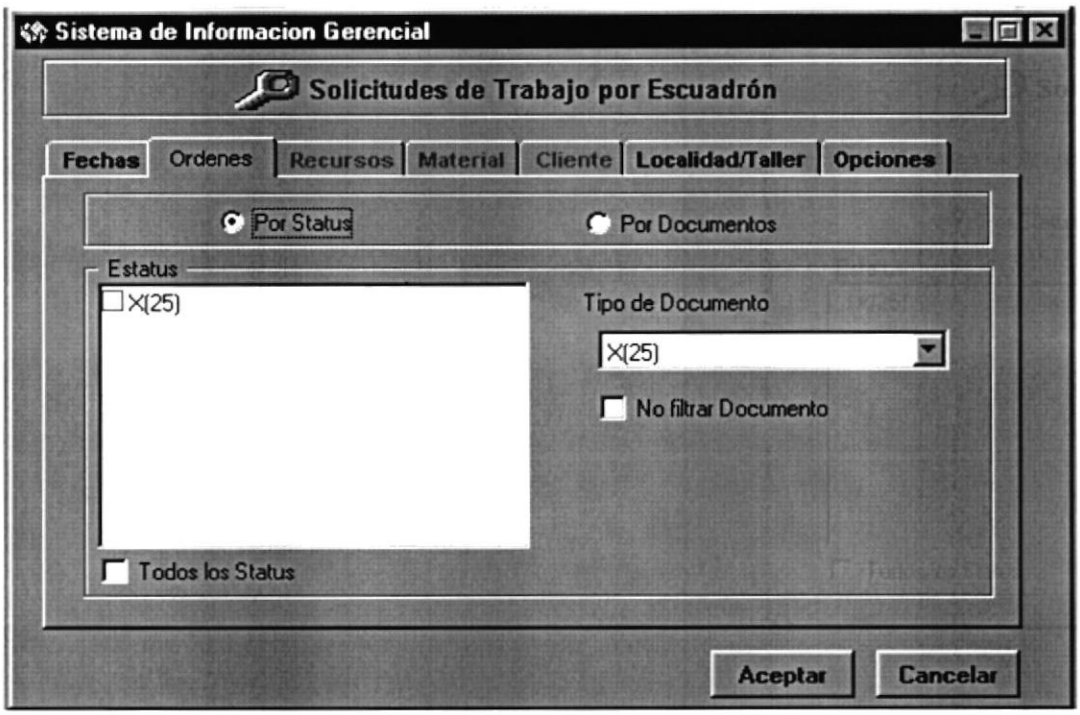

FRECUENCIA DE USO: Según la necesidad del usuario.

OBSERVACIÓN:

11.1.50 Pantalla de Control de Reparaciones – Órdenes por Documentos

ARMADA DEL ECUADOR	DISEÑO DE PANTALLAS	Página 3 de 4 Fecha de Elaboración: 13/Nov/1998
AUTOR: PROTCOM-ESPOL **Desarrollador:** Walter Oswaldo Morales Vera	**PROYECTO CANOPUS**	**SISTEMA DE INFORMACIÓN GERENCIAL**
NOMBRE FÍSICO: : SIG_2100	**NOMBRE LÓGICO:** FRM_REPA	
DESCRIPCIÓN: Pantalla para la generación de los Reportes de Reparaciones – Órdenes por Documentos.		

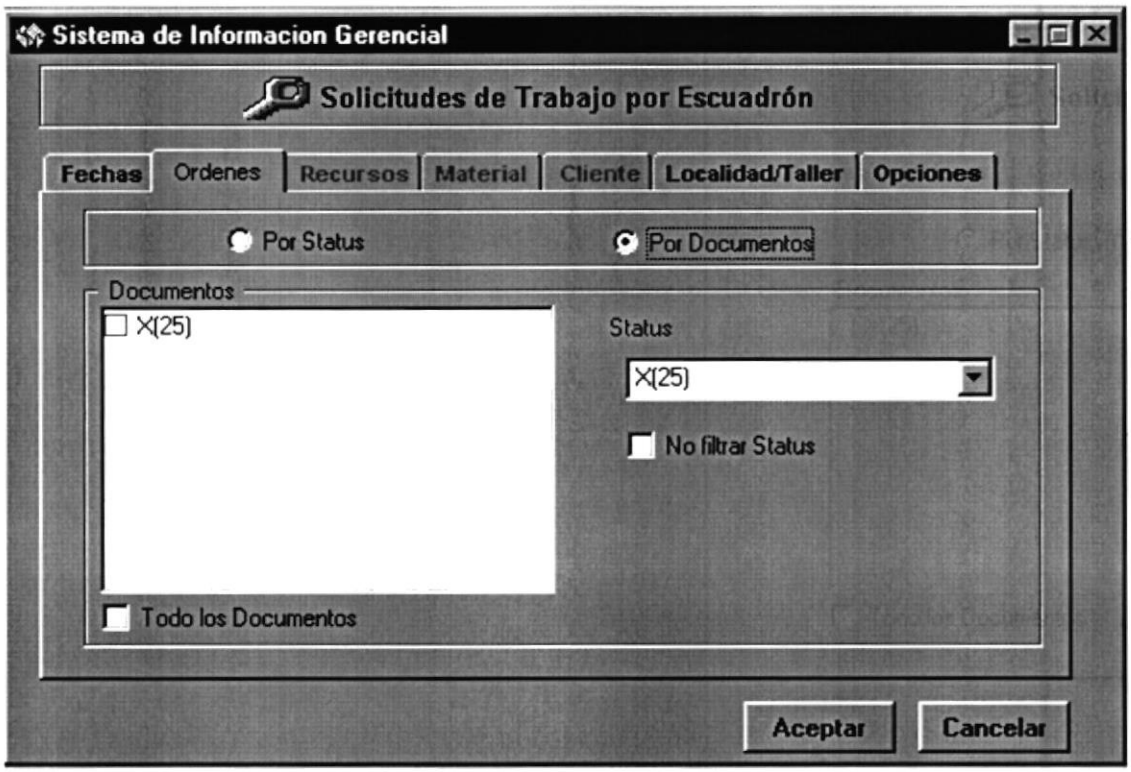

FRECUENCIA DE USO: Según la necesidad del usuario.

OBSERVACIÓN:

ARMADA DEL ECUADOR	LISTA DE ELEMENTOS DE DATOS	Página 4 de 4 Fecha de Elaboración: 13/Nov/1998
AUTOR: PROTCOM-ESPOL **Desarrollador:** Walter Oswaldo Morales Vera	**PROYECTO CANOPUS**	**SISTEMA DE INFORMACIÓN GERENCIAL**

NOMBRE FÍSICO: SIG_2100 **NOMBRE LÓGICO:** FRM_REPA

NOMBRE DEL OBJETO	NOMBRE DEL CAMPO	CONTENIDO	FORMATO DE EDICIÓN
Fra_orde		Contiene a la lista de los estatus	
Lst_orde		Estatus de las Órdenes de trabajo	X(25)
Chk_esta_todo		Selecciona todos los estatus de la lista	
Cmd_acep		Aceptar	
Cmd_canc		Cancelar	

OBSERVACIÓN:

NOMBRE FÍSICO: SIG_2100 **NOMBRE LÓGICO:** FRM_REPA

NOMBRE DEL OBJETO	NOMBRE DEL CAMPO	CONTENIDO	FORMATO DE EDICIÓN
Fra_soli_opci		Contiene las opciones de estatus y documentos	
Opt_soli_opci(0)		Selección del Estatus de las solicitudes	
Opt_soli_opci(1)		Selección de los Documentos que generan las solicitudes	
Fra_docu		Contiene las opciones de los documentos	
Lst_docu		Lista de los documentos	X(25)
Chk_docu_todo		Selecciona todos los documentos de la lista	
Cmb_stat		Contiene los estatus de las solicitudes	X(25)
Chk_docu		Filtrar por estatus	
Cmd_acep		Aceptar	
Cmd_canc		Cancelar	

OBSERVACIÓN:

NOMBRE FÍSICO: SIG_2100 **NOMBRE LÓGICO:** FRM_REPA

NOMBRE DEL OBJETO	NOMBRE DEL CAMPO	CONTENIDO	FORMATO DE EDICIÓN
Fra_soli_stat		Contiene las opciones de los estatus	
Lst_stat		Lista de los estatus	X(25)
Chk_stat_todo		Selecciona todos los estatus de la lista	
Cmb_docu		Contiene los documentos de las solicitudes	X(25)
Chk_stat		Filtrar por documento	
Cmd_acep		Aceptar	
Cmd_canc		Cancelar	

OBSERVACIÓN:

11.1.51 Pantalla de Control de Reparaciones – Recursos

ARMADA DEL ECUADOR	DISEÑO DE PANTALLAS	Página 1 de 2 Fecha de Elaboración: 13/Nov/1998
AUTOR: PROTCOM-ESPOL **Desarrollador:** Walter Oswaldo Morales Vera	**PROYECTO CANOPUS**	**SISTEMA DE INFORMACIÓN GERENCIAL**
NOMBRE FÍSICO: : SIG_2100	**NOMBRE LÓGICO:** FRM_REPA	
DESCRIPCIÓN: Pantalla para la generación de los Reportes de Reparaciones – Recursos.		

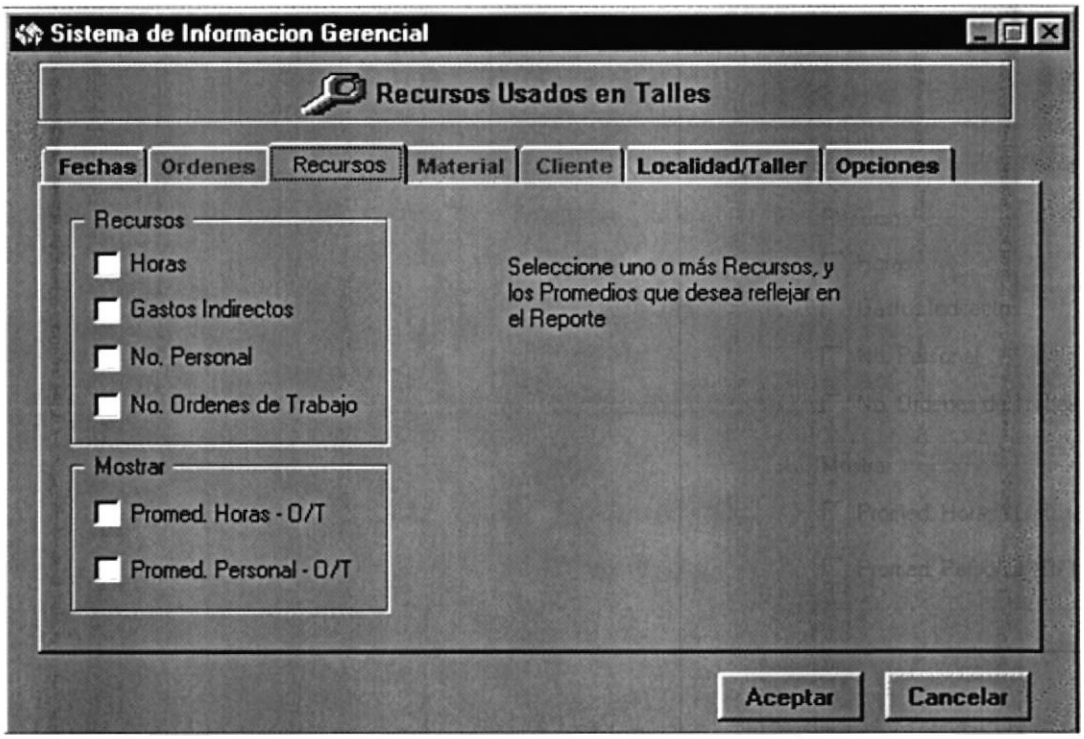

FRECUENCIA DE USO: Según la necesidad del usuario.

OBSERVACIÓN:

ARMADA DEL ECUADOR	LISTA DE ELEMENTOS DE DATOS	Página 2 de 2 Fecha de Elaboración: 13/Nov/1998
AUTOR: PROTCOM-ESPOL **Desarrollador:** Walter Oswaldo Morales Vera	**PROYECTO CANOPUS**	**SISTEMA DE INFORMACIÓN GERENCIAL**

NOMBRE FÍSICO: SIG_2100 **NOMBRE LÓGICO:** FRM_REPA

NOMBRE DEL OBJETO	NOMBRE DEL CAMPO	CONTENIDO	FORMATO DE EDICIÓN
Fra_recu		Contiene los Recursos	
Chk_recu(0)		Presenta las Horas	
Chk_recu(1)		Presenta los Gastos Indirectos	
Chk_recu(2)		Presenta el No. Personal	
Chk_recu(3)		Presenta el No. De Órdenes de Trabajo	
Fra_prom		Contiene los promedios a presentar	
Chk_most(0)		Presenta promedio hora por Órdenes de Trabajo	
Chk_most(1)		Presenta el promedio No. Personas por Órdenes de Trabajo	
Cmd_acep		Aceptar	
Cmd_canc		Cancelar	

OBSERVACIÓN:

11.1.52 Pantalla de Control de Reparaciones – Localidad/Taller

ARMADA DEL ECUADOR	DISEÑO DE PANTALLAS	Página 1 de 2 Fecha de Elaboración: 13/Nov/1998
AUTOR: PROTCOM-ESPOL **Desarrollador:** Walter Oswaldo Morales Vera	**PROYECTO CANOPUS**	**SISTEMA DE INFORMACIÓN GERENCIAL**
NOMBRE FÍSICO: : SIG_2100	**NOMBRE LÓGICO:** FRM_REPA	
DESCRIPCIÓN: Pantalla para la generación de los Reportes de Reparaciones – Localidad/Taller.		

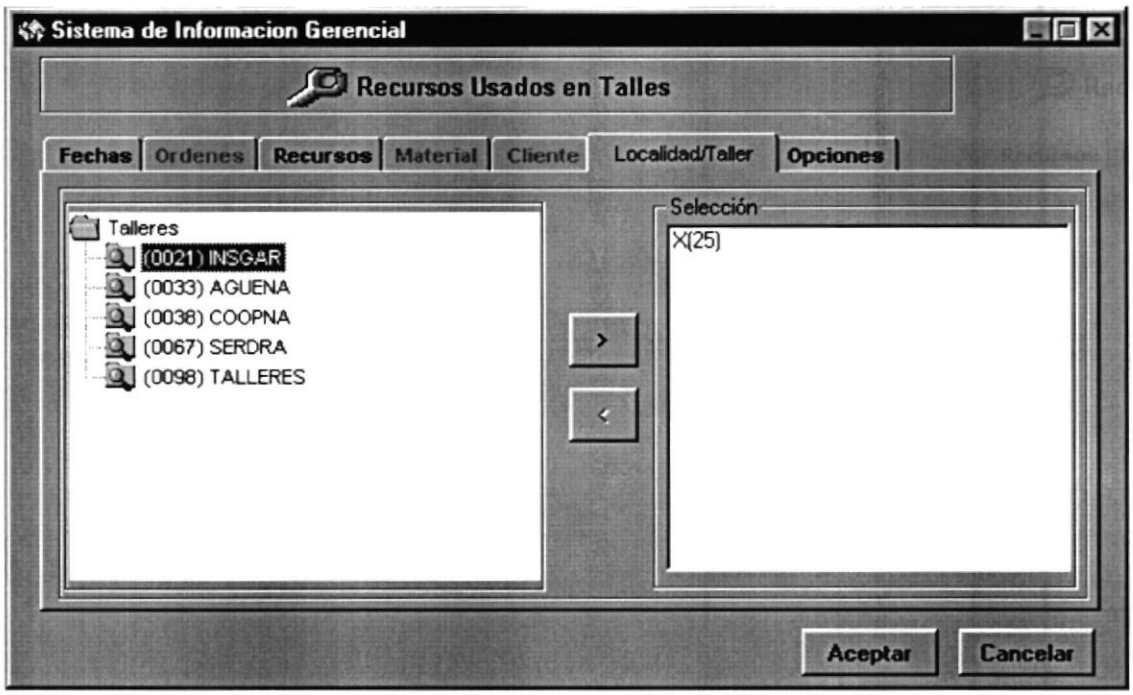

FRECUENCIA DE USO: Según la necesidad del usuario.

OBSERVACIÓN:

ARMADA DEL ECUADOR	LISTA DE ELEMENTOS DE DATOS	Página 2 de 2 Fecha de Elaboración: 13/Nov/1998
AUTOR: PROTCOM-ESPOL **Desarrollador:** Walter Oswaldo Morales Vera	**PROYECTO CANOPUS**	**SISTEMA DE INFORMACIÓN GERENCIAL**

NOMBRE FÍSICO: SIG_2100 **NOMBRE LÓGICO:** FRM_REPA

NOMBRE DEL OBJETO	NOMBRE DEL CAMPO	CONTENIDO	FORMATO DE EDICIÓN
Trv_Locd		Contienes las opciones de los clientes	
Cmd_añad_loca		Añade un cliente a la lista	
Cmd_elim_loca		Elimina un cliente de la lista	
Fra_sele_loca		Contiene la lista seleccionada	
lst_locd		Contiene los Localidades /Talleres ya seleccionados	X(35)
Cmd_acep		Aceptar	
Cmd_canc		Cancelar	

OBSERVACIÓN:

11.1.53 Pantalla de Control de Reparaciones – Opciones

ARMADA DEL ECUADOR	DISEÑO DE PANTALLAS	Página 1 de 2 Fecha de Elaboración: 13/Nov/1998
AUTOR: PROTCOM-ESPOL **Desarrollador:** Walter Oswaldo Morales Vera	**PROYECTO CANOPUS**	**SISTEMA DE INFORMACIÓN GERENCIAL**
NOMBRE FÍSICO: : SIG_2100	**NOMBRE LÓGICO:** FRM_REPA	
DESCRIPCIÓN: Pantalla para la generación de los Reportes de Reparaciones – Opciones.		



FRECUENCIA DE USO: Según la necesidad del usuario.

OBSERVACIÓN:

ARMADA DEL ECUADOR	LISTA DE ELEMENTOS DE DATOS	Página 2 de 2 Fecha de Elaboración: 13/Nov/1998
AUTOR: PROTCOM-ESPOL **Desarrollador:** Walter Oswaldo Morales Vera	**PROYECTO CANOPUS**	**SISTEMA DE INFORMACIÓN GERENCIAL**
NOMBRE FÍSICO: SIG_2100	**NOMBRE LÓGICO:** FRM_REPA	

NOMBRE DEL OBJETO	NOMBRE DEL CAMPO	CONTENIDO	FORMATO DE EDICIÓN
Fra_reporte		Contiene el Título y Pie de Pág del reporte	
Txt_TitRep		Título del reporte	X(25)
Txt_Pie		Pie de Página del reporte	X(25)
Fra_Presentacion		Contiene las Diferentes Opciones a presentar	
Chk_CodRep		Presentar el Código del reporte	
Chk_FecEmi		Presentar la Fecha de Emisión del reporte	
Chk_HorEmi		Presentar la Hora de Emisión del reporte	
Chk_NumPag		Presentar el Número de Página del reporte	
Fra_accion		Contiene los dispositivos a los cuales salen los reportes	
Opt_acci_pant		El reporte se presenta en pantalla	
Opt_acci_impr		El reporte se envía a la Impresora	
Fra_most		Contiene las Opciones de reporte o Gráfico	
Opt_most_graf		Muestra el Gráfico	
Opt_most_repo		Muestra el reporte detallado	
Fra_Aplicar		Contiene los botones de Aplicar y Restaurar	
Cmd_Aplicar		Guarda los Cambios hechos en las opciones	
Cmd_Restaurar		Restaura las Opciones establecidas por defecto	
Cmd_acep		Aceptar	
Cmd_canc		Cancelar	

OBSERVACIÓN:

11.1.54 Pantalla de Control de Reparaciones – Consulta de Reparación

ARMADA DEL	DISEÑO DE PANTALLAS	Página 1 de 2 Fecha de Elaboración: 24/Mayo/1998
AUTOR: PROTCOM-ESPOL **Desarrollador:** Walter Oswaldo Morales Vera	**PROYECTO CANOPUS**	**SISTEMA DE INFORMACIÓN GERENCIAL**
NOMBRE FÍSICO: : Repc_3010	**NOMBRE LÓGICO:** FRM_CONSOLIC	
DESCRIPCIÓN: Pantalla para la generación de los Reportes de Reparaciones – Opciones.		

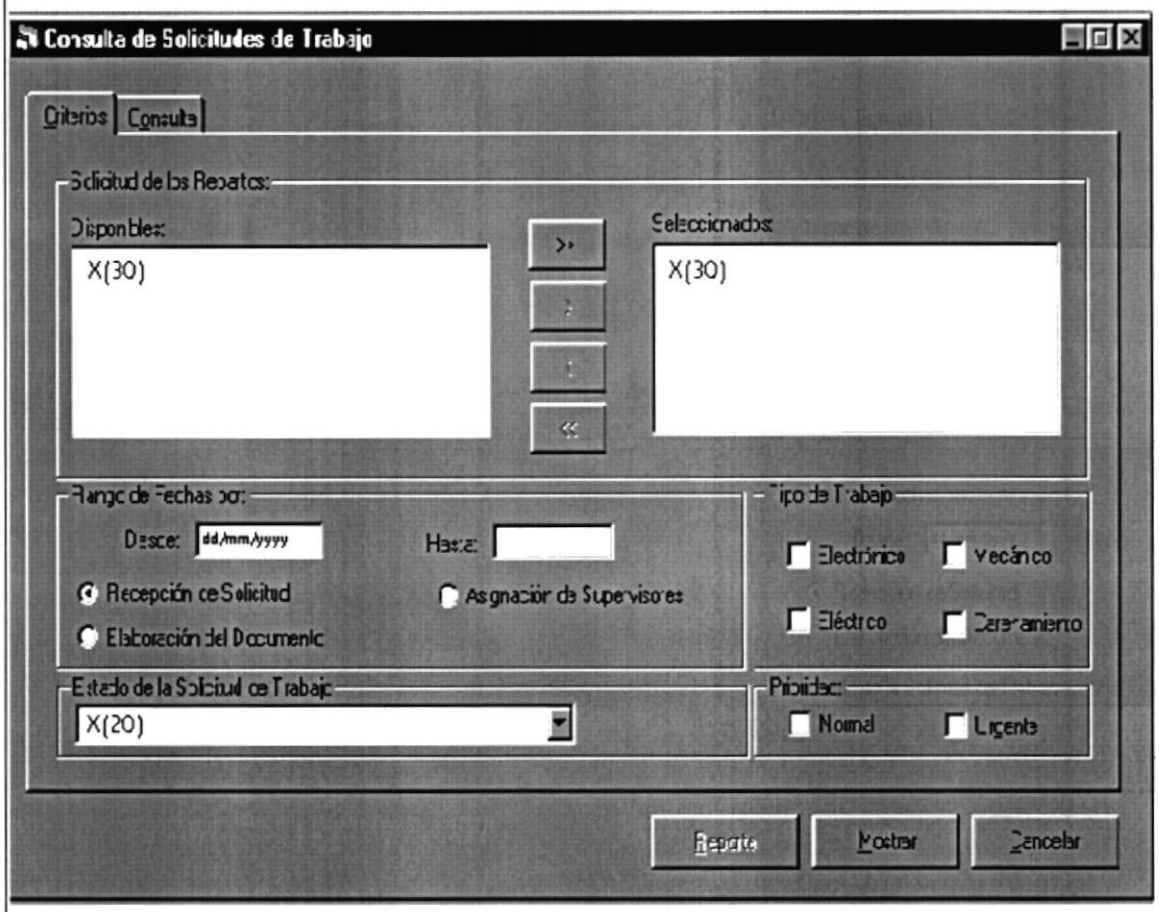

FRECUENCIA DE USO: Según la necesidad del usuario.

OBSERVACIÓN:

ARMADA DEL ECUADOR	LISTA DE ELEMENTOS DE DATOS	Página 2 de 2 Fecha de Elaboración: 13/Nov/1998
AUTOR: PROTCOM-ESPOL **Desarrollador:** Walter Oswaldo Morales Vera	**PROYECTO CANOPUS**	**SISTEMA DE INFORMACIÓN GERENCIAL**

NOMBRE FÍSICO: SIG_2100 **NOMBRE LÓGICO:** FRM_REPA

NOMBRE DEL OBJETO	NOMBRE DEL CAMPO	CONTENIDO	FORMATO DE EDICIÓN
Sst_consulta		Contiene los controles	
Frm_naval		Marco en la cual se agrupa los controles	
Lsbinsertar		Lista en la cual se encuentra los navíos	
Cmd_todoi		Agrega todos los elemtos a la lista	
Cmd_insertar		Inserta un elemento a la lista	
Cmd_quitar		Quita un solo elemento de lalista	
Cmd_todoQ		Quita todos los elementos de la lista	
Lsbquitar		Lista en ala cuan se encuentra los elementos a eliminar	
Fr_fechas		Marco en el cual se agrupan contrles	
Gtm_desde		Se ingresa la hora inicial	dd/mm/yyyy
Gtm_hasta		Se ingresa la fecha final	dd/mm/yyyy
Op_recepción		Muestra la localidad	
Op_documento		Muestra el documento de la solicitud	
Op_supervisor		Presenta al supervisor asignado a la orden	
Fr_tipo_trab		Contien las opciones de reparación	
Chk_eléctronico		Se selecciona si la reparación e electrónica	
Chk_eléctrico		Se selecciona si es problema es eléctrico	
Chk_carenamiento		Caja de verificación	
Fr_prio		Marco que agrupa opciones de prioridad	
Chk_normal		Selecione si la reparación es normal	
Chk_urgente		Si la reparación de navío es urgente	
Fr_estado		Contiene la lista desplegable	
Cbo_estado		Contiene los estados en los cuales se encuentra una reparación	
Grd_consulta		Presenta los resultados de la consulta	
Creport		Control que genera el reporte	
Cmd_reporte		Control que proporciona los datos del reporte	
Cmd_mostrar		Presenta la consulta	
Cmd_cancelar		Descarga el formulario	

OBSERVACIÓN:

ARMADA DEL ECUADOR	DISEÑO DE PANTALLAS	Página 1 de 2 Fecha de Elaboración: 13/Nov/1998
AUTOR: PROTCOM-ESPOL **Desarrollador:** Walter Oswaldo Morales Vera	**PROYECTO CANOPUS**	**SISTEMA DE INFORMACIÓN GERENCIAL**
NOMBRE FÍSICO: : SIG_2200	**NOMBRE LÓGICO:** FRM_PLAN	
DESCRIPCIÓN: :Pantalla para la generación de los Reportes de Control de Obras – Cronología.		

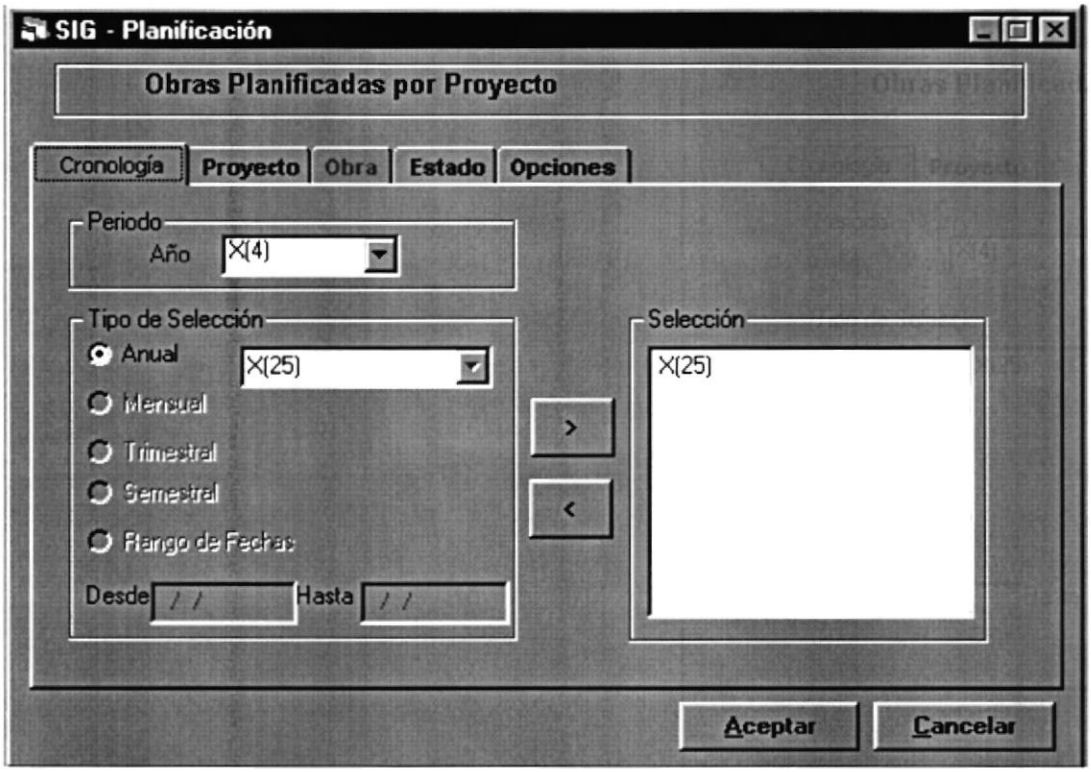

FRECUENCIA DE USO: Según la necesidad del usuario.

OBSERVACIÓN:

ARMADA DEL ECUADOR	LISTA DE ELEMENTOS DE DATOS	Página 2 de 2 Fecha de Elaboración: 13/Nov/1998
AUTOR: PROTCOM-ESPOL **Desarrollador:** Walter Oswaldo Morales Vera	**PROYECTO CANOPUS**	**SISTEMA DE INFORMACIÓN GERENCIAL**
NOMBRE FÍSICO: SIG_2200	**NOMBRE LÓGICO:** FRM_PLAN	

NOMBRE DEL OBJETO	NOMBRE DEL CAMPO	CONTENIDO	FORMATO DE EDICIÓN
Cmb_peri		Lista desplegable de Años	X(4)
Opt_anua		Selección para los años	
Opt_mens		Selección para los meses	
Opt_trim		Selección para los trimestres	
Opt_seme		Selección para los semestres	
Opt_rang		Selección para los rangos de fechas	
Cmb_sele		Se llena dependiendo del tipo de Selección	
Msk_desd		Fecha desde para el rango de fechas	dd/mm/yyyy
Msk_hast		Fecha hasta para el rango de fechas	dd/mm/yyyy
Cmd_fech_añad		Añadir una fecha	
Cmd_fech_elim		Eliminar una fecha seleccionada	
Lst_sele		Contiene la selección de las fechas	
Cmd_acep		Aceptar	
Cmd_canc		Cancelar	

OBSERVACIÓN:

11.1.55 Pantalla de Control de Obras – Proyecto

ARMADA DEL ECUADOR	DISEÑO DE PANTALLAS	Página 1 de 2 Fecha de Elaboración: 13/Nov/1998
AUTOR: PROTCOM-ESPOL **Desarrollador:** Walter Oswaldo Morales Vera	**PROYECTO CANOPUS**	**SISTEMA DE INFORMACIÓN GERENCIAL**
NOMBRE FÍSICO: : SIG_2200	**NOMBRE LÓGICO:** FRM_PLAN	
DESCRIPCIÓN : Pantalla para la generación de los Reportes de Planificación – Proyecto.		

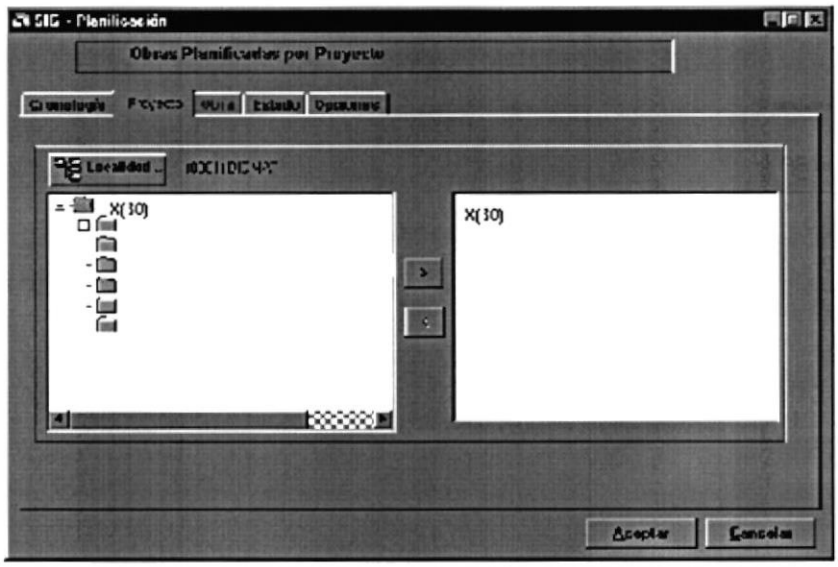

FRECUENCIA DE USO: Según la necesidad del usuario.

OBSERVACIÓN:

ARMADA DEL ECUADOR	LISTA DE ELEMENTOS DE DATOS	Página 2 de 2 Fecha de Elaboración: 13/Nov/1998
AUTOR: PROTCOM-ESPOL **Desarrollador:** Walter Oswaldo Morales Vera	**PROYECTO CANOPUS**	**SISTEMA DE INFORMACIÓN GERENCIAL**
NOMBRE FÍSICO: SIG_2200	**NOMBRE LÓGICO:** FRM_PLAN	

NOMBRE DEL OBJETO	NOMBRE DEL CAMPO	CONTENIDO	FORMATO DE EDICIÓN
fra_proy		Contenedor de las Partidas Presupuestarias a elegir	
Cmd_busca_loca		Botón para elegir la localidad base para las cédulas presupuestarias	
lbl_loca		Muestra el Nombre de la Localidad elegida para las cédulas Presupuestarias	X(45)
Trv_saldos		Arbol de Selección de las cédulas Presupuestarias(Saldos Presupuestarios)	
Cmd_proy_añad		Botón para Seleccionar una cédula presupuestaria.	
Cmd_proy_Elim		Boton para eliminar una cédula presupuestaria ya Seleccionada	
Lst_proy_sele		Lista de las Cédulas presupuestarias Seleccionadas	X(35)
Cmd_acep		Aceptar	
Cmd_canc		Cancelar	

OBSERVACIÓN:

11.1.56 Pantalla de Control de Obras – Obras

ARMADA DEL ECUADOR	DISEÑO DE PANTALLAS	Página 1 de 2 Fecha de Elaboración: 13/Nov/1998
AUTOR: PROTCOM-ESPOL **Desarrollador:** Walter Oswaldo Morales Vera	**PROYECTO CANOPUS**	**SISTEMA DE INFORMACIÓN GERENCIAL**
NOMBRE FÍSICO: : SIG_2200	**NOMBRE LÓGICO:** FRM_PLAN	
DESCRIPCIÓN : Pantalla para la generación de los Reportes de Control de Obras – Obra.		

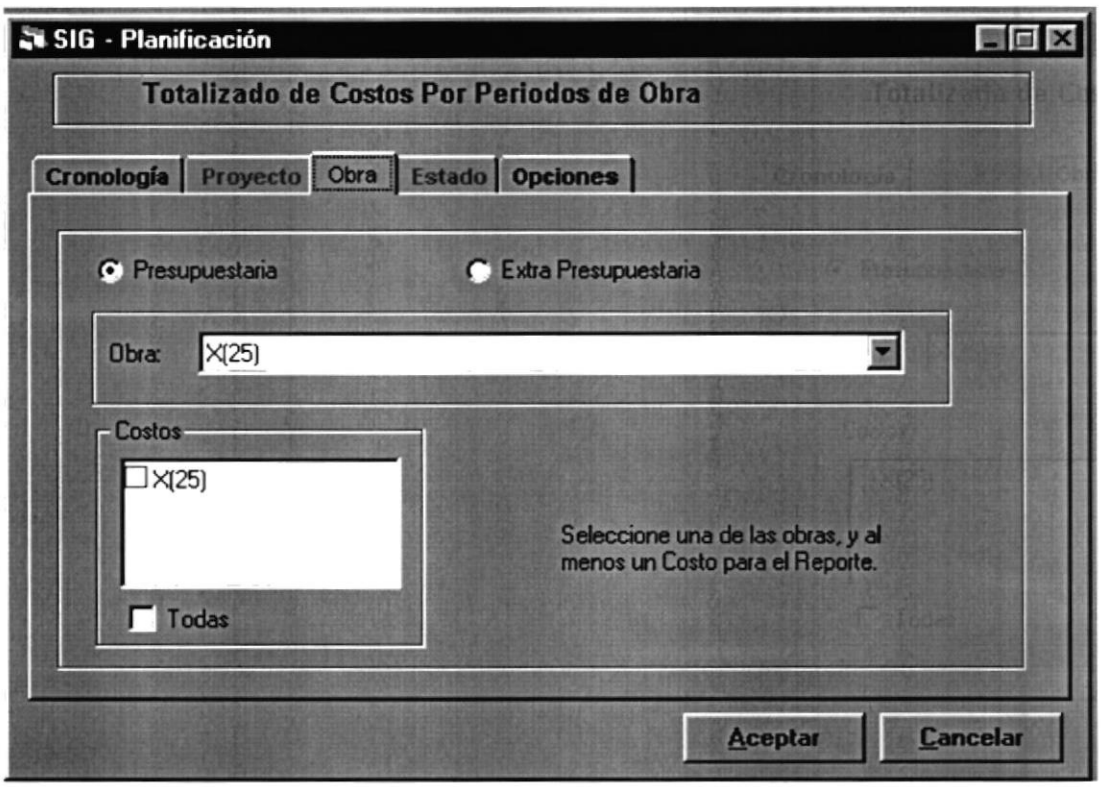

FRECUENCIA DE USO: Según la necesidad del usuario.

OBSERVACIÓN:

ARMADA DEL ECUADOR	LISTA DE ELEMENTOS DE DATOS	Página 2 de 2 Fecha de Elaboración: 13/Nov/1998
AUTOR: PROTCOM-ESPOL **Desarrollador:** Walter Oswaldo Morales Vera	**PROYECTO CANOPUS**	**SISTEMA DE INFORMACIÓN GERENCIAL**
NOMBRE FÍSICO: SIG_2200	**NOMBRE LÓGICO:** FRM_PLAN	

NOMBRE DEL OBJETO	NOMBRE DEL CAMPO	CONTENIDO	FORMATO DE EDICIÓN
Opt_tipo_obra(0)		Selecciona Obras Presupuestarias	
Opt_tipo_obra(1)		Selecciona Obras no Presupuestarias	
Fra_trab		Contiene la lista desplegable de las obras	
Cmb_obra		Lista desplegable de las obras	X(45)
Fra_orde_cost		Contiene los costos de la obra	
Lst_cost		Lista de los costos de la obra	X(25)
Chk_cost_todo		Selecciona todos los gastos de la lista	
Cmd_acep		Aceptar	
Cmd_canc		Cancelar	

OBSERVACIÓN:

11.1.57 Pantalla de Control de Obras– Estados

ARMADA DEL ECUADOR	DISEÑO DE PANTALLAS	Página 1 de 2 Fecha de Elaboración: 13/Nov/1998
AUTOR: PROTCOM-ESPOL **Desarrollador:** Walter Oswaldo Morales Vera	**PROYECTO CANOPUS**	**SISTEMA DE INFORMACIÓN GERENCIAL**
NOMBRE FÍSICO: : SIG_2200	**NOMBRE LÓGICO:** FRM_PLAN	
DESCRIPCIÓN : Pantalla para la generación de los Reportes de Planificación – Estado.		

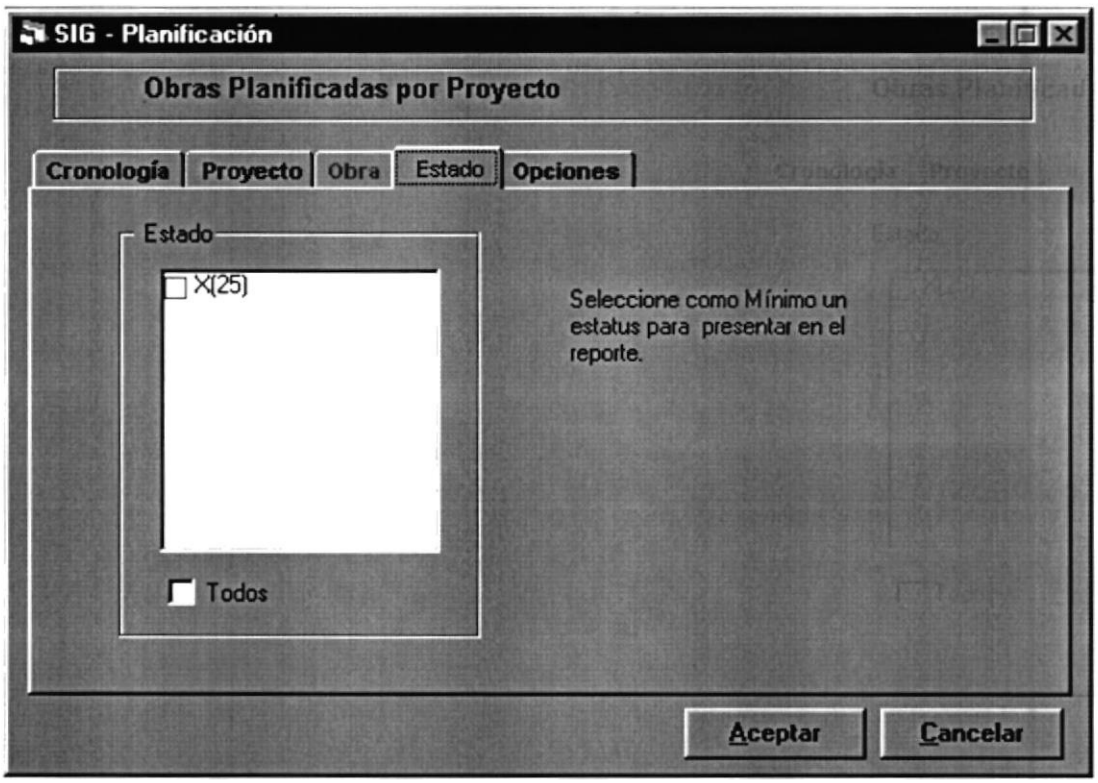

FRECUENCIA DE USO: Según la necesidad del usuario.

OBSERVACIÓN:

ARMADA DEL ECUADOR	LISTA DE ELEMENTOS DE DATOS	Página 2 de 2 Fecha de Elaboración: 13/Nov/1998
R: PROTCOM-ESPOL **Desarrollador:** Walter Oswaldo Morales Vera	**PROYECTO CANOPUS**	**SISTEMA DE INFORMACIÓN GERENCIAL**

NOMBRE FÍSICO: SIG_2200 **NOMBRE LÓGICO:** FRM_PLAN

NOMBRE DEL OBJETO	NOMBRE DEL CAMPO	CONTENIDO	FORMATO DE EDICIÓN
Fra_stat		Contiene la lista de los estados de las obras	
Lst_stat		Lista de los Estados de las Obras	X(25)
Chk_stat_todo		Selecciona todos los gastos de la lista	
Cmd_acep		Aceptar	
Cmd_canc		Cancelar	

OBSERVACIÓN:

11.1.58 Pantalla de Control de Obras – Opciones

ARMADA DEL ECUADOR	DISEÑO DE PANTALLAS	Página 1 de 2 Fecha de Elaboración: 13/Nov/1998
AUTOR: PROTCOM-ESPOL **Desarrollador:** Walter Oswaldo Morales Vera	**PROYECTO CANOPUS**	**SISTEMA DE INFORMACIÓN GERENCIAL**
NOMBRE FÍSICO: : SIG_2200	**NOMBRE LÓGICO:** FRM_PLAN	
DESCRIPCIÓN : Pantalla para la generación de los Reportes de Control de Obras – Opciones.		

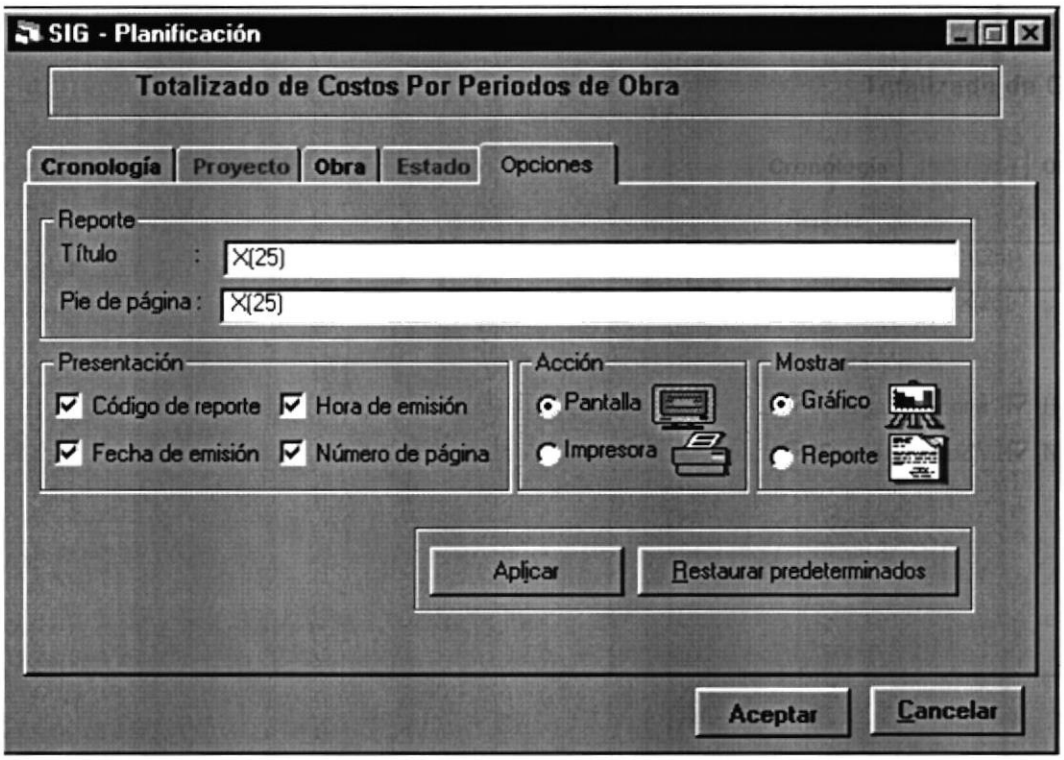

FRECUENCIA DE USO: Según la necesidad del usuario.

OBSERVACIÓN:

ARMADA DEL ECUADOR	LISTA DE ELEMENTOS DE DATOS	Página 2 de 2 Fecha de Elaboración: 13/Nov/1998
AUTOR: PROTCOM-ESPOL **Desarrollador:** Walter Oswaldo Morales Vera	**PROYECTO CANOPUS**	**SISTEMA DE INFORMACIÓN GERENCIAL**
NOMBRE FÍSICO: SIG_2200	**NOMBRE LÓGICO:** FRM_PLAN	

NOMBRE DEL OBJETO	NOMBRE DEL CAMPO	CONTENIDO	FORMATO DE EDICIÓN
Fra_reporte		Contiene el Título y Pie de Pág del reporte	
Txt_TitRep		Título del reporte	X(25)
Txt_Pie		Pie de Página del reporte	X(25)
Fra_Presentacion		Contiene las Diferentes Opciones a presentar	
Chk_CodRep		Presentar el Código del reporte	
Chk_FecEmi		Presentar la Fecha de Emisión del reporte	
Chk_HorEmi		Presentar la Hora de Emisión del reporte	
Chk_NumPag		Presentar el Número de Página del reporte	
Fra_accion		Contiene los dispositivos a los cuales salen los reportes	
Opt_acci_pant		El Reporte se presenta en pantalla	
Opt_acci_impr		El Reporte se envía a la Impresora	
Fra_most		Contiene las Opciones de reporte o Gráfico	
Opt_most_graf		Muestra el Gráfico	
Opt_most_repo		Muestra el reporte Detallado	
Fra_Aplicar		Contiene los botones de Aplicar y Restaurar	
Cmd_Aplicar		Guarda los Cambios hechos en las opciones	
Cmd_Restaurar		Restaura las Opciones establecidas por defecto	
Cmd_acep		Aceptar	
Cmd_canc		Cancelar	

OBSERVACIÓN:

11.1.59 Pantalla de los Gráficos

ARMADA DEL ECUADOR	DISEÑO DE PANTALLAS	Página 1 de 2 Fecha de Elaboración: 13/Nov/1998
AUTOR: PROTCOM-ESPOL **Desarrollador:** Walter Oswaldo Morales Vera	**PROYECTO CANOPUS**	**SISTEMA DE INFORMACIÓN GERENCIAL**
NOMBRE FÍSICO: : SIG_3000	**NOMBRE LÓGICO:** FRM_GRAF	
DESCRIPCIÓN : Pantalla donde se presentan todos los reportes gráficos.		

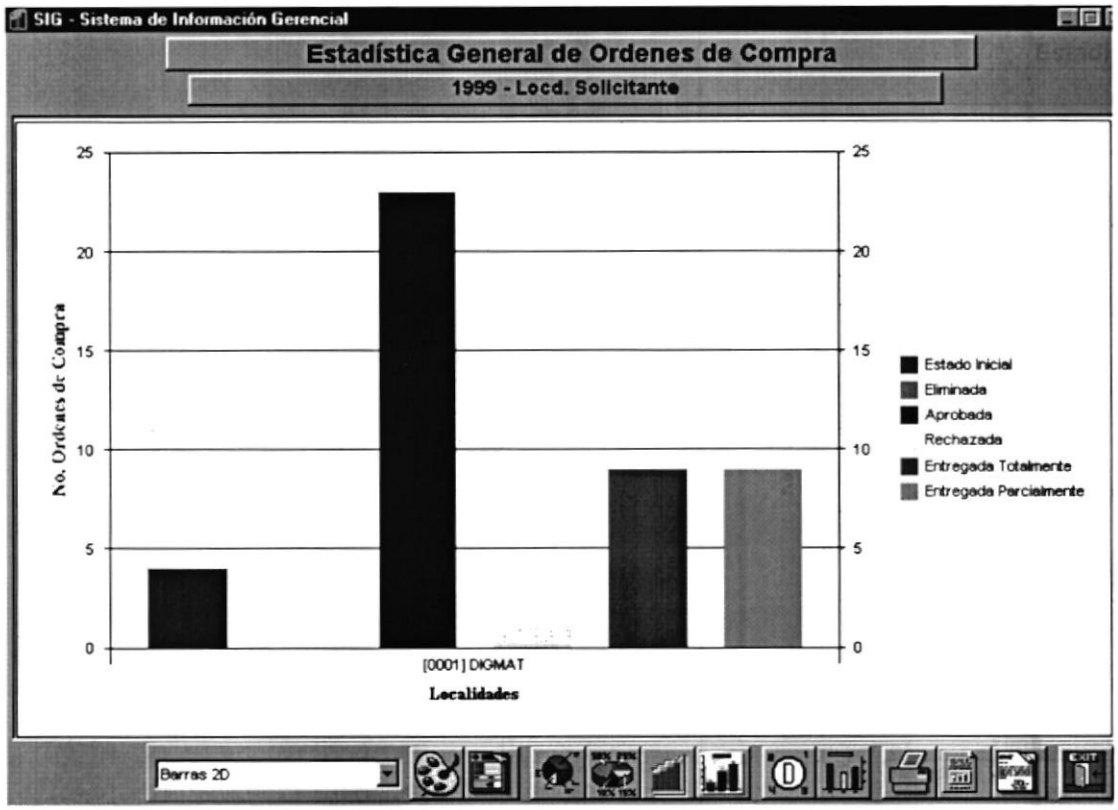

FRECUENCIA DE USO: Según la necesidad del usuario.

OBSERVACIÓN:

ARMADA DEL ECUADOR	LISTA DE ELEMENTOS DE DATOS	Página 2 de 2 Fecha de Elaboración: 13/Nov/1998
AUTOR: PROTCOM-ESPOL **Desarrollador:** Walter Oswaldo Morales Vera	**PROYECTO CANOPUS**	**SISTEMA DE INFORMACIÓN GERENCIAL**
NOMBRE FÍSICO: SIG_2200	**NOMBRE LÓGICO:** FRM_PLAN	

NOMBRE DEL OBJETO	NOMBRE DEL CAMPO	CONTENIDO	FORMATO DE EDICIÓN
Lbl_titulo		Contiene el Título del Reporte	
Lbl_subtitulo		Contiene el Subtítulo del Reporte	
Msc_Graf		Gráfico a presentar	
Cbo_tgraf		Combo de los Tipos de Gráficos	
Tbr_Graf		Toolbar de las opciones del Gráfico	

OBSERVACIÓN:

11.2 Reportes del Sistema de Información Gerencial

11.2.1 Estadística General de Órdenes de Compra

11.2.1.1 Por Localidad

ARMADA DEL ECUADOR	DISEÑO DE REPORTES	Página 1 de 3 Fecha de Elaboración: 09/09/2000
AUTOR: PROTCOM-ESPOL **Desarrollador:** Walter Oswaldo Morales Vera	**PROYECTO CANOPUS**	**SISTEMA DE INFORMACIÓN GERENCIAL VERSIÓN 2.0**
DESCRIPCIÓN: En este reporte se listarán las órdenes de compra dependiendo del Estado en el que se encuentran con quiebre por localidad		**NOMBRE DEL REPORTE** SIG1101a

SIG1101a.rpt
Usuario : @USER

Fecha : dd/mm/aaaa
Hora : @hora
Página: 1

ARMADA DEL ECUADOR
DIRECCIÓN GENERAL DEL MATERIAL
ESTADÍSTICA GENERAL DE ÓRDENES DE COMPRAS

X— FECHA / TIPO LOCALIDAD VC(60) —X

Localidad :	Cod_Localidad X(4)	X— desc_localidad X(60) —X	
	X— Estado X(25) —X	S/. 999,999,999.99 Valor	999,999,999.99 Número
Subtotal por Localidad		**S/. 999,999,999.99** **@sum(valor)**	**999,999,999.99** **@sum(número)**
Localidad :	Cod_Localidad X(4)	X—desc_localidad X(60) —X	
	X— Estado —X	S/. 999,999,999.99 Valor	999,999,999.99 Número
Subtotal por Localidad		**S/. 999,999,999.99** **@sum(valor)**	**999,999,999.99** **@sum(número)**

OBSERVACIONES:

11.2.1.2 Por Proyecto

ARMADA DEL ECUADOR	DISEÑO DE REPORTES	Página 2 de 3 Fecha de Elaboración: 09/09/2000
AUTOR: PROTCOM-ESPOL **Desarrollador:** Walter Oswaldo Morales Vera	**PROYECTO CANOPUS**	**SISTEMA DE INFORMACIÓN GERENCIAL VERSIÓN 2.0**
DESCRIPCIÓN: En este reporte se listarán las órdenes de compra dependiendo del Estado en el que se encuentran en el Proyecto / Fase / Item que se seleccione.		**NOMBRE DEL REPORTE** SIG1101b

SIG1101b.rpt
Usuario : @USER

Fecha : 12/12/1998
Hora : @hora
Página: 1

ARMADA DEL ECUADOR
DIRECCIÓN GENERAL DEL MATERIAL
ESTADÍSTICA GENERAL DE ÓRDENES DE COMPRAS

X— FECHA / TIPO LOCALIDAD VC(60) —X

Dirección : CodigoX(4) X— descripcion X(60) —X

Plan Básico : X— plan_basic X(60) —X **Valor Cédula Presupuestaria:** Salm_asig_codi
Proyecto : X— proyecto X(60) —X
Fase : X— fase X(60) —X
Item : X— item X(60) —X
Partida : X— partida X(60) —X

X— Status X(25) —X 9,999,999.99 valor

Subtotal por Dirección **9,999,999.99 @sum(valor)**

OBSERVACIONES:

ARMADA DEL ECUADOR	LISTA DE TABLAS	Página 3 de 3 Fecha de Elaboración: 09/09/2000
AUTOR: PROTCOM-ESPOL **Desarrollador**: Walter Oswaldo Morales Vera	**PROYECTO CANOPUS**	**SISTEMA DE INFORMACIÓN GERENCIAL VERSIÓN 2.0**

NOMBRE DE LA TABLA	DESCRIPCIÓN
Rhum_locd	Tabla Maestra de Localidaes
Adqt_cabe_ocom	Cabecera de las órdenes de compra
Pret_sald_mond	Saldos Presupuestarios en las diferentes monedas
Pret_deno_auxi	Denominación de Proyectos, Items
Prem_part_proy	Maestra de Partidas Presupuestarias
Prem_fase_pres	Maestra de Fases Presupuestarias
Impt_deta_part_pre	Almacena informacción de las ódenes de compra, notas de pedido y planillas de pago presupuestadas

OBSERVACIONES: Las tablas en la lista sirven como entrada de datos, el reporte esta enlazado a una tabla temporal creada dependiendo de las necesidades del reporte

11.2.2 Consulta de las Últimas N Adquisiciones

ARMADA DEL ECUADOR	DISEÑO DE REPORTES	Página 1 de 2 Fecha de Elaboración: 09/09/2000
AUTOR: PROTCOM-ESPOL **Desarrollador**: Walter Oswaldo Morales Vera	**PROYECTO CANOPUS**	**SISTEMA DE INFORMACIÓN GERENCIAL VERSIÓN 2.0**
DESCRIPCIÓN: En este reporte se listarán las últimas órdenes de compra que se encuentren entregadas total o parcialmente, por tipo de localidad (Solicitante o Responsible).		**NOMBRE DEL REPORTE** SIG1102a

SIG1102a.rpt
Usuario : @USER

Fecha : 12/12/1998
Hora : @hora
Página: 1

ARMADA DEL ECUADOR
DIRECCIÓN GENERAL DEL MATERIAL
CONSULTA DE LAS ULTIMAS N ADQUISICIONES

X— TIPO LOCALIDAD VC(60) —X

Fecha	Localidad	No Orden	Provedor	Artículo	No. Solicitud	Valor
X— Fecha X(25—X	X— Desc_localidad X(60) —X	999999 No_Orden	X(25)Provedor	X(25)artículo	X(25) Solicitud	99,999,999.99 Valor

Total de Adquisiciones **99,999,999.99**
@sum(Valor)

OBSERVACIONES:

ARMADA DEL ECUADOR	LISTA DE TABLAS	Página 2 de 2 Fecha de Elaboración: 09/09/2000
AUTOR: PROTCOM-ESPOL **Desarrollador**: Walter Oswaldo Morales Vera	**PROYECTO CANOPUS**	**SISTEMA DE INFORMACIÓN GERENCIAL VERSIÓN 2.0**

NOMBRE DE LA TABLA	DESCRIPCIÓN
Rhum_locd	Maestra de Localidades
Adqt_cabe_ocom	Cabecera de las órdenes de compra
Rhum_desc	Descripción de la Localidad

OBSERVACIONES: Las tablas en la lista sirven como entrada de datos, el reporte esta enlazado a una tabla temporal creada dependiendo de las necesidades del reporte

11.2.3 Estadístico de Compras por Material

ARMADA DEL ECUADOR	DISEÑO DE REPORTES	Página 1 de 2 Fecha de Elaboración: 09/09/2000
AUTOR: PROTCOM-ESPOL **Desarrollador**: Walter Oswaldo Morales Vera	**PROYECTO CANOPUS**	**SISTEMA DE INFORMACIÓN GERENCIAL VERSIÓN 2.0**
DESCRIPCIÓN: En este reporte se listarán las cantidades y precios de las compras hechas de los materiales en la localidad y las fechas seleccionadas.		**NOMBRE DEL REPORTE** SIG1103

SIG1103.rpt
Usuario : @USER

Fecha : 12/12/1998
Hora : @hora
Página : 1

ARMADA DEL ECUADOR
DIRECCIÓN GENERAL DEL MATERIAL
ESTADÍSTICO DE COMPRAS POR MATERIAL

X— LOCALIDAD / TIPO LOCALIDAD VC(60) —X

Fecha	X— Fecha X(25) —X			
Tipo de material	**Descripción del Material**	**Cantidad**	**Presentación**	**Precio**
Tipo_Mat erial X(25)	X— Material X(120) —X	999,999,999 Valor_total	Unidad X(5)	999,999,999.99
Subotal por Fecha		**999,999,999** **@Sum(Valor_total)**		**999,999,999.99** **@Sum(Precio)**

OBSERVACIONES:

ARMADA DEL ECUADOR	LISTA DE TABLAS	Página 2 de 2 Fecha de Elaboración: 09/09/2000
AUTOR: PROTCOM-ESPOL **Desarrollador**: Walter Oswaldo Morales Vera	**PROYECTO CANOPUS**	**SISTEMA DE INFORMACIÓN GERENCIAL VERSIÓN 2.0**

NOMBRE DE LA TABLA	DESCRIPCIÓN
Adqt_cabe_ocom	Cabecera de la órden de Compra
Adqt_deta_ocom	Detalle de la órden de Compra
Impt_deta_part_pre	Almacena informacción de las ódenes de compra, notas de Pedido y planillas de pago presupuestadas

OBSERVACIONES: Las tablas en la lista sirven como entrada de datos, el reporte esta enlazado a una tabla temporal creada dependiendo de las necesidades del reporte

11.2.4 Revisión de las Compras más Costosas por Fechas

ARMADA DEL ECUADOR	DISEÑO DE REPORTES	Página 1 de 2 Fecha de Elaboración: 09/09/2000
AUTOR: PROTCOM-ESPOL **Desarrollador**: Walter Oswaldo Morales Vera	**PROYECTO CANOPUS**	**SISTEMA DE INFORMACIÓN GERENCIAL VERSIÓN 2.0**
DESCRIPCIÓN: En este reporte se listarán las compras más costosas del rango de tiempo seleccionado dependiendo de la localidad seleccionada y el tipo de la misma.		**NOMBRE DEL REPORTE** SIG1104a

SIG1104a.rpt
Usuario : @USER

Fecha : 12/12/1998
Hora : @hora
Página : 1

ARMADA DEL ECUADOR
DIRECCIÓN GENERAL DEL MATERIAL
REVISIÓN DE LAS COMPRAS MÁS COSTOSAS POR FECHAS

X— TIPO LOCALIDAD VC(60) —X

Fecha	Localidad	No Orden	No. Solicitud	Valor
Fecha X(25)	X— Desc_Localidad X(60) —X	999999 No_Orden	X(25) Solicitud	99,999,999.99 Valor
Total de Adquisiciones				**99,999,999.99** **@Sum(Valor)**

OBSERVACIONES:

ARMADA DEL ECUADOR	LISTA DE TABLAS	Página 2 de 2 Fecha de Elaboración: 09/09/2000
AUTOR: PROTCOM-ESPOL **Desarrollador**: Walter Oswaldo Morales Vera	**PROYECTO CANOPUS**	**SISTEMA DE INFORMACIÓN GERENCIAL VERSIÓN 2.0**

NOMBRE DE LA TABLA	DESCRIPCIÓN
Rhum_locd	Maestra de Localidades
Adqt_cabe_ocom	Cabecera de las órdenes de compra
Rhum_desc	Descripción de la Localidad

OBSERVACIONES: Las tablas en la lista sirven como entrada de datos, el reporte esta enlazado a una tabla temporal creada dependiendo de las necesidades del reporte

11.2.5 Estadística General de Importaciones

11.2.5.1 Por Localidad

ARMADA DEL ECUADOR	DISEÑO DE REPORTES	Página 1 de 3 Fecha de Elaboración: 09/09/2000
AUTOR: PROTCOM-ESPOL **Desarrollador:** Walter Oswaldo Morales Vera	**PROYECTO CANOPUS**	**SISTEMA DE INFORMACIÓN GERENCIAL VERSIÓN 2.0**
DESCRIPCIÓN: En este reporte se listarán las importaciones realizadas dependiendo del Estado en el que se encuentran con quiebre por localidad		**NOMBRE DEL REPORTE** SIG1201a

SIG1201a.rpt
Usuario : @USER

Fecha : 12/12/1998
Hora : @hora
Página : 1

ARMADA DEL ECUADOR
DIRECCIÓN GENERAL DEL MATERIAL
ESTADÍSTICA GENERAL DE IMPORTACIONES

X— FECHA / TIPO LOCALIDAD VC(60) —X

Localidad :	cod_Localidad X(4)	X— Desc_Localidad X(60) —X	
	X— Estado X(25) —X	999,999,999.99 Precio	999,999,999.99 Valor
Subtotal por Localidad		**999,999,999.99** **@Sum(precio)**	**999,999,999.99** **@Sum(valor)**
Localidad :	Cod_localidad X(4)	X— Desc_Localidad X(60) —X	
	X— Estado X(25) —X	999,999,999.99 Precio	999,999,999.99 Valor
Subtotal por Localidad		**999,999,999.99** **@Sum(Precio)**	**999,999,999.99** **@Sum(valor)**

OBSERVACIONES:

11.2.5.2 Por Proyecto

ARMADA DEL ECUADOR	DISEÑO DE REPORTES	Página 2 de 3 Fecha de Elaboración: 09/09/2000
AUTOR: PROTCOM-ESPOL **Desarrollador**: Walter Oswaldo Morales Vera	**PROYECTO CANOPUS**	**SISTEMA DE INFORMACIÓN GERENCIAL VERSIÓN 2.0**
DESCRIPCIÓN: En este reporte se listarán las importaciones realizadas dependiendo del Estado en el que se encuentran en el Proyecto / Fase / Item que se seleccione.		**NOMBRE DEL REPORTE** SIG1201b

SIG1201b.rpt
Usuario : @USER

Fecha : 12/12/1998
Hora : @hora
Página : 1

ARMADA DEL ECUADOR
DIRECCIÓN GENERAL DEL MATERIAL
ESTADÍSTICA GENERAL DE ÓRDENES DE COMPRAS

X— FECHA / TIPO LOCALIDAD VC(60) — X

Dirección :	9999 @codigo X(60) @descripcion		
	Proyecto :	X(60)	
	Fase :	X(60)	
	Item :	X(60)	
		X(25) @status	S/. 999,999,999.99@valor
Subtotal por Dirección			**S/. 999,999,999.99** **@sum(valor)**

OBSERVACIONES:

ARMADA DEL ECUADOR	LISTA DE TABLAS	Página 3 de 3 Fecha de Elaboración: 09/09/2000
AUTOR: PROTCOM-ESPOL **Desarrollador:** Walter Oswaldo Morales Vera	**PROYECTO CANOPUS**	**SISTEMA DE INFORMACIÓN GERENCIAL VERSIÓN 2.0**

NOMBRE DE LA TABLA	DESCRIPCIÓN
Rhum_locd	Tabla Maestra de Localidades
Impm_cabe_ntpd	Cabecera de las notas de pedido
Impt_ntpd_situ	Situación de la nota de pedido
Pret_salm_mond	Saldos Presupuestarios en monedas
Pret_deno_auxi	Denominación de proyectos, items
Prem_part_proy	Maestra de Partidas Presupuestarias
Prem_fase_pres	Maestra de fases presupuestarias
Mipt_deta_part_pre	Almacena información de las órdenes de compra, notas de pedido y planillas de pago presupuestadas

OBSERVACIONES: Las tablas en la lista sirven como entrada de datos, el reporte esta enlazado a una tabla temporal creada dependiendo de las necesidades del reporte

11.2.6 Consulta de las Últimas N Importaciones

ARMADA DEL ECUADOR	DISEÑO DE REPORTES	Página 1 de 2 Fecha de Elaboración: 09/09/2000
AUTOR: PROTCOM-ESPOL **Desarrollador:** Walter Oswaldo Morales Vera	**PROYECTO CANOPUS**	**SISTEMA DE INFORMACIÓN GERENCIAL VERSIÓN 2.0**
DESCRIPCIÓN: En este reporte se listarán las últimas importaciones que se encuentren entregadas total o parcialmente, por tipo de localidad (Solicitante o Responsible).		**NOMBRE DEL REPORTE** SIG1202

SIG1202.rpt
Usuario : @USER

Fecha : 12/12/1998
Hora : @hora
Página : 1

ARMADA DEL ECUADOR
DIRECCIÓN GENERAL DEL MATERIAL
CONSULTA DE LAS ÚLTIMAS N IMPORTACIONES

X— TIPO LOCALIDAD VC(60) — X

Fecha	Localidad	No Orden	No. Solicitud	Valor
Fecha X(25)	X— Desc_localidad X(60) —X	999,999 No_Orden	X(25) solicitud	99,999,999.99 Valor

Total de Importaciones **99,999,999.99**
@sum(valor)

OBSERVACIONES:

ARMADA DEL ECUADOR	LISTA DE TABLAS	Página 2 de 2 Fecha de Elaboración: 09/09/2000
AUTOR: PROTCOM-ESPOL **Desarrollador**: Walter Oswaldo Morales Vera	**PROYECTO CANOPUS**	**SISTEMA DE INFORMACIÓN GERENCIAL VERSIÓN 2.0**

NOMBRE DE LA TABLA	DESCRIPCIÓN
Impm_cabe_ntpd	Cabecera de la Nota de Pedido
Rhum_locd	Maestra de Localidades
Rhum_desc	Descripción de las Localidades

OBSERVACIONES: Las tablas en la lista sirven como entrada de datos, el reporte esta enlazado a una tabla temporal creada dependiendo de las necesidades del reporte

11.2.7 Importaciones por Agregadurías

11.2.7.1 Varias Agregadurias, un Período, Varios Estados

ARMADA DEL ECUADOR	DISEÑO DE REPORTES	Página 1 de 4 Fecha de Elaboración: 09/09/2000
AUTOR: PROTCOM-ESPOL **Desarrollador**: Walter Oswaldo Morales Vera	**PROYECTO CANOPUS**	**SISTEMA DE INFORMACIÓN GERENCIAL VERSIÓN 2.0**
DESCRIPCIÓN: En este reporte se listarán las importaciones realizadas por las agregadurías seleccionadas en un solo período de tiempo elegido y en todos sus estados seleccionados.		**NOMBRE DEL REPORTE** SIG1203a

SIG1203a.rpt
Usuario : @USER

Fecha : 12/12/1998
Hora : @hora
Página : 1

ARMADA DEL ECUADOR
DIRECCIÓN GENERAL DEL MATERIAL
IMPORTACIONES POR AGREGADURÍAS

X— TIPO AGREGADURÍA / FECHA VC(60) — X

País	Agregaduría	Estado de la Nota de Pedido	Cantidad
X— Descripción_país X(60) —X	X— Descripción_agre X(60) —X	Estatus X(25)	99,999,999.99 Número
Total de Agregaduría			**99,999,999.99** **@sum(número)**

OBSERVACIONES:

11.2.7.2 Varias Agregadurías, Varios Períodos, un Estado

ARMADA DEL ECUADOR	DISEÑO DE REPORTES	Página 2 de 4 Fecha de Elaboración: 09/09/2000
AUTOR: PROTCOM-ESPOL **Desarrollador**: Walter Oswaldo Morales Vera	**PROYECTO CANOPUS**	**SISTEMA DE INFORMACIÓN GERENCIAL VERSIÓN 2.0**
DESCRIPCIÓN: En este reporte se listarán el monto de las importaciones realizadas por las agregadurias seleccionadas en varios períodos de tiempo elegidos y en un solo estado seleccionado.		**NOMBRE DEL REPORTE** SIG1203b

SIG1203b.rpt
Usuario : @USER

Fecha : 12/12/1998
Hora : @hora
Página : 1

ARMADA DEL ECUADOR
DIRECCIÓN GENERAL DEL MATERIAL
IMPORTACIONES POR AGREGADURÍAS

X— TIPO AGREGADURÍA / ESTADO VC(60) —X

Fecha	País	Agregaduría	Cantidad
Fecha X(25)	X— Descripción_país X(60) —X	X— Descripción_Agre X(25) —X	999,999,999.99 Número

OBSERVACIONES:

11.2.7.3 Una Agregaduría, Varios Períodos, Varios Estados

ARMADA DEL ECUADOR	DISEÑO DE REPORTES	Página 2 de 4 Fecha de Elaboración: 09/09/2000
AUTOR: PROTCOM-ESPOL **Desarrollador**: Walter Oswaldo Morales Vera	**PROYECTO CANOPUS**	**SISTEMA DE INFORMACIÓN GERENCIAL VERSIÓN 2.0**
DESCRIPCIÓN: En este reporte se listarán el monto de las importaciones realizadas por la agregaduría seleccionada en varios períodos de tiempo elegidos y en uno o varios estados seleccionados.		**NOMBRE DEL REPORTE** SIG1203c

SIG1203c.rpt
Usuario : @USER

Fecha : 12/12/1998
Hora : @hora
Página : 1

ARMADA DEL ECUADOR
DIRECCIÓN GENERAL DEL MATERIAL
IMPORTACIONES POR AGREGADURÍAS

X — TIPO AGREGADURIA / AGREGADURIA VC(60) — X

Fecha	Estado de la Nota de Pedido	Cantidad
X— Fecha X(25) —X	X — Status X(60) —X	999,999,999.99 Número

OBSERVACIONES:

ARMADA DEL ECUADOR	LISTA DE TABLAS	Página 4 de 4 Fecha de Elaboración: 09/09/2000
AUTOR: PROTCOM-ESPOL **Desarrollador**: Walter Oswaldo Morales Vera	**PROYECTO CANOPUS**	**SISTEMA DE INFORMACIÓN GERENCIAL VERSIÓN 2.0**

NOMBRE DE LA TABLA	DESCRIPCIÓN
IMPM_CABE_NTPD	Cabecera de la Nota de Pedido
IMPT_ENLC_DOCU	Transaccional de Enlace de Documentos Contables
IMPM_CODI_IMPO	Maestra de Códigos de Importación

OBSERVACIONES: Las tablas en la lista sirven como entrada de datos, el reporte esta enlazado a una tabla temporal creada dependiendo de las necesidades del reporte

11.2.8 Estadístico de Importaciones por Material

ARMADA DEL ECUADOR	DISEÑO DE REPORTES	Página 1 de 2 Fecha de Elaboración: 09/09/2000
AUTOR: PROTCOM-ESPOL **Desarrollador**: Walter Oswaldo Morales Vera	**PROYECTO CANOPUS**	**SISTEMA DE INFORMACIÓN GERENCIAL VERSIÓN 2.0**
DESCRIPCIÓN: En este reporte se listarán las cantidades y precios de las importaciones hechas de los materiales en la localidad y las fechas seleccionadas		**NOMBRE DEL REPORTE** SIG1204

SIG1204.rpt
Usuario : @USER

Fecha : 12/12/1998
Hora : @hora
Página : 1

ARMADA DEL ECUADOR
DIRECCIÓN GENERAL DEL MATERIAL
ESTADÍSTICO DE IMPORTACIONES POR MATERIAL

X— LOCALIDAD / TIPO LOCALIDAD VC(60) — X

Fecha	**X— Fecha X(25) —X**		
Tipo de material	**Descripción del Material**	**Cantidad**	**Precio**
Tipo_material X(25)	X — Material X(120) — X	999,999 Valor unidad	999,999,999.99 Precio
Subotal por Fecha		**999,999** **@sum(valor)**	**999,999,999.99** **@sum(precio)**

OBSERVACIONES:

ARMADA DEL ECUADOR	LISTA DE TABLAS	Página 2 de 2 Fecha de Elaboración: 09/09/2000
AUTOR: PROTCOM-ESPOL **Desarrollador**: Walter Oswaldo Morales Vera	**PROYECTO CANOPUS**	**SISTEMA DE INFORMACIÓN GERENCIAL VERSIÓN 2.0**

NOMBRE DE LA TABLA	DESCRIPCIÓN
Impm_cabe_ntpd	Cabecera de la Nota de Pedido
Impt_deta_ntpd	Detalle de la Nota de Pedido

OBSERVACIONES: Las tablas en la lista sirven como entrada de datos, el reporte esta enlazado a una tabla temporal creada dependiendo de las necesidades del reporte

11.2.9 Revisión de las Importaciones más Costosas por Fechas

ARMADA DEL ECUADOR	DISEÑO DE REPORTES	Página 1 de 2 Fecha de Elaboración: 09/09/2000
AUTOR: PROTCOM-ESPOL **Desarrollador:** Walter Oswaldo Morales Vera	**PROYECTO CANOPUS**	**SISTEMA DE INFORMACIÓN GERENCIAL VERSIÓN 2.0**
DESCRIPCIÓN: En este reporte se listarán las Importaciones más costosas del rango de tiempo seleccionado dependiendo de la localidad y el tipo de la misma elegidos.		**NOMBRE DEL REPORTE** SIG1205

SIG1205.rpt
Usuario : @USER

Fecha : 12/12/1998
Hora : @hora
Página : 1



ARMADA DEL ECUADOR
DIRECCIÓN GENERAL DEL MATERIAL
REVISIÓN DE LAS IMPORTACIONES MÁS COSTOSAS POR FECHAS

X— TIPO LOCALIDAD VC(60) —X

Fecha	Localidad	No Orden	No. Solicitud	Valor
Fecha X(25)	X(60)	999999 No_Orden	Solicitud X(25)	99,999,999.99 Número
Total de Importaciones				**99,999,999.99** **@sum(número)**

OBSERVACIONES:

ARMADA DEL ECUADOR	LISTA DE TABLAS	Página 2 de 2 Fecha de Elaboración: 09/09/2000
AUTOR: PROTCOM-ESPOL **Desarrollador**: Walter Oswaldo Morales Vera	**PROYECTO CANOPUS**	**SISTEMA DE INFORMACIÓN GERENCIAL VERSIÓN 2.0**

NOMBRE DE LA TABLA	DESCRIPCIÓN
Impm_cabe_ntpd	Cabecera de la Nota de Pedido
Rhum_locd	Maestra de Localidades
Rhum_desc	Descripción de las Localidades

OBSERVACIONES: Las tablas en la lista sirven como entrada de datos, el reporte esta enlazado a una tabla temporal creada dependiendo de las necesidades del reporte

11.2.10 Comparativo del Presupuesto Planificado vs. el Real en Moneda

ARMADA DEL ECUADOR	DISEÑO DE REPORTES	Página 1 de 2 Fecha de Elaboración: 09/09/2000
AUTOR: PROTCOM-ESPOL **Desarrollador:** Walter Oswaldo Morales Vera	**PROYECTO CANOPUS**	**SISTEMA DE INFORMACIÓN GERENCIAL VERSIÓN 2.0**
DESCRIPCIÓN: En este reporte se emitirá un listado comparativo del Presupuesto Real vs el Planificado de las cédulas presupuestarias (hasta el nivel de Moneda) seleccionadas en un año determinado.		**NOMBRE DEL REPORTE** SIG1301

SIG1301.rpt
Usuario : @USER

Fecha : 12/12/1998
Hora : @hora
Página : 1

ARMADA DEL ECUADOR
DIRECCIÓN GENERAL DEL MATERIAL
COMPARATIVO DEL PRESUPUESTO PLANIFICADO VS. EL REAL EN MONEDA

X— Año seleccionado X(4) —X

Localidad : Cod_Direccion X(4) X— Desc_Direccion X(60) — X

Plan Basico	**@Proyecto**	**@Fase**	**@Item**	**@Partida**
Desc_plan_basi	Desc_Proyecto	Desc_fase	Desc_item	Desc_partida

Moneda:	**Planificado**	**Gastado**
Nom_moneda X(60)	999,999,999 Planificada	999,999,999 Acumulada



OBSERVACIONES:

ARMADA DEL ECUADOR	LISTA DE TABLAS	Página 2 de 2 Fecha de Elaboración: 09/09/2000
AUTOR: PROTCOM-ESPOL **Desarrollador**: Walter Oswaldo Morales Vera	**PROYECTO CANOPUS**	**SISTEMA DE INFORMACIÓN GERENCIAL VERSIÓN 2.0**

NOMBRE DE LA TABLA	DESCRIPCIÓN
pret_dbis_segi	Cronograma de Bienes y Servicios
pret_bise_pres	Cuadro de Bienes y Servicios
pret_prfi_pres	Transaccional de los movimientos Planificados de Proyecto/ Fase/ Item
Pret_salm_mond	Transaccional de los Cédulas Presupuestarias en las diferentes monedas

OBSERVACIONES: Las tablas en la lista sirven como entrada de datos, el reporte esta enlazado a una tabla temporal creada dependiendo de las necesidades del reporte

11.2.11 Reporte de Análisis Resumido de Proyectos

ARMADA DEL ECUADOR		DISEÑO DE REPORTES	Página 1 de 2 Fecha de Elaboración: 10/06/2000
AUTOR: PROTCOM-ESPOL **Desarrollador**: Walter Morales	**PROYECTO CANOPUS**	**SISTEMA DE INFORMACIÓN GERENCIAL VERSIÓN 2.0**	
DESCRIPCIÓN: Permite mostrar el Análisis Resumido de Proyectos		**NOMBRE DEL REPORTE** **SIG1380**	

|----------X(50) @ NOMBRE_COMPAÑÍA----|
PLAN DIRECTOR
ANÁLISIS RESUMIDO DE PROYECTOS

RELATOR : |---X(10) desc_sigl---| **PLAN BASICO:** |--X(10) plan_basi_abre--|
PAGINA:9

O.D.S: |---x(10) desc_sigl---| **Trimestre: |---X(15) @TRIMESTRE---| FECHA DE EMISION:**dd/mm/yyyy

PROYECTO	DENOMINACION	ASIGNACION CODIFICADA	VALOR RECIBIDO	VALOR GASTADO	%AVANCE		SITUACIÓN	EXPLICACION LOS DESVIOS R.N.E
					Fisico	Finaciado		
	Auxi_desc_proy |---X(50)---|	999,999,999.99	999,999,999.9	999,999,999.99	999.99 %	999.99 %	Situ_desc_situ |---X(12)---|	Proy_obse_proy |---X(250)---|
	TOTALES:	999,999,999.99	999,999,999.9	999,999,999.99				

Observaciones y corecciones del relator |---X(250)---|	**Acciones Corecctivas del O.D.S** **|---x(50) @OBS_ODS---|**

OBSERVACIONES: Reporte establecido con los estádares del PLAN DIRECTOR

ARMADA DEL ECUADOR		LISTA DE TABLAS	Página 2 de 2 Fecha de Elaboración: 10/06/2000
AUTOR: PROTCOM-ESPOL **Desarrollador**: Walter Morales	**PROYECTO CANOPUS**	**SISTEMA DE INFORMACIÓN GERENCIAL VERSIÓN 2.0**	

NOMBRE DE LA TABLA	DESCRIPCIÓN
PREM_PLAN_BASI	Maestra de Planes Básicos
PREM_PROY_PRES	Maestra de Proyectos
RHUM_LOCD	Maestra de localidades
RHUM_DESC	Maestra de descripción
PET_SALD_SUCR	Transaccional de Cédulas Presupuestarias
PRET_DENO_AUXI	Auxiliar de denominaciones de proyectos e ítems
PREM_SITU_PROY	Maestra de situaciones del proyecto
PREM_PROC_SEGF	Maestra del cronograma de fechas del seguimiento físico

OBSERVACIONES: Las tablas en la lista sirven como entrada de datos, el reporte esta enlazado a una tabla temporal creada dependiendo de las necesidades del reporte

11.2.12 Comparativo del Presupuesto Planificado vs. Real Sucretizado

ARMADA DEL ECUADOR	DISEÑO DE REPORTES	Página 1 de 2 Fecha de Elaboración: 09/09/2000
AUTOR: PROTCOM-ESPOL **Desarrollador:** Walter Oswaldo Morales Vera	**PROYECTO CANOPUS**	**SISTEMA DE INFORMACIÓN GERENCIAL VERSIÓN 2.0**
DESCRIPCIÓN: En este reporte se emitirá un listado comparativo del Presupuesto Real vs el Planificado en sucres de las cédulas presupuestarias (a cualquier nivel de la cédula) seleccionadas en un año determinado.		**NOMBRE DEL REPORTE** SIG1302

SIG1302.rpt
Usuario : @USER

Fecha : 12/12/1998
Hora : @hora
Página : 1

ARMADA DEL ECUADOR
DIRECCIÓN GENERAL DEL MATERIAL
COMPARATIVO DEL PRESUPUESTO PLANIFICADO VS. EL REAL SUCRETIZADO

X— Año seleccionado X(4) —X

Localidad : 9999 X(60) Código / Descripción

Proyecto : X(60) Código / Descripción
Fase : X(60) Código / Descripción
Item : X(60) Código / Descripción
Partida : X(60) Código / Descripción

X(25) Planificado 999,999,999.99
X(25) Real 999,999,999.99

OBSERVACIONES:

ARMADA DEL ECUADOR	LISTA DE TABLAS	Página 2 de 2 Fecha de Elaboración: 09/09/2000
AUTOR: PROTCOM-ESPOL **Desarrollador**: Walter Oswaldo Morales Vera	**PROYECTO CANOPUS**	**SISTEMA DE INFORMACIÓN GERENCIAL VERSIÓN 2.0**

NOMBRE DE LA TABLA	DESCRIPCIÓN
pret_dbis_segi	Cronograma de Bienes y Servicios
pret_bise_pres	Cuadro de Bienes y Servicios
pret_prfi_pres	Transaccional de los movimientos Planificados de Proyecto /Fase / Item
Pret_sald_sucr	Transaccional de los Cédulas Presupuestarias en Sucres

OBSERVACIONES: Las tablas en la lista sirven como entrada de datos, el reporte esta enlazado a una tabla temporal creada dependiendo de las necesidades del reporte

11.2.13 Estadístico de Cédulas Presupuestarias por Monedas

ARMADA DEL ECUADOR	DISEÑO DE REPORTES	Página 1 de 2 Fecha de Elaboración: 09/09/2000
AUTOR: PROTCOM-ESPOL **Desarrollador**: Walter Oswaldo Morales Vera	**PROYECTO CANOPUS**	**SISTEMA DE INFORMACIÓN GERENCIAL VERSIÓN 2.0**
DESCRIPCIÓN: En este reporte se emitirá de los movimientos que han sufrido las cédulas presupuestarias seleccionadas en las diferentes monedas en un período determinado.		**NOMBRE DEL REPORTE** SIG1303

SIG1303.rpt
Usuario : @USER

Fecha : 12/12/1998
Hora : @hora
Página : 1

ARMADA DEL ECUADOR
DIRECCIÓN GENERAL DEL MATERIAL
ESTADÍSTICO DE CÉDULAS PRESUPUESTARIAS POR MONEDAS

X— Año seleccionado X(4) —X

Localidad : 9999 X(60) Código / Descripción

Plan Básico: X— Desc_Plan_Basi X(60) —X
Proyecto: X— Desc_proyecto X(60) —X
Fase : X— Desc_Fase X(60) —X
Item : X— Desc_Item X(60) —X
Partida : X— Desc_partida

	Asig. Inicial	Asig. Codificada	Valor Comprometido	Inv. Acumulada	Incrementos	Reducciones	Saldo Efect.	Saldo Caja
Nom_Moneda X(25)	999,999 asignacion_ini	999,999 asignacion_cod	999,999 Valor_comprom	999,999 inversion_acum	999,999 incrementos	999,999 reducciones	999,999 saldo_efectivo	999,999 saldo_en_caja

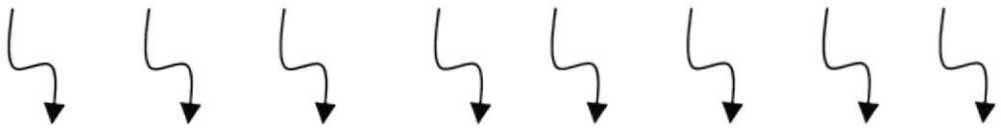

OBSERVACIONES:

ARMADA DEL ECUADOR	LISTA DE TABLAS	Página 2 de 2 Fecha de Elaboración: 09/09/2000
AUTOR: PROTCOM-ESPOL **Desarrollador**: Walter Oswaldo Morales Vera	**PROYECTO CANOPUS**	**SISTEMA DE INFORMACIÓN GERENCIAL VERSIÓN 2.0**

NOMBRE DE LA TABLA	DESCRIPCIÓN
Pret_salm_mond	Transaccional de Cédulas Presupuestarias en Monedas

OBSERVACIONES: Las tablas en la lista sirven como entrada de datos, el reporte esta enlazado a una tabla temporal creada dependiendo de las necesidades del reporte

11.2.14 Estadístico de Cédulas Presupuestarias Sucretizadas

ARMADA DEL ECUADOR	DISEÑO DE REPORTES	Página 1 de 2 Fecha de Elaboración: 09/09/2000
AUTOR: PROTCOM-ESPOL **Desarrollador:** Walter Oswaldo Morales Vera	**PROYECTO CANOPUS**	**SISTEMA DE INFORMACIÓN GERENCIAL VERSIÓN 2.0**
DESCRIPCIÓN: En este reporte se emitirá de los movimientos que han sufrido las cédulas presupuestarias seleccionadas en Sucres en un período determinado.		**NOMBRE DEL REPORTE** SIG1304

SIG1304.rpt
Usuario : @USER

Fecha : 12/12/1998
Hora : @hora
Página : 1

ARMADA DEL ECUADOR
DIRECCIÓN GENERAL DEL MATERIAL
ESTADÍSTICO DE CÉDULAS PRESUPUESTARIAS SUCRETIZADAS

X— Año seleccionado X(4) —X

Localidad : Cod_direccion X(4) X— Desc_direccion X(60) —X

Plan Básico : X— Desc_Plan_basi X(60) —X
Proyecto : X— Desc_Proyecto X(60) —X
Fase : X— Desc_Fase X (60) —X
Item : X— Desc_Item X(60) — X
Partida : X— Desc_partida X(60) —X

Asignación Inicial	Asignación Codificada	Valor Comprometido	Inversión Acumulada	Incrementos	Reducciones	Saldo Efectivo	Saldo en Caja
9,999,999.99 asignacion_ini	9,999,999.99 Asignacion_cod	9,999,999.99 Valor_comprom	9,999,999.99 Inversion_acum	9,999,999.99 incrementos	9,999,999.99 reducciones	9,999,999.99 Saldo_efectivo	9,999,999.99 Saldo_en_caja

OBSERVACIONES:

ARMADA DEL ECUADOR	LISTA DE TABLAS	Página 2 de 2 Fecha de Elaboración: 09/09/2000
AUTOR: PROTCOM-ESPOL **Desarrollador**: Walter Oswaldo Morales Vera	**PROYECTO CANOPUS**	**SISTEMA DE INFORMACIÓN GERENCIAL VERSIÓN 2.0**

NOMBRE DE LA TABLA	DESCRIPCIÓN
Pret_salm_sucr	Transaccional de Cédulas Presupuestarias en Sucres

OBSERVACIONES: Las tablas en la lista sirven como entrada de datos, el reporte esta enlazado a una tabla temporal creada dependiendo de las necesidades del reporte

11.2.15 Balance de Situación Financiera

ARMADA DEL ECUADOR	DISEÑO DE REPORTES	Página 1 de 2 Fecha de Elaboración: 09/09/2000
AUTOR: PROTCOM-ESPOL **Desarrollador**: Walter Oswaldo Morales Vera	**PROYECTO CANOPUS**	**SISTEMA DE INFORMACIÓN GERENCIAL VERSIÓN 2.0**
DESCRIPCIÓN: En este reporte se emitirá el Balance de Situación Financiera con los totales de Activos y Pasivos por Fechas.		**NOMBRE DEL REPORTE** SIG1305

SIG1305.rpt
Usuario : @USER

Fecha : 12/12/1998
Hora : @hora
Página : 1

ARMADA DEL ECUADOR
DIRECCIÓN GENERAL DEL MATERIAL
BALANCE DE SITUACIÓN FINANCIERA

Código Cta	Denominación	ACTIVO		PASIVO	
		Parcial	Total	Parcial	Total
@mes X(15)					
@codi_sg X(15)	@desc_G X(25)	99,999,999.99 @G_Debito	99,999,999.99 @Debito	99,999,999.99 @crédito_G	99,999,999.99 @crédito
		Total Activo	**99,999,999.99** **@sum(@débito)**	**Total Pasivo**	**99,999,999.99** **@sum(@crédito)**

OBSERVACIONES:

ARMADA DEL ECUADOR	LISTA DE TABLAS	Página 2 de 2 Fecha de Elaboración: 09/09/2000
AUTOR: PROTCOM-ESPOL **Desarrollador**: Walter Oswaldo Morales Vera	**PROYECTO CANOPUS**	**SISTEMA DE INFORMACIÓN GERENCIAL VERSIÓN 2.0**

NOMBRE DE LA TABLA	DESCRIPCIÓN
cglm_plan_ctas	Maestra del Plan de Cuentas Contables
cglm_grup	Maestra del Grupo de Cuentas Contables
cglm_subs_grup	Maestra del Subgrupo de Cuentas Contables
cglh_sald_cont	Histórica de Saldos Contables

OBSERVACIONES: Las tablas en la lista sirven como entrada de datos, el reporte esta enlazado a una tabla temporal creada dependiendo de las necesidades del reporte

11.2.16 Estadística General de Cuentas por Pagar por Localidad

ARMADA DEL ECUADOR	DISEÑO DE REPORTES	Página 1 de 3 Fecha de Elaboración: 09/09/2000

AUTOR: PROTCOM-ESPOL Desarrollador: Walter Oswaldo Morales Vera	PROYECTO CANOPUS	SISTEMA DE INFORMACIÓN GERENCIAL VERSIÓN 2.0

DESCRIPCIÓN: En este reporte se listarán las Cuentas por Pagar generadas por las localidades seleccionadas en su respectivo estado y su valor total como su abono en una fecha determinada.

NOMBRE DEL REPORTE
SIG1401a

SIG1401a.rpt
Usuario : @USER

Fecha : 12/12/1998
Hora : @hora
Página : 1

ARMADA DEL ECUADOR
DIRECCIÓN GENERAL DEL MATERIAL
ESTADÍSTICA GENERAL DE CUENTAS POR PAGAR POR LOCALIDAD

X— FECHA VC(25) —X

Localidad : cod_localidad X(4) X— desc_localidad X(60) —X

Estado	Cantidad de C x P	Valor Total	Valor Abonado
Estado X(25)	99,999,999.99 número	99,999,999.99 valor	99,999,999.99 Abono
Subtotal por Localidad	**999,999,999.99** **@sum(número)**	**999,999,999.99** **@sum(valor)**	**999,999,999.99** **@sum(abono)**

Localidad : cod_localidad X(4) X— desc_localidad X(60) —X

Estado	Cantidad de C x P	Valor Total	Valor Abonado
Estado X(25)	99,999,999.99 número	99,999,999.99 valor	99,999,999.99 Abono
Subtotal por Localidad	**999,999,999.99** **@sum(número)**	**999,999,999.99** **@sum(valor)**	**999,999,999.99** **@sum(abono)**

OBSERVACIONES:

ARMADA DEL ECUADOR	DISEÑO DE REPORTES	Página 2 de 3 Fecha de Elaboración: 09/09/2000
AUTOR: PROTCOM-ESPOL **Desarrollador:** Walter Oswaldo Morales Vera	**PROYECTO CANOPUS**	**SISTEMA DE INFORMACIÓN GERENCIAL VERSIÓN 2.0**
DESCRIPCIÓN: En este reporte se listarán las Cuentas por Pagar generadas por las cédulas presupuestarias seleccionadas en su respectivo estado y su valor total en sucres como en la moneda de la cédula, y/o su abono en una fecha determinada.		**NOMBRE DEL REPORTE** SIG1401b

SIG1401b.rpt
Usuario : @USER

Fecha : 12/12/1998
Hora : @hora
Página : 1

ARMADA DEL ECUADOR
DIRECCIÓN GENERAL DEL MATERIAL
ESTADÍSTICA GENERAL DE CUENTAS POR PAGAR POR PROYECTO

X— FECHA (25) —X

Dirección : 9999 @codigo X(60) @descripcion

Proyecto : X— Desc_proyecto X(60) —X
Fase : X— Desc_fase X(60) —X
Item : X— Desc_Item X(60) —X
Partida : X— Desc_partida X(60) —X
Moneda : X— Desc_Moneda X(60) —X

Estado	Valor Sucres	Valor Moneda	Total de la CxP	Total Abonado
Estado X(25)	999,999,999.99 Valor_sucres	999,999,999.99 Valor_moneda	S/. 999,999,999.99 Valor_Total	S/. 999,999,999.99 Valor_abonado



Subtotal por Moneda	999,999,999.99 @sum(valor_sucres)	999,999,999.99 @sum(valor_moneda)	S/. 999,999,999.99 @sum(valor_total)	S/. 999,999,999.99 @sum(valor_abonado)

OBSERVACIONES:

ARMADA DEL ECUADOR		LISTA DE TABLAS	Página 3 de 3 Fecha de Elaboración: 09/09/2000
AUTOR: PROTCOM-ESPOL **Desarrollador:** Walter Oswaldo Morales Vera	**PROYECTO CANOPUS**	**SISTEMA DE INFORMACIÓN GERENCIAL VERSIÓN 2.0**	

NOMBRE DE LA TABLA	DESCRIPCIÓN
Cxpm_ctas_pagr	Maestra de las Cuentas por Pagar existentes
pret_tran_coga	Transacciones Presupuestarias

11.2.17 Totalizado de Cuentas por Pagar por Tipo de Documento

11.2.17.1 Por Localidad

ARMADA DEL ECUADOR	DISEÑO DE REPORTES	Página 1 de 3 Fecha de Elaboración: 09/09/2000
AUTOR: PROTCOM-ESPOL **Desarrollador:** Walter Oswaldo Morales Vera	**PROYECTO CANOPUS**	**SISTEMA DE INFORMACIÓN GERENCIAL VERSIÓN 2.0**
DESCRIPCIÓN: En este reporte se listarán las Cuentas por Pagar generadas por la localidad seleccionada por algún documento en particular, mostrando, el valor de la Cuenta por Pagar y/o su abono en una fecha determinada.		**NOMBRE DEL REPORTE** SIG1402a

SIG1402a.rpt
Usuario : @USER

Fecha : 12/12/1998
Hora : @hora
Página : 1

ARMADA DEL ECUADOR
DIRECCIÓN GENERAL DEL MATERIAL
TOTALIZADO DE CUENTAS POR PAGAR POR TIPO DE DOCUMENTO

X— LOCALIDAD VC(60) — X

Fecha : Fecha X(25)

Documento	Valor de C x P	Valor Abono	Cantidad
Tipo_doc X(25)	999,999,999.99 valor	99,999,999.99 valor_abono	99,999,999.99 Número
Subtotal por Fecha	**999,999,999.99** **@sum(valor)**	**999,999,999.99** **@sum(valor_abono)**	**999,999,999.99** **@sum(número)**

OBSERVACIONES:

11.2.17.2 Por Proyecto

ARMADA DEL ECUADOR	DISEÑO DE REPORTES	Página 2 de 3 Fecha de Elaboración: 09/09/2000
AUTOR: PROTCOM-ESPOL **Desarrollador:** Walter Oswaldo Morales Vera	**PROYECTO CANOPUS**	**SISTEMA DE INFORMACIÓN GERENCIAL VERSIÓN 2.0**
DESCRIPCIÓN: En este reporte se listarán las Cuentas por Pagar generadas por la cédula presupuestaria seleccionada, por algún documento en particular, mostrando, el valor de la Cuenta por Pagar como su abono en una fecha determinada.		**NOMBRE DEL REPORTE** SIG1402b

SIG1402b.rpt
Usuario : @USER

Fecha : 12/12/1998
Hora : @hora
Página : 1

ARMADA DEL ECUADOR
DIRECCIÓN GENERAL DEL MATERIAL
TOTALIZADO DE CUENTAS POR PAGAR POR TIPO DE DOCUMENTO

X— CÉDULA PRESUPUESTARIA (60) —X

Fecha : Fecha X(25)

Documento	Valor Sucres	Valor Moneda	Total CxP	Total Abonado
Tipo_doc X(25)	999,999,999.99 valor_sucres	999,999,999.99 valor_moneda	999,999,999.99 valor_total	999,999,999.99 valor_abonado
Total/Fecha	**999,999,999.99** **@sum(volor_sucres)**	**999,999,999.99** **@sum(valor_moneda)**	**999,999,999.99** **@sum(valor_total)**	**999,999,999.99** **@sum(valor_abono)**

Fecha : Fecha X(25)

Documento	Valor Sucres	Valor Moneda	Total CxP	Total Abonado
Tipo_doc X(25)	999,999,999.99 valor_sucres	999,999,999.99 valor_moneda	999,999,999.99 valor_total	999,999,999.99 valor_abonado
Total/Fecha	**999,999,999.99** **@sum(volor_sucres)**	**999,999,999.99** **@sum(valor_moneda)**	**999,999,999.99** **@sum(valor_total)**	**999,999,999.99** **@sum(valor_abono)**

OBSERVACIONES:

ARMADA DEL ECUADOR	LISTA DE TABLAS	Página 3 de 3 Fecha de Elaboración: 09/09/2000
AUTOR: PROTCOM-ESPOL **Desarrollador**: Walter Oswaldo Morales Vera	**PROYECTO CANOPUS**	**SISTEMA DE INFORMACIÓN GERENCIAL VERSIÓN 2.0**

NOMBRE DE LA TABLA	DESCRIPCIÓN
Cxpm_ctas_pagr	Maestra de las Cuentas por Pagar existentes
Pret_tran_coga	Transacciones Presupuestarias

11.2.18 Estadístico de Cheques

ARMADA DEL ECUADOR	DISEÑO DE REPORTES	Página 1 de 2 Fecha de Elaboración: 09/09/2000
AUTOR: PROTCOM-ESPOL **Desarrollador:** Walter Oswaldo Morales Vera	**PROYECTO CANOPUS**	**SISTEMA DE INFORMACIÓN GERENCIAL VERSIÓN 2.0**
DESCRIPCIÓN: En este reporte se listarán el número de Cheques generados por los Emisores del Cheque o los Beneficiarios del giro seleccionados, en sus respectivos estados, mostrando, el número de cheques y el valor de los mismos.		**NOMBRE DEL REPORTE** SIG1403

SIG1403.rpt
Usuario : @USER

Fecha : 12/12/1998
Hora : @hora
Página : 1

ARMADA DEL ECUADOR
DIRECCIÓN GENERAL DEL MATERIAL
ESTADÍSTICO DE CHEQUES

X— FECHA / TIPO DE EMISOR-BENEFICIARIO VC(60) —X

X— Codigo X(15) —X X— Descripción X(60) —X

Estado	**No. Cheques**	**Valor total**
Estado X(25)	99,999,999.99 Número	99,999,999.99 valor
Subtotal por X—descripcion X(60) —X	**999,999,999.99 @sum(número)**	**999,999,999.99 @sum(valor)**

X— Codigo X(15) —X X— Descripción X(60) —X

Estado	**No. Cheques**	**Valor total**
Estado X(25)	99,999,999.99 Número	99,999,999.99 valor
Subtotal por X—descripcion X(60) —X	**999,999,999.99 @sum(número)**	**999,999,999.99 @sum(valor)**

OBSERVACIONES: Dentro de los Emisores se encuentran las Localidades y los Bancos, y dentro de los Beneficiarios del Giro se encuentran proveedores, servicios, etc.

ARMADA DEL ECUADOR	LISTA DE TABLAS	Página 2 de 2 Fecha de Elaboración: 09/09/2000
AUTOR: PROTCOM-ESPOL **Desarrollador**: Walter Oswaldo Morales Vera	**PROYECTO CANOPUS**	**SISTEMA DE INFORMACIÓN GERENCIAL VERSIÓN 2.0**

NOMBRE DE LA TABLA	DESCRIPCIÓN
Cxpm_cheq	Maestra de los cheques emitidos

11.2.19 Estadístico General de Activos Fijos

ARMADA DEL ECUADOR	DISEÑO DE REPORTES	Página 1 de 2 Fecha de Elaboración: 09/09/2000
AUTOR: PROTCOM-ESPOL **Desarrollador**: Walter Oswaldo Morales Vera	**PROYECTO CANOPUS**	**SISTEMA DE INFORMACIÓN GERENCIAL VERSIÓN 2.0**
DESCRIPCIÓN: En este reporte se listarán la cantidad existente de los Activos seleccionados, en sus respectivos estados de una Localidad en particular.		**NOMBRE DEL REPORTE** SIG1501

SIG1501.rpt
Usuario : @USER

Fecha : 12/12/1998
Hora : @hora
Página : 1

ARMADA DEL ECUADOR
DIRECCIÓN GENERAL DEL MATERIAL
ESTADÍSTICO GENERAL DE ACTIVOS FIJOS

X--- LOCALIDAD VC(60)---X

Activo :	Cod_activo X(15) X— X(60) Desc_activo —X	
	Estado Estado X(25)	**Cantidad** 999,999,999.99 valor
Subtotal por Activo		**999,999,999.99** **@sum(valor)**
Activo :	Cod_activo X(15) X— X(60) Desc_activo —X	
	Estado Estado X(25)	**Cantidad** 999,999,999.99 valor
Subtotal por Activo		**999,999,999.99** **@sum(valor)**

OBSERVACIONES:

ARMADA DEL ECUADOR		LISTA DE TABLAS	Página 2 de 2 Fecha de Elaboración: 09/09/2000
AUTOR: PROTCOM-ESPOL **Desarrollador**: Walter Oswaldo Morales Vera	**PROYECTO CANOPUS**	**SISTEMA DE INFORMACIÓN GERENCIAL VERSIÓN 2.0**	

NOMBRE DE LA TABLA	DESCRIPCIÓN
Afit_deta_bien	Transaccion de los detalles de los movimientos de los Activos

OBSERVACIONES: Las tablas en la lista sirven como entrada de datos, el reporte esta enlazado a una tabla temporal creada dependiendo de las necesidades del reporte

11.2.20 Estadístico de Activos Fijos Según Procedencia

ARMADA DEL ECUADOR	DISEÑO DE REPORTES	Página 1 de 2 Fecha de Elaboración: 09/09/2000
AUTOR: PROTCOM-ESPOL **Desarrollador:** Walter Oswaldo Morales Vera	**PROYECTO CANOPUS**	**SISTEMA DE INFORMACIÓN GERENCIAL VERSIÓN 2.0**
DESCRIPCIÓN: En este reporte se listarán la cantidad existente de los Activos seleccionados, en sus respectivos estados de una Localidad en particular.		**NOMBRE DEL REPORTE** SIG1502

SIG1502.rpt
Usuario : @USER

Fecha : 12/12/1998
Hora : @hora
Página : 1

ARMADA DEL ECUADOR
DIRECCIÓN GENERAL DEL MATERIAL
ESTADÍSTICO DE ACTIVOS FIJOS SEGUN PROCEDENCIA

X— LOCALIDAD / FECHA VC(60) —X

Activo : Cod_activo X(15) X — desc_activo X(60) —X

Procedencia	**Número**
Estado X(25)	999,999,999 valor
Subtotal por Activo	**999,999,999.99** **@sum(valor)**

Activo : Cod_activo X(15) X — desc_activo X(60) —X

Procedencia	**Número**
Estado X(25)	999,999,999 valor
Subtotal por Activo	**999,999,999.99** **@sum(valor)**

OBSERVACIONES:

ARMADA DEL ECUADOR	LISTA DE TABLAS	Página 2 de 2 Fecha de Elaboración: 09/09/2000
AUTOR: PROTCOM-ESPOL **Desarrollador**: Walter Oswaldo Morales Vera	**PROYECTO CANOPUS**	**SISTEMA DE INFORMACIÓN GERENCIAL VERSIÓN 2.0**

NOMBRE DE LA TABLA	DESCRIPCIÓN
Afim_cabe_bien	Cabecera de los movimientos de los Activos
Afit_deta_bien	Detalle de los movimientos de los Activos

OBSERVACIONES: Las tablas en la lista sirven como entrada de datos, el reporte esta enlazado a una tabla temporal creada dependiendo de las necesidades del reporte

11.2.21 Consumo vs. Demanda de Artículos por Localidad

11.2.21.1 Por Localidad

ARMADA DEL ECUADOR	DISEÑO DE REPORTES	Página 1 de 3 Fecha de Elaboración: 09/09/2000
AUTOR: PROTCOM-ESPOL **Desarrollador:** Walter Oswaldo Morales Vera	**PROYECTO CANOPUS**	**SISTEMA DE INFORMACIÓN GERENCIAL VERSIÓN 2.0**
DESCRIPCIÓN: En este reporte se listarán la cantidad consumida vs la cantidad demandada de los Artículos seleccionados, en una Localidad en particular en un período.		**NOMBRE DEL REPORTE** SIG1601

SIG1601.rpt
Usuario : @USER

Fecha : 12/12/1998
Hora : @hora
Página : 1

ARMADA DEL ECUADOR
DIRECCIÓN GENERAL DEL MATERIAL
CONSUMO VS. DEMANDA DE ARTÍCULOS POR LOCALIDAD

X— LOCALIDAD / FECHA VC(60) — X

Artículo	Cantidad Consumida	Cantidad Demandad
X— Descripción_Item X(120) —X	999,999,999.99 número_consumo	999,999,999.99 número_demanda

OBSERVACIONES: Este mismo reporte es usado para las consultas de Inventario de Materiales como para las consultas de Inventario de Repuestos

11.2.21.2 Por Bodega

ARMADA DEL ECUADOR	DISEÑO DE REPORTES	Página 2 de 3 Fecha de Elaboración: 09/09/2000
AUTOR: PROTCOM-ESPOL **Desarrollador**: Walter Oswaldo Morales Vera	**PROYECTO CANOPUS**	**SISTEMA DE INFORMACIÓN GERENCIAL VERSIÓN 2.0**
DESCRIPCIÓN: En este reporte se listarán la cantidad consumida vs la cantidad demandada de los Artículos seleccionados, en una Bodega en particular en un período.		**NOMBRE DEL REPORTE** SIG1601

SIG1601.rpt
Usuario : @USER

Fecha : 12/12/1998
Hora : @hora
Página : 1

ARMADA DEL ECUADOR
DIRECCIÓN GENERAL DEL MATERIAL
CONSUMO VS. DEMANDA DE ARTÍCULOS POR BODEGAS

X— BODEGA / FECHA VC(60) — X

Artículo	Cantidad Consumida	Cantidad Demandada
X— Descripción_Item X(120) —X	999,999,999.99 número_consumo	999,999,999.99 número_demanda

OBSERVACIONES: Este mismo reporte es usado para las consultas de Inventario de Materiales como para las consultas de Inventario de Repuestos

ARMADA DEL ECUADOR	LISTA DE TABLAS	Página 3 de 3 Fecha de Elaboración: 09/09/2000
AUTOR: PROTCOM-ESPOL **Desarrollador:** Walter Oswaldo Morales Vera	**PROYECTO CANOPUS**	**SISTEMA DE INFORMACIÓN GERENCIAL VERSIÓN 2.0**

NOMBRE DE LA TABLA	DESCRIPCIÓN
invt_cmov	Cabecera de los Movimientos del Inventario
invt_dmov	Detalle de los Movimientos del Inventario
Inmt_cabe_pedi	Cabecera de los Pedido de los Artículos
Inmt_deta_pedi	Detalle de los Pedidos de los Artículos

OBSERVACIONES: Las tablas en la lista sirven como entrada de datos, el reporte esta enlazado a una tabla temporal creada dependiendo de las necesidades del reporte

11.2.22 Comparativo de Ingresos vs. Egresos por Bodega

ARMADA DEL ECUADOR	DISEÑO DE REPORTES	Página 1 de 2 Fecha de Elaboración: 09/09/2000
AUTOR: PROTCOM-ESPOL **Desarrollador**: Walter Oswaldo Morales Vera	**PROYECTO CANOPUS**	**SISTEMA DE INFORMACIÓN GERENCIAL VERSIÓN 2.0**
DESCRIPCIÓN: En este reporte se listarán los Ingresos vs los Egresos y/o los Saldos en una Bodega en varios períodos.		**NOMBRE DEL REPORTE** SIG1603

SIG1603.rpt
Usuario : @USER

Fecha : 12/12/1998
Hora : @hora
Página : 1

ARMADA DEL ECUADOR
DIRECCIÓN GENERAL DEL MATERIAL
COMPARATIVO DE INGRESOS VS. EGRESOS POR BODEGA

X—BODEGA VC(60)—X

Fecha	Ingresos	Egresos	Saldo
Fecha X(25)	99,999,999.99 Ingreso	99,999,999.99 Egreso	99,999,999.99 Saldo

OBSERVACIONES: Este mismo reporte es usado para las consultas de Inventario de Materiales como para las consultas de Inventario de Repuestos

ARMADA DEL ECUADOR	LISTA DE TABLAS	Página 2 de 2 Fecha de Elaboración: 09/09/2000
AUTOR: PROTCOM-ESPOL **Desarrollador**: Walter Oswaldo Morales Vera	**PROYECTO CANOPUS**	**SISTEMA DE INFORMACIÓN GERENCIAL VERSIÓN 2.0**

NOMBRE DE LA TABLA	DESCRIPCIÓN
invt_cmov	Cabecera de los Movimientos del Inventario

11.2.23 Estadístico de Kilómetros Recorridos por Galón

ARMADA DEL ECUADOR	DISEÑO DE REPORTES	Página 1 de 2 Fecha de Elaboración: 09/09/2000
AUTOR: PROTCOM-ESPOL **Desarrollador:** Walter Oswaldo Morales Vera	**PROYECTO CANOPUS**	**SISTEMA DE INFORMACIÓN GERENCIAL VERSIÓN 2.0**
DESCRIPCIÓN: En este reporte se listarán el Promedio de los Kilómetros recorridos para los galones comsumidos en un tipo de vehículo de un combustible en particular en un rango de fechas.		**NOMBRE DEL REPORTE** SIG1604

SIG1604.rpt
Usuario : @USER

Fecha : 12/12/1998
Hora : @hora
Página : 1

ARMADA DEL ECUADOR
DIRECCIÓN GENERAL DEL MATERIAL
ESTADÍSTICO DE KMS RECORRIDOS POR GALÓN

X—TIPO_VEHICULO / COMBUSTIBLE VC(60) —X

Fecha	Kilómetros Recorridos x Galón
Fecha X(25)	99,999,999.99 Número
Promedio Total	**99,999,999.99 Kms. X Gln.** **@sum(número)**

OBSERVACIONES:

ARMADA DEL ECUADOR	LISTA DE TABLAS	Página 2 de 2 Fecha de Elaboración: 09/09/2000
AUTOR: PROTCOM-ESPOL **Desarrollador**: Walter Oswaldo Morales Vera	**PROYECTO CANOPUS**	**SISTEMA DE INFORMACIÓN GERENCIAL VERSIÓN 2.0**

NOMBRE DE LA TABLA	DESCRIPCIÓN
inmt_asig_dtvh,	Cabecera de la asignación de combustibles a los vehículos
inmt_asig_cbvh,	Detalle de la asignación de combustibles a los vehículos
Invm_espe_vehi	Tabla maestra de vehículos

OBSERVACIONES: Las tablas en la lista sirven como entrada de datos, el reporte esta enlazado a una tabla temporal creada dependiendo de las necesidades del reporte

11.2.24 Estadística de Ausentismo del Personal

ARMADA DEL ECUADOR	DISEÑO DE REPORTES	Página 1 de 2 Fecha de Elaboración: 09/09/2000
AUTOR: PROTCOM-ESPOL **Desarrollador**: Walter Oswaldo Morales Vera	**PROYECTO CANOPUS**	**SISTEMA DE INFORMACIÓN GERENCIAL VERSIÓN 2.0**
DESCRIPCIÓN: En este reporte se listarán el número de personas clasificadas por tipo de Personal que se han ausentado por algún motivo en una localidad en un período.		**NOMBRE DEL REPORTE** SIG1701

SIG1701.rpt
Usuario : @USER

Fecha : 12/12/1998
Hora : @hora
Página : 1

ARMADA DEL ECUADOR
DIRECCIÓN GENERAL DEL MATERIAL
ESTADÍSTICA DE AUSENTISMO DEL PERSONAL

X—LOCALIDAD / FECHA VC(60) —X

Tipo de Personal	Permisos	No. Personas
Descripción_tipo X(25)	Descripción_permiso X(25)	999,999,999 Número
Total por Tipo de Personal		**999,999,999** **@sum(número)**

OBSERVACIONES:

ARMADA DEL ECUADOR	LISTA DE TABLAS	Página 2 de 2 Fecha de Elaboración: 09/09/2000
AUTOR: PROTCOM-ESPOL **Desarrollador**: Walter Oswaldo Morales Vera	**PROYECTO CANOPUS**	**SISTEMA DE INFORMACIÓN GERENCIAL VERSIÓN 2.0**

NOMBRE DE LA TABLA	DESCRIPCIÓN
Rhum_locd	Maestra de Localidades
Rhum_pers	Maestra de Personal
Rhut_perm	Transaccional de los Permisos otorgados al Personal
Rhum_carg_pers	Maestra de Cargos del Personal
Rhut_tipo_perm	Maestra de los Permisos

OBSERVACIONES: Las tablas en la lista sirven como entrada de datos, el reporte esta enlazado a una tabla temporal creada dependiendo de las necesidades del reporte

ARMADA DEL ECUADOR	LISTA DE TABLAS	Página 2 de 2 Fecha de Elaboración: 09/09/2000
AUTOR: PROTCOM-ESPOL **Desarrollador**: Walter Oswaldo Morales Vera	**PROYECTO CANOPUS**	**SISTEMA DE INFORMACIÓN GERENCIAL VERSIÓN 2.0**

NOMBRE DE LA TABLA	DESCRIPCIÓN
Rhut_curs	Transaccional de control de los cursos dictados
Rhut_educ	Cursos Dictados
Rhum_cert	Maestra de Certificados
Rhum_pers	Maestra del Personal

OBSERVACIONES: Las tablas en la lista sirven como entrada de datos, el reporte esta enlazado a una tabla temporal creada dependiendo de las necesidades del reporte

11.2.25 Resumen de Personal por Cursos Dictados

ARMADA DEL ECUADOR	DISEÑO DE REPORTES	Página 1 de 2 Fecha de Elaboración: 09/09/2000
AUTOR: PROTCOM-ESPOL **Desarrollador**: Walter Oswaldo Morales Vera	**PROYECTO CANOPUS**	**SISTEMA DE INFORMACIÓN GERENCIAL VERSIÓN 2.0**
DESCRIPCIÓN: En este reporte se listarán el número de personas clasificadas por tipo de Personal que se han participado de algún curso en las localidades seleccionadas en un período.		**NOMBRE DEL REPORTE** SIG1702

SIG1702.rpt
Usuario : @USER

Fecha : 12/12/1998
Hora : @hora
Página : 1

ARMADA DEL ECUADOR
DIRECCIÓN GENERAL DEL MATERIAL
RESUMEN DE PERSONAL POR CURSOS DICTADOS

X—FECHA VC(25)—X

Localidad	Tipo de Personal	No. Personas
Descripción_localidad X(60)	Descripción_tipo X(25)	999,999 Número

OBSERVACIONES:

11.2.26 Resumen de Cursos Dictados vs Planificados

ARMADA DEL ECUADOR	DISEÑO DE REPORTES	Página 1 de 2 Fecha de Elaboración: 09/09/2000
AUTOR: PROTCOM-ESPOL **Desarrollador:** Walter Oswaldo Morales Vera	**PROYECTO CANOPUS**	**SISTEMA DE INFORMACIÓN GERENCIAL VERSIÓN 2.0**
DESCRIPCIÓN: En este reporte se listarán el número de cursos dictados y/o el número de cursos planificados en las localidades seleccionadas en un período.		**NOMBRE DEL REPORTE** SIG1704

SIG1704.rpt
Usuario : @USER

Fecha : 12/12/1998
Hora : @hora
Página : 1

ARMADA DEL ECUADOR
DIRECCIÓN GENERAL DEL MATERIAL
CURSOS DICTADOS VS PLANIFICADOS

X—FECHA VC(25)—X

Localidad	No. Cursos Dictados	No. Cursos Planificados
Desc_Localidad X(60)	999,999,999 Número_dictado	999,999,999 Número_planif

OBSERVACIONES:

ARMADA DEL ECUADOR	LISTA DE TABLAS	Página 2 de 2 Fecha de Elaboración: 09/09/2000
AUTOR: PROTCOM-ESPOL **Desarrollador**: Walter Oswaldo Morales Vera	**PROYECTO CANOPUS**	**SISTEMA DE INFORMACIÓN GERENCIAL VERSIÓN 2.0**

NOMBRE DE LA TABLA	DESCRIPCIÓN
Rhut_educ	Cursos Dictados
Rhut_plan_curs	Cursos Planificados

OBSERVACIONES: Las tablas en la lista sirven como entrada de datos, el reporte esta enlazado a una tabla temporal creada dependiendo de las necesidades del reporte

11.2.27 Estadístico General del Personal

ARMADA DEL ECUADOR	DISEÑO DE REPORTES	Página 1 de 2 Fecha de Elaboración: 09/09/2000
AUTOR: PROTCOM-ESPOL **Desarrollador**: Walter Oswaldo Morales Vera	**PROYECTO CANOPUS**	**SISTEMA DE INFORMACIÓN GERENCIAL VERSIÓN 2.0**
DESCRIPCIÓN: En este reporte se listarán el número de cursos dictados y/o el número de cursos planificados en las localidades seleccionadas en un período.		**NOMBRE DEL REPORTE** SIG1705

SIG1705.rpt
Usuario : @USER

Fecha : 12/12/1998
Hora : @hora
Página : 1

ARMADA DEL ECUADOR
DIRECCIÓN GENERAL DEL MATERIAL
ESTADÍSTICO GENERAL DEL PERSONAL

X—LOCALIDAD CRITERIO1 / CRITERIO2 VC(25) —X

@TituloX	@TituloY	No Personas
DescripcionX X(25)	DescripcionY X(25)	999,999 Número

OBSERVACIONES:

ARMADA DEL ECUADOR	LISTA DE TABLAS	Página 2 de 2 Fecha de Elaboración: 09/09/2000
AUTOR: PROTCOM-ESPOL **Desarrollador**: Walter Oswaldo Morales Vera	**PROYECTO CANOPUS**	**SISTEMA DE INFORMACIÓN GERENCIAL VERSIÓN 2.0**

NOMBRE DE LA TABLA	DESCRIPCIÓN
Rhum_locd	Maestra de Localidades
Rhum_pers	Maestra de Personal
Rhum_titu	Maestra de títulos del Personal
Rhum_cond	Maestra de condecoraciones del Personal
Rhum_espe	Maestra de especializaciones del personal

OBSERVACIONES: Las tablas en la lista sirven como entrada de datos, el reporte esta enlazado a una tabla temporal creada dependiendo de las necesidades del reporte

11.2.28 Plazas

ARMADA DEL ECUADOR	DISEÑO DE REPORTES	Página 1 de 2 Fecha de Elaboración: 09/09/2000
AUTOR: PROTCOM-ESPOL **Desarrollador**: Walter Oswaldo Morales Vera	**PROYECTO CANOPUS**	**SISTEMA DE INFORMACIÓN GERENCIAL VERSIÓN 2.0**
DESCRIPCIÓN: En este reporte se listarán la cantidad de Puestos de trabajos que existen en una determinada localidad, el número ocupado y la cantidad de vacantes disponibles por tipo de empleado (Oficiales, Tripulantes y Civiles).		**NOMBRE DEL REPORTE** SIG1706

SIG1706.rpt
Usuario : @USER

Fecha : 12/12/1998
Hora : @hora
Página : 1

ARMADA DEL ECUADOR
DIRECCIÓN GENERAL DEL MATERIAL
PLAZAS

Localidad	Plazas Orgánicas					
	Total Plazas	**Tot. Ocupad**	**Oficiales**	**Tripulantes**	**Civiles**	**Vacantes**
Locd_desc X(25)	999,999 Tot_plazas	999,999 Total	999,999 Tot_Ofic	999,999 Tot_trip	999,999 Tot_civil	999,999 Tot_vaca



OBSERVACIONES:

ARMADA DEL ECUADOR	LISTA DE TABLAS	Página 2 de 2 Fecha de Elaboración: 09/09/2000
AUTOR: PROTCOM-ESPOL **Desarrollador**: Walter Oswaldo Morales Vera	**PROYECTO CANOPUS**	**SISTEMA DE INFORMACIÓN GERENCIAL VERSIÓN 2.0**

NOMBRE DE LA TABLA	DESCRIPCIÓN
Rhum_locd	Maestra de Localidades
Rhum_pers	Maestra de Personal
Rhut_carg_pers	Tabla de Asignación de Cargos a las Personas
Rhum_carg	Maestra de Cargos

OBSERVACIONES: Las tablas en la lista sirven como entrada de datos, el reporte esta enlazado a una tabla temporal creada dependiendo de las necesidades del reporte

11.2.29 Estadístico de Frecuencia de Reparaciones

ARMADA DEL ECUADOR	DISEÑO DE REPORTES	Página 1 de 2 Fecha de Elaboración: 09/09/2000
AUTOR: PROTCOM-ESPOL **Desarrollador**: Walter Oswaldo Morales Vera	**PROYECTO CANOPUS**	**SISTEMA DE INFORMACIÓN GERENCIAL VERSIÓN 2.0**
DESCRIPCIÓN: En este reporte se listará el número de reparaciones realizada en un equipo/componente/pieza específica en varios períodos.		**NOMBRE DEL REPORTE** SIG2104

SIG2104.rpt
Usuario : @USER

Fecha : 12/12/1998
Hora : @hora
Página : 1

ARMADA DEL ECUADOR
DIRECCIÓN GENERAL DEL MATERIAL
ESTADÍSTICO DE FRECUENCIA DE REPARACIONES

Equipo	Componente	Pieza	No. Reparaciones
Fecha : Fecha X(25)			
X— Descripción X(255) —X			
X—Activo_desc X(60) —X	X—Componente_desc X(60) —X	X—Pieza_desc X(60) —X	999,999 Número

OBSERVACIONES:

ARMADA DEL ECUADOR	LISTA DE TABLAS	Página 2 de 2 Fecha de Elaboración: 09/09/2000
AUTOR: PROTCOM-ESPOL **Desarrollador**: Walter Oswaldo Morales Vera	**PROYECTO CANOPUS**	**SISTEMA DE INFORMACIÓN GERENCIAL VERSIÓN 2.0**

NOMBRE DE LA TABLA	DESCRIPCIÓN
Rept_orde	Transaccional de las Órdenes de Trabajo
Rept_requ	Transaccional de requerimientos

OBSERVACIONES: Las tablas en la lista sirven como entrada de datos, el reporte esta enlazado a una tabla temporal creada dependiendo de las necesidades del reporte

11.2.30 Estadístico General de Solicitudes de Trabajo

11.2.30.1 Por Estado

ARMADA DEL ECUADOR	DISEÑO DE REPORTES	Página 1 de 3 Fecha de Elaboración: 09/09/2000
AUTOR: PROTCOM-ESPOL **Desarrollador**: Walter Oswaldo Morales Vera	**PROYECTO CANOPUS**	**SISTEMA DE INFORMACIÓN GERENCIAL VERSIÓN 2.0**
DESCRIPCIÓN: En este reporte se listará la cantidad de solicitudes de Trabajo realizadas en diferentes departamentos en sus respectivos estados en un período.		**NOMBRE DEL REPORTE** SIG2106a

SIG2106a.rpt
Usuario : @USER

Fecha : 12/12/1998
Hora : @hora
Página : 1

ARMADA DEL ECUADOR
DIRECCIÓN GENERAL DEL MATERIAL
ESTADÍSTICO GENERAL DE SOLICITUDES DE TRABAJO

X—PERIODO VC(60) —X

	Status de la Solicitud	**No. de Solicitudes**
Localidad : Desc_locd X(60)		
	Descripción X(25)	999,999 Número
Subtotal por Localidad		**999,999** **@sum(número)**

OBSERVACIONES:

11.2.30.2 Por Documento

ARMADA DEL ECUADOR	DISEÑO DE REPORTES	Página 2 de 3 Fecha de Elaboración: 09/09/2000
AUTOR: PROTCOM-ESPOL **Desarrollador**: Walter Oswaldo Morales Vera	**PROYECTO CANOPUS**	**SISTEMA DE INFORMACIÓN GERENCIAL VERSIÓN 2.0**
DESCRIPCIÓN: En este reporte se listará la cantidad de solicitudes de Trabajo realizadas en diferentes departamentos en los documentos que originaronla solicitud en un período.		**NOMBRE DEL REPORTE** SIG2106b

SIG2106b.rpt
Usuario : @USER

Fecha : 12/12/1998
Hora : @hora
Página : 1

ARMADA DEL ECUADOR
DIRECCIÓN GENERAL DEL MATERIAL
ESTADÍSTICO GENERAL DE SOLICITUDES DE TRABAJO

X—PERIODO VC(60) —X

Documento de la Solicitud	**No. de Solicitudes**
Localidad : Desc_Locd X(60)	
Descripción X(60)	999,999 Número
Subtotal por Localidad	**999,999** **@sum(número)**

OBSERVACIONES:

ARMADA DEL ECUADOR	LISTA DE TABLAS	Página 3 de 3 Fecha de Elaboración: 09/09/2000
AUTOR: PROTCOM-ESPOL **Desarrollador**: Walter Oswaldo Morales Vera	**PROYECTO CANOPUS**	**SISTEMA DE INFORMACIÓN GERENCIAL VERSIÓN 2.0**

NOMBRE DE LA TABLA	DESCRIPCIÓN
Repm_soli_trab	Maestra de las Solicitudes de Trabajo

11.2.31 Estadístico General de Órdenes de Trabajo Internas

ARMADA DEL ECUADOR	DISEÑO DE REPORTES	Página 1 de 2 Fecha de Elaboración: 09/09/2000
AUTOR: PROTCOM-ESPOL **Desarrollador:** Walter Oswaldo Morales Vera	**PROYECTO CANOPUS**	**SISTEMA DE INFORMACIÓN GERENCIAL VERSIÓN 2.0**
DESCRIPCIÓN: En este reporte se listará la cantidad de órdenes de Trabajo realizadas en un departamento en sus respectivos estados en varios períodos.		**NOMBRE DEL REPORTE** SIG2105

SIG2105.rpt
Usuario : @USER

Fecha : 12/12/1998
Hora : @hora
Página : 1

ARMADA DEL ECUADOR
DIRECCIÓN GENERAL DEL MATERIAL
ESTADÍSTICO GENERAL DE ÓRDENES DE TRABAJO INTERNAS

	Estatus	**Número**
Fecha : Fecha X(25)		
	Status X(60)	999,999,999Numero
SubTotal por Fecha		**999,999,999** **@sum(número)**

OBSERVACIONES: Este mismo reporte es usado para la opcion Estadístico General de Órdenes de Trabajo(SIG2108)

ARMADA DEL ECUADOR	LISTA DE TABLAS	Página 2 de 2 Fecha de Elaboración: 09/09/2000
AUTOR: PROTCOM-ESPOL **Desarrollador**: Walter Oswaldo Morales Vera	**PROYECTO CANOPUS**	**SISTEMA DE INFORMACIÓN GERENCIAL VERSIÓN 2.0**

NOMBRE DE LA TABLA	DESCRIPCIÓN
Rept_orde	Transaccional de las Órdenes de Trabajo
Rept_requ	Transaccional de requerimientos
Repm_soli_trab	Maestra de Solicitudes de Trabajo

OBSERVACIONES: Las tablas en la lista sirven como entrada de datos, el reporte esta enlazado a una tabla temporal creada dependiendo de las necesidades del reporte

11.2.32 Reporte Detallado de Órdenes de Trabajo

ARMADA DEL ECUADOR	DISEÑO DE REPORTES	Página 1 de 2 Fecha de Elaboración: 09/09/2000
AUTOR: PROTCOM-ESPOL **Desarrollador**: Walter Oswaldo Morales Vera	**PROYECTO CANOPUS**	**SISTEMA DE INFORMACIÓN GERENCIAL VERSIÓN 2.0**
DESCRIPCIÓN: En este reporte se listará las órdenes de Trabajo realizadas en un departamento en sus respectivos estados, prioridad y descripcion en varios períodos.		**NOMBRE DEL REPORTE** SIG2109

SIG2109.rpt
Usuario : @USER

Fecha : 12/12/1998
Hora : @hora
Página : 1

ARMADA DEL ECUADOR
DIRECCIÓN GENERAL DEL MATERIAL
REPORTE DETALLADO DE ÓRDENES DE TRABAJO

Fecha	Localidad	Solicitud	Orden	Secuencia	Descripción	Prioridad	Estado	Costo
Localidad:	X—Localidad X(60) —X							
Fecha X(15)	Localidad X(60)	Solicitud X(15)	Orden X(15)	999 Secuencia	Descripción X(255)	Prioridad X(15)	Estado X(15)	999,999.99 Costo

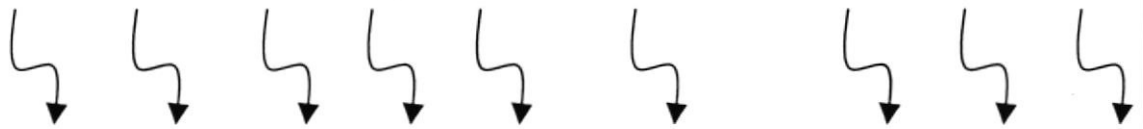

OBSERVACIONES:

ARMADA DEL ECUADOR	LISTA DE TABLAS	Página 2 de 2 Fecha de Elaboración: 09/09/2000
AUTOR: PROTCOM-ESPOL **Desarrollador**: Walter Oswaldo Morales Vera	**PROYECTO CANOPUS**	**SISTEMA DE INFORMACIÓN GERENCIAL VERSIÓN 2.0**

NOMBRE DE LA TABLA	DESCRIPCIÓN
Rept_orde	Transaccional de las Órdenes de Trabajo
Rept_requ	Transaccional de requerimientos
Repm_soli_trab	Maestra de Solicitudes de Trabajo

OBSERVACIONES: Las tablas en la lista sirven como entrada de datos, el reporte esta enlazado a una tabla temporal creada dependiendo de las necesidades del reporte

11.2.33 Asignaciones Presupuestarias por Órdenes de Trabajo

ARMADA DEL ECUADOR	DISEÑO DE REPORTES	Página 1 de 2 Fecha de Elaboración: 09/09/2000
AUTOR: PROTCOM-ESPOL **Desarrollador:** Walter Oswaldo Morales Vera	**PROYECTO CANOPUS**	**SISTEMA DE INFORMACIÓN GERENCIAL VERSIÓN 2.0**
DESCRIPCIÓN: En este reporte se listará las órdenes de Trabajo realizadas en una localidad y la cédula presupuestaria a la que se le asignó su gasto.		**NOMBRE DEL REPORTE** SIG2110

SIG2110.rpt
Usuario : @USER

Fecha : 12/12/1998
Hora : @hora
Página : 1

ARMADA DEL ECUADOR
DIRECCIÓN GENERAL DEL MATERIAL
ASIGNACIONES PRESUPUESTARIAS POR ÓRDENES DE TRABAJO

Fecha	Localidad	Solicitud	Orden	Estado	Plan	Proyecto	Fase	Item	Partida	Moneda	Costos Indirectos	Costos
Localidad:		X—Locd X(60) —X										
Fecha X(15)	Localidad X(60)	Solicitud X(15)	Orden X(15)	Status X(25)	Plan_basi X(15)	Proyecto X(25)	Fase X(15)	Item X(15)	Fondo + Resto X(25)	Moneda X(15)	999,999.99 Costo_Ind	999,999.99 Costo
Subtotal por Localidad											**999,999.99** **@sum(Costo_Ind)**	**999,999.99** **@sum(costo)**

OBSERVACIONES:

ARMADA DEL ECUADOR	LISTA DE TABLAS	Página 2 de 2
		Fecha de Elaboración: 09/09/2000
AUTOR: PROTCOM-ESPOL **Desarrollador**: Walter Oswaldo Morales Vera	**PROYECTO CANOPUS**	**SISTEMA DE INFORMACIÓN GERENCIAL VERSIÓN 2.0**

NOMBRE DE LA TABLA	DESCRIPCIÓN
Rept_requ	Transaccional de requerimientos
Repm_soli_trab	Maestra de Solicitudes de Trabajo
Rhum_locd	Maestra de Localidades
Rhum_desc	Descripción de las Localidades

OBSERVACIONES: Las tablas en la lista sirven como entrada de datos, el reporte esta enlazado a una tabla temporal creada dependiendo de las necesidades del reporte

11.2.34 Recursos Usados en Talleres

ARMADA DEL ECUADOR	DISEÑO DE REPORTES	Página 1 de 2 Fecha de Elaboración: 09/09/2000
AUTOR: PROTCOM-ESPOL **Desarrollador**: Walter Oswaldo Morales Vera	**PROYECTO CANOPUS**	**SISTEMA DE INFORMACIÓN GERENCIAL VERSIÓN 2.0**
DESCRIPCIÓN: En este reporte se listarán la cantidad en sus unidades respectivas de los recursos usados en un Taller en varios períodos.		**NOMBRE DEL REPORTE** SIG2102

SIG2102.rpt
Usuario : @USER

Fecha : 12/12/1998
Hora : @hora
Página : 1

ARMADA DEL ECUADOR
DIRECCIÓN GENERAL DEL MATERIAL
RECURSOS USADOS EN TALLERES

X—TALLER VC(60) —X

Recursos	**Número**
Fecha : Fecha X(25)	
Descripción_recurso X(60)	999,999,999 Número

OBSERVACIONES:

ARMADA DEL ECUADOR	LISTA DE TABLAS	Página 2 de 2 Fecha de Elaboración: 09/09/2000
AUTOR: PROTCOM-ESPOL **Desarrollador**: Walter Oswaldo Morales Vera	**PROYECTO CANOPUS**	**SISTEMA DE INFORMACIÓN GERENCIAL VERSIÓN 2.0**

NOMBRE DE LA TABLA	DESCRIPCIÓN
rept_trab_secc	Trabajos realizados las secciones de los talleres
rept_orde	Transaccional de las Órdenes de Trabajo
rept_requ	Transaccional de requerimientos
rept_peop	Asignación del Personal a las repaciones

OBSERVACIONES: Las tablas en la lista sirven como entrada de datos, el reporte esta enlazado a una tabla temporal creada dependiendo de las necesidades del reporte

11.2.35 Análisis de Recursos Usados en Talleres por Fechas

ARMADA DEL ECUADOR	DISEÑO DE REPORTES	Página 1 de 2 Fecha de Elaboración: 09/09/2000
AUTOR: PROTCOM-ESPOL **Desarrollador**: Walter Oswaldo Morales Vera	**PROYECTO CANOPUS**	**SISTEMA DE INFORMACIÓN GERENCIAL VERSIÓN 2.0**
DESCRIPCIÓN: En este reporte se listará la cantidad en su unidad respectiva del recurso seleccionado usado en varios Talleres en varios períodos.		**NOMBRE DEL REPORTE** SIG2107

SIG2107.rpt
Usuario : @USER

Fecha : 12/12/1998
Hora : @hora
Página : 1

ARMADA DEL ECUADOR
DIRECCIÓN GENERAL DEL MATERIAL
ANÁLISIS DE RECURSOS USADOS EN TALLERES POR FECHAS

X—RECURSO VC(60) —X

Taller	**Cantidad de @recursos**
Fecha : Fecha X(25)	
Descripción_Taller X(25)	999,999,999.99 Número

OBSERVACIONES:

ARMADA DEL ECUADOR	LISTA DE TABLAS	Página 2 de 2 Fecha de Elaboración: 09/09/2000
AUTOR: PROTCOM-ESPOL **Desarrollador**: Walter Oswaldo Morales Vera	**PROYECTO CANOPUS**	**SISTEMA DE INFORMACIÓN GERENCIAL VERSIÓN 2.0**

NOMBRE DE LA TABLA	DESCRIPCIÓN
Rept_trab_secc	Trabajos realizados las secciones de los talleres
Rept_orde	Transaccional de las Órdenes de Trabajo
Rept_requ	Transaccional de requerimientos
Rept_peop	Asignación del Personal a las repaciones

OBSERVACIONES: Las tablas en la lista sirven como entrada de datos, el reporte esta enlazado a una tabla temporal creada dependiendo de las necesidades del reporte

11.2.36 Análisis de Trabajo de un Taller por Secciones

ARMADA DEL ECUADOR	DISEÑO DE REPORTES	Página 1 de 2 Fecha de Elaboración: 09/09/2000
AUTOR: PROTCOM-ESPOL **Desarrollador:** Walter Oswaldo Morales Vera	**PROYECTO CANOPUS**	**SISTEMA DE INFORMACIÓN GERENCIAL VERSIÓN 2.0**
DESCRIPCIÓN: En este reporte se listará diferentes Recursos usados en las diferentes secciones que conforman un taller para realizar su trabajo en varios períodos.		**NOMBRE DEL REPORTE** SIG2103

SIG2103.rpt
Usuario : @USER

Fecha : 12/12/1998
Hora : @hora
Página : 1

ARMADA DEL ECUADOR
DIRECCIÓN GENERAL DEL MATERIAL
ANÁLISIS DE TRABAJO DE UN TALLER POR SECCIONES

	@t_recurso1	@t_recurso2	@t_recurso3	@t_recurso4	@t_recurso5	@t_recurso6
Fecha :	Fecha X(25)					
Descripción_Taller X(60)	99,999 v_recurso1	99,999 v_recurso2	99,999 v_recurso3	99,999 v_recurso4	99,999 v_recurso5	99,999 v_recurso6

OBSERVACIONES:

ARMADA DEL ECUADOR	LISTA DE TABLAS	Página 2 de 2 Fecha de Elaboración: 09/09/2000
AUTOR: PROTCOM-ESPOL **Desarrollador**: Walter Oswaldo Morales Vera	**PROYECTO CANOPUS**	**SISTEMA DE INFORMACIÓN GERENCIAL VERSIÓN 2.0**

NOMBRE DE LA TABLA	DESCRIPCIÓN
Rept_orde	Transaccional de las Órdenes de Trabajo
Rept_trab_secc	Transaccional de la asignación de trabajo a las secciones del Taller
Rept_trab_segu	Transaccional del seguimiento de las labores realizadas por las personas que laboran en una Orden de Trabajo.

OBSERVACIONES: Las tablas en la lista sirven como entrada de datos, el reporte esta enlazado a una tabla temporal creada dependiendo de las necesidades del reporte

ARMADA DEL ECUADOR	LISTA DE TABLAS	Página 2 de 2 Fecha de Elaboración: 09/09/2000
AUTOR: PROTCOM-ESPOL **Desarrollador**: Walter Oswaldo Morales Vera	**PROYECTO CANOPUS**	**SISTEMA DE INFORMACIÓN GERENCIAL VERSIÓN 2.0**

NOMBRE DE LA TABLA	DESCRIPCIÓN
Plah_obra	Maestra de Obras
Impt_deta_part_pre	Almacena informacción de las ódenes de compra, notas de pedido y planillas de pago presupuestadas

OBSERVACIONES: Las tablas en la lista sirven como entrada de datos, el reporte esta enlazado a una tabla temporal creada dependiendo de las necesidades del reporte

11.2.37 Obras Planificadas por Proyecto

ARMADA DEL ECUADOR	DISEÑO DE REPORTES	Página 1 de 2 Fecha de Elaboración: 09/09/2000
AUTOR: PROTCOM-ESPOL **Desarrollador**: Walter Oswaldo Morales Vera	**PROYECTO CANOPUS**	**SISTEMA DE INFORMACIÓN GERENCIAL VERSIÓN 2.0**
DESCRIPCIÓN: En este reporte se listará la cantidad de obras Planificadas en su respectivo estado en un proyecto.		**NOMBRE DEL REPORTE** SIG2201

SIG2201.rpt
Usuario : @USER

Fecha : 12/12/1998
Hora : @hora
Página : 1

ARMADA DEL ECUADOR
DIRECCIÓN GENERAL DEL MATERIAL
OBRAS PLANIFICADAS POR PROYECTO
X—Período VC(25) ---X

Localidad :	Cod_direccion X(4)	Desc_Direccion X(60)
	Proyecto :	Desc_proyecto X(60)
	Fase :	Desc_fase X(60)
	Item :	Desc_item X(60)

Estado X(60) 999,999,999 Valor

OBSERVACIONES:

11.2.38 Variación de Recursos Planificados vs Real

ARMADA DEL ECUADOR	DISEÑO DE REPORTES	Página 1 de 2 Fecha de Elaboración: 09/09/2000
AUTOR: PROTCOM-ESPOL **Desarrollador:** Walter Oswaldo Morales Vera	**PROYECTO CANOPUS**	**SISTEMA DE INFORMACIÓN GERENCIAL VERSIÓN 2.0**
DESCRIPCIÓN: En este reporte se listará Los diferentes recursos planificados vs. Los utilizados en una obra en cantidades en un período específico.		**NOMBRE DEL REPORTE** SIG2202

SIG2202.rpt
Usuario : @USER

Fecha : 12/12/1998
Hora : @hora
Página : 1

ARMADA DEL ECUADOR
DIRECCIÓN GENERAL DEL MATERIAL
VARIACIÓN DE RECURSOS PLANIFICADOS vs RECURSOS REALES
X—Período / Obra VC(80) ---X

Tipo de Gasto	Planificado	Real
Descripción_costo X(60)	99,999,999.99 Costo_planificado	99,999,999.99 Costo_real

OBSERVACIONES:

ARMADA DEL ECUADOR	LISTA DE TABLAS	Página 2 de 2 Fecha de Elaboración: 09/09/2000
AUTOR: PROTCOM-ESPOL **Desarrollador**: Walter Oswaldo Morales Vera	**PROYECTO CANOPUS**	**SISTEMA DE INFORMACIÓN GERENCIAL VERSIÓN 2.0**

NOMBRE DE LA TABLA	DESCRIPCIÓN
Plat_pres_deta	Detalle del presupuesto planificado en los diferentes tipos de Gastos
Plah_pres_esti	Cabecera del presupuesto estimado(planificado) para una Obra
Plat_plan_cab	Cabecera de las Planillas de trabajo (se obtiene lo Real)
Plat_deta_plan	Detalle de las Planillas de trabajo
Plah_orde_trab	Órdenes de Trabajo

OBSERVACIONES: Las tablas en la lista sirven como entrada de datos, el reporte esta enlazado a una tabla temporal creada dependiendo de las necesidades del reporte

11.2.39 Totalizado de Costos por Períodos de Obra

ARMADA DEL ECUADOR	DISEÑO DE REPORTES	Página 1 de 2 Fecha de Elaboración: 09/09/2000
AUTOR: PROTCOM-ESPOL **Desarrollador:** Walter Oswaldo Morales Vera	**PROYECTO CANOPUS**	**SISTEMA DE INFORMACIÓN GERENCIAL VERSIÓN 2.0**
DESCRIPCIÓN: En este reporte se listará los diferentes costos en los que se incurre en una obra en cantidades en varios períodos específicos.		**NOMBRE DEL REPORTE** SIG2203

SIG2203.rpt
Usuario : @USER

Fecha : 12/12/1998
Hora : @hora
Página : 1

ARMADA DEL ECUADOR
DIRECCIÓN GENERAL DEL MATERIAL
VARIACIÓN DE RECURSOS PLANIFICADOS vs RECURSOS REALES
X— Obra VC(80) ---X

Fecha	Tipo de Gasto	Valor
Fecha X(25)		
	Descripción_costo X(60)	S/. 999,999,999.99 Costo
SubTotal por fecha		**S/. 999,999,999.99** **@sum(costo)**

OBSERVACIONES:

ARMADA DEL ECUADOR	LISTA DE TABLAS	Página 2 de 2 Fecha de Elaboración: 09/09/2000
AUTOR: PROTCOM-ESPOL **Desarrollador**: Walter Oswaldo Morales Vera	**PROYECTO CANOPUS**	**SISTEMA DE INFORMACIÓN GERENCIAL VERSIÓN 2.0**

NOMBRE DE LA TABLA	DESCRIPCIÓN
Plat_pres_deta	Detalle del presupuesto planificado en los diferentes tipos de gastos
Plah_pres_esti	Cabecera del presupuesto estimado(planificado) para una obra
Plat_plan_cab	Cabecera de las Planillas de trabajo (se obtiene lo Real)
Plat_deta_plan	Detalle de las Planillas de trabajo
Plah_orde_trab	Órdenes de Trabajo

OBSERVACIONES: Las tablas en la lista sirven como entrada de datos, el reporte esta enlazado a una tabla temporal creada dependiendo de las necesidades del reporte

11.2.40 Obras no Presupuestadas

ARMADA DEL ECUADOR	DISEÑO DE REPORTES	Página 1 de 2 Fecha de Elaboración: 09/09/2000
AUTOR: PROTCOM-ESPOL **Desarrollador**: Walter Oswaldo Morales Vera	**PROYECTO CANOPUS**	**SISTEMA DE INFORMACIÓN GERENCIAL VERSIÓN 2.0**
DESCRIPCIÓN: En este reporte se listará la cantidad de obras no Presupuestadas en su respectivo estado en varios períodos.		**NOMBRE DEL REPORTE** SIG2204

SIG2204.rpt
Usuario : @USER

Fecha : 12/12/1998
Hora : @hora
Página : 1

ARMADA DEL ECUADOR
DIRECCIÓN GENERAL DEL MATERIAL
OBRAS NO PRESUPUESTADAS

Fecha	Estado de la Obra	No. Obras
Fecha X(25)	Estado X(60)	999,999,999.99 valor
Total por Fecha		**999,999,999.99** **@sum(valor)**

OBSERVACIONES:

ARMADA DEL ECUADOR	LISTA DE TABLAS	Página 2 de 2 Fecha de Elaboración: 09/09/2000
AUTOR: PROTCOM-ESPOL **Desarrollador**: Walter Oswaldo Morales Vera	**PROYECTO CANOPUS**	**SISTEMA DE INFORMACIÓN GERENCIAL VERSIÓN 2.0**

NOMBRE DE LA TABLA	DESCRIPCIÓN
Plah_obra	Maestra de Obras

Capítulo 12

CARACTERÍSTICAS DE OPERACIÓN

Este capítulo se presentan Las opciones del sitema de Información Gerencial

1958
ESCUELA SUPERIOR
POLITECNICA DEL LITORAL
Guayaquil - Ecuador

12 CARACTERISTÍCAS DE OPERACIÓN

A continuación se muestran las opciones del sistema de Información Gerencial junto con la información del personal a quien va dirigido, tomando en consideración como Directores al Director General de DIGMAT y Director de Reparto asignado; así mismas, todas las opciones están sujetas a las autorizaciones determinadas en el módulo de Seguridad del Canopus.

N°	FRECUENCIA	OPERACIÓN	DIRIGIDO A:
1.	Cuando es necesario	Estadística General de Ordenes de Compra	Directores y Jefe de Adquisiciones
2.	Cuando es necesario	Revisión de las últimas N Compras	Directores y Jefe de Adquisiciones
3.	Cuando es necesario	Revisión de las compras más costosas por fechas	Directores y Jefe de Adquisiciones
4.	Cuando es necesario	Estadístico de Compras por Material	Directores y Jefe de Adquisiciones
5.	Cuando es necesario	Estadístico General de Importaciones	Directores y Jefe de Importaciones
6.	Cuando es necesario	Revisión de las últimas N Importaciones	Directores y Jefe de Importaciones
7.	Cuando es necesario	Revisión de las Importaciones más costosas por fechas	Directores y Jefe de Importaciones
8.	Cuando es necesario	Importaciones por Agregaduría	Directores, Jefe de Importaciones y Agregados Navales
9.	Cuando es necesario	Estadístico de Importaciones por Material	Directores, Jefe de Importaciones
10.	Cuando es necesario	Comparativo del Presupuesto Planificado vs. Real en Monedas	Directores, Jefe de Finanzas, Jefe de Presupuesto
11.	Cuando es necesario	Análisis Resumido de Proyectos	Directores, Jefe de Finanzas, Jefe de Presupuesto
12.	Cuando es necesario	Estadístico de Cédulas Presupuestarias por Monedas	Directores, Jefe de Finanzas, Presupuesto, Jefes de Dpto. , Escuadrones y talleres de Dinnav y Diecar
13.	Mensual	Balance de Situación Financiera	Directores, Jefe de Finanzas
14.	Cuando es necesario	Estadística General de Cuentas por Pagar	Directores, Jefe de Finanzas, Jefe de Pagaduría
15.	Cuando es necesario	Cuentas por Pagar por Tipo de documento	Directores, Jefe de Finanzas, Jefe de Pagaduría
16.	Cuando es necesario	Estadístico de Cheques	Directores, Jefe de Finanzas, Jefe de Pagaduría
17.	Cuando es necesario	Estadístico General de Activos Fijos	Directores, Div.

			Activos Fijos
18.	Cuando es necesario	Estadístico de Activos Fijos por Procedencia	Directores, Div. Activos Fijos.
19.	Cuando es necesario	Consumo/Demanda de artículos por Localidad	Directores, Jefes de Diraba, Jefe de Cenabs
20.	Cuando es necesario	Consumo/Demanda de artículos por Bodega	Directores, Jefes de Diraba, Jefe de Cenabs
21.	Cuando es necesario	Comparativo de Ingresos/Egresos por Bodega	Directores, Jefes de Diraba, Jefe de Cenabs
22.	Cuando es necesario	Estadístico de Permisos del Personal	Directores, Jefes de Personal
23.	Cuando es necesario	Resumen del Personal por cursos dictados	Directores, Jefes de Personal
24.	Cuando es necesario	Resumen de Cursos Dictados/Planificados	Directores, Jefes de Personal
25.	Cuando es necesario	Estadístico General del Personal	Directores, Jefes de Personal
26.	Cuando es necesario	Plazas	Directores, Jefes de Personal
27.	Cuando es necesario	Comparativo de Ingresos/Egresos por Bodega	Directores, Jefes de Diraba, Jefe de Cenabs
28.	Cuando es necesario	Recursos usados en Talleres	Directores, Jefes Departamento y Jefes de Escuadrones de Dinnav y Diecar
29.	Cuando es necesario	Análisis de Recursos Usados en Talleres por Fechas	Directores, Jefes Departamento y Jefes de Escuadrones de Dinnav y Diecar
30.	Cuando es necesario	Análisis de Trabajo de un Taller por Secciones	Directores, Jefes Departamento, Jefes de Escuadrones, Jefes de Talleres de Dinnav y Diecar
31.	Mensual	Reporte Mensual de Ordenes de Trabajo por Departamento	Directores, Jefes Departamento de Dinnav y Diecar
32.	Cuando es necesario	Solicitud de Trabajo por Unidad/Escuadrón	Directores, Jefes Departamento, Jefes de Escuadrones, Jefes de Talleres de Dinnav y Diecar
33.	Cuando es necesario	Obras Planificadas por Proyecto	Directores, Jefes de Dincyp
34.	Cuando es necesario	Obras No Presupuestarias	Directores, Jefes de Dincyp
35.	Cuando es necesario	Variación de Recursos planificados vs recursos reales	Directores, Jefes de Dincyp
36.	Cuando es necesario	Totalizado de costos por períodos de obras	Directores, Jefes de Dincyp

Capítulo 13

SEGURIDADES DEL SISTEMA

En este capítulo se presenta la seguridad del sistema.

1958
ESCUELA SUPERIOR
POLITECNICA DEL LITORAL
Guayaquil - Ecuador

13 SEGURIDADES DEL SISTEMA

13.1 Niveles de Seguridad de Acceso y Uso

La entrada a CANOPUS se realizará mediante la identificación del usuario (user) y una clave de acceso (password), luego de lo cual elegirá con que Dirección de la Institución va a trabajar, después según el Perfil de Usuario le aparecerán todos los Sistemas a él asignados, si el perfil de usuario lo permite observará el icono del SIG habilitado. Para ejecutarlo basta con que haga clic sobre el botón señalado.

Una vez dentro del sistema el usuario tendrá acceso a todas o determinadas opciones; dependiendo de las autorizaciones otorgadas en el Módulo de Seguridad del Canopus.

Los Perfiles de Usuario serán asignados según las funciones del mismo dentro de la Institución o mediante una autorización escrita.

NIVEL	NIVELES DE SEGURIDAD	ACCESO O FUNCIONES
1	Administrador	Acceso total a las operaciones del Sistema, incluyendo: Creación de Niveles de Acceso. Creación de Usuarios. Actualización de Parámetros del Sistema.
2	Director General de DIGMAT	Acceso y manipulación total del SIG
3	Directores de Repartos Jefes de Departamentos Jefes de Escuadrones Personal Extra Autorizado	Podrán accesar y manipular las opciones autorizadas en el Módulo de Seguridad del Canopus.

13.2 Seguridades de Datos

El SIG se alimenta de los datos almacenados en las tablas de los módulos de información del Canopus; además de las tablas temporales generadas en la ejecución del mismo, este sistema no genera ni almacena ninguna información automáticamente.

Por lo anteriormente dicho, el SIG mostrará la información disponible en el dispositivo de almacenamiento al que tenga acceso por medio de la red del Canopus.

Capítulo 14

DEFINICIÓN DE TABLAS

En este capítulo se presentan el formato de los campos de cada una de las tablas

1958
ESCUELA SUPERIOR
POLITECNICA DEL LITORAL
Guayaquil - Ecuador

14 DEFINICIÓN DE TABLAS

14.1. Tablas de Adquisiciones

14.1.1 Tabla de Cabecera de las Órdenes de Compra (Adqt_Cabe_Ocom)

ARMADA DEL ECUADOR	DICCIONARIO DE DATOS	Página 1 de 6 Fecha de Elaboración: 09/09/2000
AUTOR: PROTCOM-ESPOL **Desarrollador:** Walter Oswaldo Morales Vera	**PROYECTO CANOPUS**	**SISTEMA DE INFORMACIÓN GERENCIAL(Módulo de Adquisiciones)** **VERSIÓN 2.0**

NOMBRE DE LA TABLA	TIPO TABLA	LONGITUD DEL REGISTRO	MEDIO DE ALMACENAMIENTO	MEDIO DE RESPALDO
ADQT_CABE_OCOM	Transacción	870 Bytes	- Disco Duro	- Cinta Magnética - CdWriter

DESCRIPCIÓN: Cabecera de la Orden de Compra

DESCRIPCIÓN DEL REGISTRO

No.	CAMPO	DESCRIPCIÓN	TIPO	FORMATO		RANGOS VÁLIDOS	REGLAS DE VALIDACIÓN
1	CABE_OCOM_ANIO	Año de la Orden de Compra	PK	C	4		Obligatorio
2	CABE_OCOM_SIGL	Código del documento de la Orden de Compra	PK, FK	C	4	OCOM	Obligatorio
3	CABE_OCOM_NUME	Número de la Orden de Compra	PK	NI			Obligatorio
4	CABE_OCOM_TIPO_MAT	Código del diccionario (Tipo de Material)	FK	C	3	TPM	Obligatorio

OBSERVACIONES:

TIPO:	FORMATO GENERAL	FORMATO NUMÉRICO
PK → Clave Primaria FK → Clave Foránea E → Elemento de Dato	N → Numérico C→ Char VC→ VarChar D→ Date	I→ Integer S→ Smallint D→ Decimal M→ Money

ARMADA DEL ECUADOR	DICCIONARIO DE DATOS	Página 2 de 6 Fecha de Elaboración: 09/09/2000
AUTOR: PROTCOM-ESPOL **Desarrollador:** Walter Oswaldo Morales Vera	**PROYECTO CANOPUS**	**SISTEMA DE INFORMACIÓN GERENCIAL(Módulo de Adquisiciones)** **VERSIÓN 2.0**

NOMBRE DE LA TABLA	TIPO TABLA	LONGITUD DEL REGISTRO	MEDIO DE ALMACENAMIENTO	MEDIO DE RESPALDO
ADQT_CABE_OCOM	Transacción	870 Bytes	- Disco Duro	- Cinta Magnética - CdWriter

DESCRIPCIÓN: Cabecera de la Orden de Compra

DESCRIPCIÓN DEL REGISTRO

No.	CAMPO	DESCRIPCIÓN	TIPO	FORMATO		RANGOS VÁLIDOS	REGLAS DE VALIDACIÓN
5	CABE_OCOM_CODI_MAT	Código del Tipo de Material	FK	C	3		Obligatorio
6	CABE_OCOM_TIPO_FPA	Código del diccionario (Tipo de la Forma de Pago)	E	C	3	FPG	Obligatorio
7	CABE_OCOM_CODI_FPA	Código del Tipo de la Forma de Pago	E	C	3		Obligatorio
8	CABE_OCOM_TIPO_APL	Código del diccionario (Tipo de Aplicación Contable)	E	C	3	FAP	Obligatorio
9	CABE_OCOM_CODI_APL	Código del Tipo de Aplicación Contable	E	C	3		Obligatorio
10	CABE_OCOM_ANIO_CRE	Año del Crédito	E	C	4		Opcional
11	CABE_OCOM_NUME_CRE	Número del Crédito	E	NI			Opcional

OBSERVACIONES:

TIPO:	FORMATO GENERAL	FORMATO NUMÉRICO
PK → Clave Primaria FK → Clave Foránea E → Elemento de Dato	N → Numérico C → Char VC → VarChar D → Date	I → Integer S → Smallint D → Decimal M → Money

ARMADA DEL ECUADOR	DICCIONARIO DE DATOS	Página 2 de 6 Fecha de Elaboración: 09/09/2000
AUTOR: PROTCOM-ESPOL **Desarrollador:** Walter Oswaldo Morales Vera	**PROYECTO CANOPUS**	**SISTEMA DE INFORMACIÓN GERENCIAL(Módulo de Adquisiciones)** **VERSIÓN 2.0**

NOMBRE DE LA TABLA	TIPO TABLA	LONGITUD DEL REGISTRO	MEDIO DE ALMACENAMIENTO	MEDIO DE RESPALDO
ADQT_CABE_OCOM	Transacción	870 Bytes	- Disco Duro	- Cinta Magnética - CdWriter

DESCRIPCIÓN: Cabecera de la Orden de Compra

DESCRIPCIÓN DEL REGISTRO

No.	CAMPO	DESCRIPCIÓN	TIPO	FORMATO		RANGOS VÁLIDOS	REGLAS DE VALIDACIÓN
12	CABE_OCOM_CODI_KAR	Código del kardex	E	V	30		Opcional
13	CABE_OCOM_SOLC_ANI	Año de la Solicitud de Compra	FK	C	4		Opcional
14	CABE_OCOM_SOLC_SIG	Código del documento de la Solicitud de Compra	FK	C	4	SOLC	Opcional

OBSERVACIONES:

TIPO:	FORMATO GENERAL	FORMATO NUMÉRICO
PK → Clave Primaria FK → Clave Foránea E → Elemento de Dato	N → Numérico C → Char VC → VarChar D → Date	I → Integer S → Smallint D → Decimal M → Money

ARMADA DEL ECUADOR	DICCIONARIO DE DATOS	Página 3 de 6 Fecha de Elaboración: 09/09/2000
AUTOR: PROTCOM-ESPOL **Desarrollador:** Walter Oswaldo Morales Vera	**PROYECTO CANOPUS**	**SISTEMA DE INFORMACIÓN GERENCIAL(Módulo de Adquisiciones)** **VERSIÓN 2.0**

NOMBRE DE LA TABLA	TIPO TABLA	LONGITUD DEL REGISTRO	MEDIO DE ALMACENAMIENTO	MEDIO DE RESPALDO
ADQT_CABE_OCOM	Transacción	870 Bytes	- Disco Duro	- Cinta Magnética - CdWriter

DESCRIPCIÓN: Cabecera de la Orden de Compra

DESCRIPCIÓN DEL REGISTRO

No.	CAMPO	DESCRIPCIÓN	TIPO	FORMATO		RANGOS VÁLIDOS	REGLAS DE VALIDACIÓN
15	CABE_OCOM_SOLC_NUM	Número de la Solicitud de Compra	FK	NI			Opcional
16	CABE_OCOM_CODI_SOL	Código del Reparto solicitante	FK	C	4		Obligatorio
17	CABE_OCOM_CODI_RES	Código del Reparto responsable	E	C	4		Obligatorio
18	CABE_OCOM_CODI_PRO	Código del Proveedor	FK	NI			Obligatorio
19	CABE_OCOM_FECH_EMI	Fecha de Emisión de la Orden de Compra	E	D			Obligatorio
20	CABE_OCOM_FECH_VEN	Fecha de Vencimiento	E	D			Obligatorio
21	CABE_OCOM_CODI_BOD	Código de la Bodega	E	C	2		Opcional
22	CABE_OCOM_ANIO_EJE	Año de Ejecución	E	C	4		Opcional
23	CABE_OCOM_PLAN_BAS	Plan Básico	E	VC	10		Opcional
24	CABE_OCOM_NUME_PRO	Número del Proyecto	E	VC	20		Opcional
25	CABE_OCOM_CODI_DIR	Código de la Dirección	E	C	4		Opcional

OBSERVACIONES:

TIPO:	FORMATO GENERAL	FORMATO NUMÉRICO
PK → Clave Primaria FK → Clave Foránea E → Elemento de Dato	N → Numérico C → Char VC → VarChar D → Date	I → Integer S → Smallint D → Decimal M → Money

ARMADA DEL ECUADOR	DICCIONARIO DE DATOS	Página 4 de 6 Fecha de Elaboración: 09/09/2000
AUTOR: PROTCOM-ESPOL **Desarrollador:** Walter Oswaldo Morales Vera	**PROYECTO CANOPUS**	**SISTEMA DE INFORMACIÓN GERENCIAL(Módulo de Adquisiciones)** **VERSIÓN 2.0**

NOMBRE DE LA TABLA	TIPO TABLA	LONGITUD DEL REGISTRO	MEDIO DE ALMACENAMIENTO	MEDIO DE RESPALDO
ADQT_CABE_OCOM	Transacción	870 Bytes	- Disco Duro	- Cinta Magnética - CdWriter

DESCRIPCIÓN: Cabecera de la Orden de Compra

DESCRIPCIÓN DEL REGISTRO

No.	CAMPO	DESCRIPCIÓN	TIPO	FORMATO		RANGOS VÁLIDOS	REGLAS DE VALIDACIÓN
26	CABE_OCOM_CODI_FAS	Código de la fase	E	VC	20		Opcional
27	CABE_OCOM_ITEM_PRO	Código del Item	E	VC	20		Opcional
28	CABE_OCOM_FOND_PAR	Fondo de la Partida	E	VC	20		Opcional
29	CABE_OCOM_REST_PAR	Resto de la partida	E	VC	20		Opcional
30	CABE_OCOM_CODI_MON	Código de la moneda	E	NI			Opcional
31	CABE_OCOM_VALO_NET	Valor Neto	E	ND	32,4		Obligatorio
32	CABE_OCOM_VALO_DES	Valor Descuento	E	ND	32,4		Obligatorio
33	CABE_OCOM_VALO_IVA	Valor IVA	E	ND	32,4		Obligatorio

OBSERVACIONES:

TIPO:	FORMATO GENERAL	FORMATO NUMÉRICO
PK → Clave Primaria FK → Clave Foránea E → Elemento de Dato	N → Numérico C → Char VC → VarChar D → Date	I → Integer S → Smallint D → Decimal M → Money

ARMADA DEL ECUADOR	DICCIONARIO DE DATOS	Página 4 de 6 Fecha de Elaboración: 09/09/2000
AUTOR: PROTCOM-ESPOL **Desarrollador:** Walter Oswaldo Morales Vera	**PROYECTO CANOPUS**	**SISTEMA DE INFORMACIÓN GERENCIAL(Módulo de Adquisiciones)** **VERSIÓN 2.0**

NOMBRE DE LA TABLA	TIPO TABLA	LONGITUD DEL REGISTRO	MEDIO DE ALMACENAMIENTO	MEDIO DE RESPALDO
ADQT_CABE_OCOM	Transacción	870 Bytes	- Disco Duro	- Cinta Magnética - CdWriter

DESCRIPCIÓN: Cabecera de la Orden de Compra

DESCRIPCIÓN DEL REGISTRO

No.	CAMPO	DESCRIPCIÓN	TIPO	FORMATO		RANGOS VÁLIDOS	REGLAS DE VALIDACIÓN
34	CABE_OCOM_COST_FLE	Costo Flete	E	ND	32,4		Obligatorio
35	CABE_OCOM_OTRO_COS	Otros Costos	E	ND	32,4		Obligatorio
36	CABE_OCOM_VALO_TOT	Valor Total	E	ND	32,4		Obligatorio
37	CABE_OCOM_NUME_CON	Número del contrato	E	ND	6,0		Opcional

OBSERVACIONES:

TIPO:	FORMATO GENERAL	FORMATO NUMÉRICO
PK → Clave Primaria FK → Clave Foránea E → Elemento de Dato	N → Numérico C → Char VC → VarChar D → Date	I → Integer S → Smallint D → Decimal M → Money

ARMADA DEL ECUADOR	DICCIONARIO DE DATOS	Página 5 de 6 Fecha de Elaboración: 09/09/2000

AUTOR: PROTCOM-ESPOL Desarrollador: Walter Oswaldo Morales Vera	PROYECTO CANOPUS	SISTEMA DE INFORMACIÓN GERENCIAL(Módulo de Adquisiciones) VERSIÓN 2.0

NOMBRE DE LA TABLA	TIPO TABLA	LONGITUD DEL REGISTRO	MEDIO DE ALMACENAMIENTO	MEDIO DE RESPALDO
ADQT_CABE_OCOM	Transacción	870 Bytes	- Disco Duro	- Cinta Magnética - CdWriter

DESCRIPCIÓN: Cabecera de la Orden de Compra

DESCRIPCIÓN DEL REGISTRO

No.	CAMPO	DESCRIPCIÓN	TIPO	FORMATO		RANGOS VÁLIDOS	REGLAS DE VALIDACIÓN
38	CABE_OCOM_VALO_ANT	Valor del Anticipo	E	ND	32,4		Opcional
39	CABE_OCOM_CODI_EMI	Código del usuario Emisor de la Orden Compra	E	C	8		Obligatorio
40	CABE_OCOM_FIRM_AP1	Firma de Aprobación de la Orden de Compra	E	C	8		Opcional
41	CABE_OCOM_FIRM_AP2	Firma de Aprobación de la Orden de Compra	E	C	8		Opcional
42	CABE_OCOM_REFE_OCO	Referencia de la Orden de Compra	E	VC	100		Opcional
43	CABE_OCOM_OBSE_OCO	Observación de la Orden de Compra	E	VC	250		Opcional
44	CABE_OCOM_NUME_FACT	Número de Factura	E	ND	8,0		Opcional
45	CABE_OCOM_NUME_COMP	Número de compromiso	E	ND	8,0		Opcional
46	CABE_OCOM_STAT_CERT	Estatus de certificación presupuestaria	E	C	1	S,N,R	S:Certificada Presupuestaria; N: No Certificada Presupuestaria; R: Rechazada Presupuestaria

OBSERVACIONES:

TIPO:	FORMATO GENERAL	FORMATO NUMÉRICO
PK → Clave Primaria FK → Clave Foránea E → Elemento de Dato	N → Numérico C → Char VC → VarChar D → Date	I → Integer S → Smallint D → Decimal M → Money

ARMADA DEL ECUADOR	DICCIONARIO DE DATOS	Página 6 de 6 Fecha de Elaboración: 09/09/2000
AUTOR: PROTCOM-ESPOL **Desarrollador:** Walter Oswaldo Morales Vera	**PROYECTO CANOPUS**	**SISTEMA DE INFORMACIÓN GERENCIAL(Módulo de Adquisiciones)** **VERSIÓN 2.0**

NOMBRE DE LA TABLA	TIPO TABLA	LONGITUD DEL REGISTRO	MEDIO DE ALMACENAMIENTO	MEDIO DE RESPALDO
ADQT_CABE_OCOM	Transacción	870 Bytes	- Disco Duro	- Cinta Magnética - CdWriter

DESCRIPCIÓN: Cabecera de la Orden de Compra

DESCRIPCIÓN DEL REGISTRO

No.	CAMPO	DESCRIPCIÓN	TIPO	FORMATO		RANGOS VÁLIDOS	REGLAS DE VALIDACIÓN
47	CABE_OCOM_STAT_GUER	Estatus de Guerra	E	C	1	S,N	S: Tiempo Guerra; N:Tiempo Paz
48	CABE_OCOM_STAT_HIST	Estatus de Histórico	E	C	1	S,N	S: Histórico, N: No Histórico
49	CABE_OCOM_STAT_OCOM	Estatus de la Orden de Compra	E	C	1	A,E,O,R,T,P	A: Estado Inicial; E: Eliminada; O: Aprobada; R: Rechazada; T: Entrega Total; P: Entrega Parcial

OBSERVACIONES:

TIPO:	FORMATO GENERAL	FORMATO NUMÉRICO
PK → Clave Primaria FK → Clave Foránea E → Elemento de Dato	N → Numérico C → Char VC → VarChar D → Date	I → Integer S → Smallint D → Decimal M → Money

14.1.2 Tabla de Detalles de Las Órdenes de Compra (Adqt_Deta_Ocom)

ARMADA DEL ECUADOR	DICCIONARIO DE DATOS	Página 1 de 2 Fecha de Elaboración: 09/09/2000
AUTOR: PROTCOM-ESPOL **Desarrollador:** Carlos Reyes Atirencia	**PROYECTO CANOPUS**	**SISTEMA DE INFORMACIÓN GERENCIAL(Módulo de Adquisiciones)** **VERSIÓN 2.0**

NOMBRE DE LA TABLA	TIPO TABLA	LONGITUD DEL REGISTRO	MEDIO DE ALMACENAMIENTO	MEDIO DE RESPALDO
ADQT_DETA_OCOM	Transacción	207 Bytes	- Disco Duro	- Cinta Magnética - CdWriter

DESCRIPCIÓN: Detalle de la Orden de Compra.

DESCRIPCIÓN DEL REGISTRO

No.	CAMPO	DESCRIPCIÓN	TIPO	FORMATO		RANGOS VÁLIDOS	REGLAS DE VALIDACIÓN
1	DETA_OCOM_ANIO	Año de la Orden de Compra	PK,FK	C	4		Obligatorio
2	DETA_OCOM_SIGL	Código de la Orden de Compra	PK,FK	C	4		Obligatorio
3	DETA_OCOM_NUME	Número de la Orden de Compra	PK,FK	NI			Obligatorio
4	DETA_OCOM_NUME_ITEM	Número de línea de detalle de la Orden de Compra	PK	NI			Obligatorio
5	DETA_OCOM_CODI_ITEM	Código del Item de la Orden de Compra	E	C	18		Obligatorio
6	DETA_OCOM_NUME_PART	Número de Parte de la Orden de Compra	E	VC	30		Opcional
7	DETA_OCOM_UNID_PRES	Código de Unidad	E	C	3		Opcional
8	DETA_OCOM_CANT_PEDI	Cantidad pedida	E	ND	8,2		Obligatorio
9	DETA_OCOM_CANT_LLEG	Cantidad llegada	E	ND	8,2		Obligatorio

OBSERVACIONES:

TIPO:	FORMATO GENERAL	FORMATO NUMÉRICO
PK → Clave Primaria FK → Clave Foránea E → Elemento de Dato	N → Numérico C → Char VC → VarChar D → Date	I → Integer S → Smallint D → Decimal M → Money

ARMADA DEL ECUADOR	DICCIONARIO DE DATOS	Página 2 de 2 Fecha de Elaboración: 09/09/2000
AUTOR: PROTCOM-ESPOL **Desarrollador:** Walter Oswaldo Morales Vera	**PROYECTO CANOPUS**	**SISTEMA DE INFORMACIÓN GERENCIAL(Módulo de Adquisiciones)** **VERSIÓN 2.0**

NOMBRE DE LA TABLA	TIPO TABLA	LONGITUD DEL REGISTRO	MEDIO DE ALMACENAMIENTO	MEDIO DE RESPALDO
ADQT_DETA_OCOM	Transacción	207 Bytes	- Disco Duro	- Cinta Magnética - CdWriter

DESCRIPCIÓN: Detalle de la Orden de Compra.

DESCRIPCIÓN DEL REGISTRO

No.	CAMPO	DESCRIPCIÓN	TIPO	FORMATO		RANGOS VÁLIDOS	REGLAS DE VALIDACIÓN
10	DETA_OCOM_CANT_INGR	Cantidad ingresada	E	ND	8,2		Obligatorio
11	DETA_OCOM_CANT_PEND	Cantidad pendiente	E	ND	8,2		Obligatorio
12	DETA_OCOM_PREC_UNI	Precio Unitario	E	ND	32,4		Obligatorio
13	DETA_OCOM_COST_UNIT	Costo Unitario	E	ND	32,4		Obligatorio
14	DETA_OCOM_PORC_DESC	Porcentaje de descuento	E	ND	5,2		Obligatorio
15	DETA_OCOM_VALO_DESC	Valor de descuento	E	ND	32,4		Obligatorio
16	DETA_OCOM_DESC_ADI	Descuento adicional	E	ND	32,4		Obligatorio

OBSERVACIONES:

TIPO:	FORMATO GENERAL	FORMATO NUMÉRICO
PK → Clave Primaria FK → Clave Foránea E → Elemento de Dato	N → Numérico C → Char VC → VarChar D → Date	I → Integer S → Smallint D → Decimal M → Money

ARMADA DEL ECUADOR	DICCIONARIO DE DATOS	Página 2 de 2 Fecha de Elaboración: 09/09/2000
AUTOR: PROTCOM-ESPOL **Desarrollador:** Walter Oswaldo Morales Vera	**PROYECTO CANOPUS**	**SISTEMA DE INFORMACIÓN GERENCIAL(Módulo de Adquisiciones)** **VERSIÓN 2.0**

NOMBRE DE LA TABLA	TIPO TABLA	LONGITUD DEL REGISTRO	MEDIO DE ALMACENAMIENTO	MEDIO DE RESPALDO
ADQT_DETA_OCOM	Transacción	207 Bytes	- Disco Duro	- Cinta Magnética - CdWriter

DESCRIPCIÓN: Detalle de la Orden de Compra.

DESCRIPCIÓN DEL REGISTRO

No.	CAMPO	DESCRIPCIÓN	TIPO	FORMATO		RANGOS VÁLIDOS	REGLAS DE VALIDACIÓN
17	DETA_OCOM_INCL_IVA	Estatus si incluye IVA	E	C	1	S,N	S: IVA incluído; N: IVA excluído
18	DETA_OCOM_PORC_IVA	Porcentaje IVA	E	ND	5,2		Obligatorio
19	DETA_OCOM_VALO_IVA	Valor IVA	E	ND	32,4		Obligatorio
20	DETA_OCOM_FECH_ULTE	Fecha de última entrega	E	D			Opcional
21	DETA_OCOM_CODI_SEC	Número de secuencia (código del repuesto o material)	E	NI			Opcional

OBSERVACIONES:

TIPO:
PK → Clave Primaria
FK → Clave Foránea
E → Elemento de Dato

FORMATO GENERAL
N → Numérico C → Char
VC → VarChar D → Date

FORMATO NUMÉRICO
I → Integer S → Smallint D → Decimal
M → Money

14.2. Tablas de Importaciones

14.2.1 Tabla de Agregadurías/Misiones (Impm_Agre)

ARMADA DEL ECUADOR	DICCIONARIO DE DATOS	Página 1 de 2 Fecha de Elaboración: 09/09/2000
AUTOR: PROTCOM-ESPOL **Desarrollador:** Walter Oswaldo Morales Vera	**PROYECTO CANOPUS**	**SISTEMA DE INFORMACIÓN GERENCIAL (Módulo de Importaciones)** **VERSIÓN 2.0**

NOMBRE DE LA TABLA	TIPO TABLA	LONGITUD DEL REGISTRO	MEDIO DE ALMACENAMIENTO	MEDIO DE RESPALDO
IMPM_AGRE	Maestra	171 Bytes	- Disco Duro	- Cinta Magnética - CdWriter

DESCRIPCIÓN: Contiene los datos de las **Agregadurías**

DESCRIPCIÓN DEL REGISTRO

No	CAMPO	DESCRIPCIÓN	TIPO	FORMATO		RANGOS VÁLIDOS	REGLAS DE VALIDACIÓN
1	AGRE_CODIGO	Código de Agregaduria	PK	C	2		Obligatorio
2	AGRE_TIPO	Tipo Agregaduria	E	C	2	A, M	A=Agragaduria,M=Misión
3	AGRE_ABRE	Siglas de la Agregaduria	E	VC	10		Obligatorio
4	AGRE_CODI_PAIS	Código del País	FK	C	3		Obligatorio
5	AGRE_DESC	Descripción de la Agregaduria	E	VC	50		Obligatorio

OBSERVACIONES:

TIPO:	FORMATO GENERAL	FORMATO NUMÉRICO
PK → Clave Primaria FK → Clave Foránea E → Elemento de Dato	N → Numérico C → Char VC → VarChar D → Date	I → Integer S → Smallint D → Decimal M → Money

ARMADA DEL ECUADOR	DICCIONARIO DE DATOS	Página 2 de 2 Fecha de Elaboración: 09/09/2000

AUTOR: PROTCOM-ESPOL Desarrollador: Walter Oswaldo Morales Vera	PROYECTO CANOPUS	SISTEMA DE INFORMACIÓN GERENCIAL (Módulo de Importaciones) VERSIÓN 2.0

NOMBRE DE LA TABLA	TIPO TABLA	LONGITUD DEL REGISTRO	MEDIO DE ALMACENAMIENTO	MEDIO DE RESPALDO
IMPM_AGRE	Maestra	171 Bytes	- Disco Duro	- Cinta Magnética - CdWriter

DESCRIPCIÓN: Contiene los datos de las **Agregadurías**

DESCRIPCIÓN DEL REGISTRO

No	CAMPO	DESCRIPCIÓN	TIPO	FORMATO		RANGOS VÁLIDOS	REGLAS DE VALIDACIÓN
6	AGRE_DIRE	Dirección de la Agregaduria	E	VC	50		Obligatorio
7	AGRE_RESP	Responsable de la Agregaduria	E	VC	50		Obligatorio
8	AGRE_STAT	Status de la Agregaduria	E	C	1	A, E	A= Activo , E = Eliminada

OBSERVACIONES:

TIPO:	FORMATO GENERAL	FORMATO NUMÉRICO
PK → Clave Primaria FK → Clave Foránea E → Elemento de Dato	N → Numérico C → Char VC → VarChar D → Date	I → Integer S → Smallint D → Decimal M → Money

14.2.2 Tabla Cabecera de La Nota de Pedido (Impm_Cabe_Ntpd)

ARMADA DEL ECUADOR	DICCIONARIO DE DATOS	Página 1 de 4 Fecha de Elaboración: 09/09/2000
AUTOR: PROTCOM-ESPOL **Desarrollador:** Walter Oswaldo Morales Vera	**PROYECTO CANOPUS**	**SISTEMA DE INFORMACIÓN GERENCIAL (Módulo de Importaciones) VERSIÓN 2.0**

NOMBRE DE LA TABLA	TIPO TABLA	LONGITUD DEL REGISTRO	MEDIO DE ALMACENAMIENTO	MEDIO DE RESPALDO
IMPM_CABE_NTPD	Maestra	558 Bytes	- Disco Duro	- Cinta Magnética - CdWriter

DESCRIPCIÓN: Contiene La cabecera de las notas de pedidos

DESCRIPCIÓN DEL REGISTRO

No	CAMPO	DESCRIPCIÓN	TIPO	FORMATO		RANGOS VÁLIDOS	REGLAS DE VALIDACIÓN
1	CABE_NTPD_ANIO	Año de la nota de pedido	PK	C	4		Obligatorio
2	CABE_NTPD_SIGL	Sigla de la nota de pedido	PK	C	4		Obligatorio
3	CABE_NTPD_NUME	Numero de la nota de pedido	PK	N			Obligatorio
4	CABE_NTPD_SOLC_ANIO	Año de la solicitud de compra	FK	C	4		Opcional
5	CABE_NTPD_SOLC_SIGL	Sigla de la solicitud de compra	FK	C	4		Opcional
6	CABE_NTPD_SOLC_NUM	Numero de la solicitud de compra	FK	N			Opcional
7	CABE_NTPD_CODI_AGRE	Código de la Agregaduria beneficiaria del giro	FK	C	2		Obligatorio
8	CABE_NTPD_BANK	Código del banco	E	VC	4		Obligatorio

OBSERVACIONES:

TIPO:	FORMATO GENERAL	FORMATO NUMÉRICO
PK → Clave Primaria FK → Clave Foránea E → Elemento de Dato	N → Numérico C → Char VC → VarChar D → Date	I → Integer S → Smallint D → Decimal M → Money

ARMADA DEL ECUADOR	DICCIONARIO DE DATOS	Página 2 de 4 Fecha de Elaboración: 09/09/2000
AUTOR: PROTCOM-ESPOL **Desarrollador:** Walter Oswaldo Morales Vera	**PROYECTO CANOPUS**	**SISTEMA DE INFORMACIÓN GERENCIAL (Módulo de Importaciones)** **VERSIÓN 2.0**

NOMBRE DE LA TABLA	TIPO TABLA	LONGITUD DEL REGISTRO	MEDIO DE ALMACENAMIENTO	MEDIO DE RESPALDO
IMPM_CABE_NTPD	Maestra	558 Bytes	- Disco Duro	- Cinta Magnética - CdWriter

DESCRIPCIÓN: Contiene La cabecera de las notas de pedidos

DESCRIPCIÓN DEL REGISTRO

No	CAMPO	DESCRIPCIÓN	TIPO	FORMATO		RANGOS VÁLIDOS	REGLAS DE VALIDACIÓN
9	CABE_NTPD_CTA_CTE	Cta. Cte.	E	VC	20		Obligatorio
10	CABE_NTPD_CODI_REPT	Código del reparto beneficiario	E	C	4		Obligatorio
11	CABE_NTPD_CODI_DDTT	Código del reparto responsable	E	C	4		Obligatorio
12	CABE_NTPD_FECH_LLEG	Fecha de la ultima llegada	E	D			Opcional
13	CABE_NTPD_FECH_ELAB	Fecha de elaboración	E	D			Obligatorio
14	CABE_NTPD_CODI_MONE	Código de la moneda	FK	NI	4		Obligatorio
15	CABE_NTPD_MONT_DIVI	Monto en divisa	E	D	32,4		Obligatorio
17	CABE_NTPD_ANEX	Anexos de la nota de pedido	E	VC	100		Obligatorio
16	CABE_NTPD_MONT_SUCR	Monto en Sucre	E	D	32,4		Obligatorio
18	CABE_NTPD_REFE	Referencia de la nota de pedido	E	VC	100		Obligatorio

OBSERVACIONES:

TIPO:	FORMATO GENERAL	FORMATO NUMÉRICO
PK → Clave Primaria FK → Clave Foránea E → Elemento de Dato	N → Numérico C → Char VC → VarChar D → Date	I → Integer S → Smallint D → Decimal M → Money

ARMADA DEL ECUADOR	DICCIONARIO DE DATOS	Página 3 de 4 Fecha de Elaboración: 09/09/2000

AUTOR: PROTCOM-ESPOL Desarrollador: Walter Oswaldo Morales Vera	PROYECTO CANOPUS	SISTEMA DE INFORMACIÓN GERENCIAL (Módulo de Importaciones) VERSIÓN 2.0

NOMBRE DE LA TABLA	TIPO TABLA	LONGITUD DEL REGISTRO	MEDIO DE ALMACENAMIENTO	MEDIO DE RESPALDO
IMPM_CABE_NTPD	Maestra	558 Bytes	- Disco Duro	- Cinta Magnética - CdWriter

DESCRIPCIÓN: Contiene La cabecera de las notas de pedidos

DESCRIPCIÓN DEL REGISTRO

No	CAMPO	DESCRIPCIÓN	TIPO	FORMATO		RANGOS VÁLIDOS	REGLAS DE VALIDACIÓN
19	CABE_NTPD_OBSE_NTPD	Observación de la nota de pedido	E	VC	250		Obligatorio
20	CABE_NTPD_TIPO_DICC	Código del diccionario	E	C	3		Obligatorio
21	CABE_NTPD_TIPO_MATE	Tipo de material	E	C	3		Obligatorio
22	CABE_NTPD_TIPO_SOLI	Tipo de Nota de Pedido	E	C	3	001,002,003	Obligatorio
23	CABE_NTPD_STAT_GUER	Status de guerra	E	C	1	N, S	N = No en Guerra S = Si
24	CABE_NTPD_STAT_HIST	Status de Histórico	E	C	1	H, N	N = No Historico H = Si
25	CABE_NTPD_STAT_CERT	Status de Certificada presupuestariamente	E	C	1	S, N	S = Cerificada N = No Cert.
26	CABE_NTPD_STAT_RECI	Status de Recibida	E	C	1	P, T, N	P = Rec. Par. T = Rec. Tot. N = No Rec.

OBSERVACIONES:

TIPO:	FORMATO GENERAL	FORMATO NUMÉRICO
PK → Clave Primaria FK → Clave Foránea E → Elemento de Dato	N → Numérico C → Char VC → VarChar D → Date	I → Integer S → Smallint D → Decimal M → Money

ARMADA DEL ECUADOR	DICCIONARIO DE DATOS	Página 4 de 4 Fecha de Elaboración: 09/09/2000
AUTOR: PROTCOM-ESPOL **Desarrollador:** Walter Oswaldo Morales Vera	**PROYECTO CANOPUS**	**SISTEMA DE INFORMACIÓN GERENCIAL (Módulo de Importaciones)** **VERSIÓN 2.0**

NOMBRE DE LA TABLA	TIPO TABLA	LONGITUD DEL REGISTRO	MEDIO DE ALMACENAMIENTO	MEDIO DE RESPALDO
IMPM_CABE_NTPD	Maestra	558 Bytes	- Disco Duro	- Cinta Magnética - CdWriter

DESCRIPCIÓN: Contiene La cabecera de las notas de pedidos

DESCRIPCIÓN DEL REGISTRO

No	CAMPO	DESCRIPCIÓN	TIPO	FORMATO		RANGOS VÁLIDOS	REGLAS DE VALIDACIÓN
27	CABE_NTPD_STAT_LIQU	Status de Liquidada	E	C	1	P, T, N	P = Liq. Par. T = Liq. Tot. N = No liq.
28	CABE_NTPD_STAT_NTPD	Estatus de la Nota de Pedido	E	C	1	A, E,O	A = Activa , E = Eliminada O = Aprobada

OBSERVACIONES:

TIPO:	FORMATO GENERAL	FORMATO NUMÉRICO
PK → Clave Primaria FK → Clave Foránea E → Elemento de Dato	N → Numérico C → Char VC → VarChar D → Date	I → Integer S → Smallint D → Decimal M → Money

14.2.3 Tabla de Códigos de Importación (Impm_Codi_Impo)

ARMADA DEL ECUADOR	DICCIONARIO DE DATOS	Página 1 de 4 Fecha de Elaboración: 09/09/2000
AUTOR: PROTCOM-ESPOL **Desarrollador:** Walter Oswaldo Morales Vera	**PROYECTO CANOPUS**	**SISTEMA DE INFORMACIÓN GERENCIAL (Módulo de Importaciones)** **VERSIÓN 2.0**

NOMBRE DE LA TABLA	TIPO TABLA	LONGITUD DEL REGISTRO	MEDIO DE ALMACENAMIENTO	MEDIO DE RESPALDO
IMPM_CODI_IMPO	Maestra	918 Bytes	- Disco Duro	- Cinta Magnética - CdWriter

DESCRIPCIÓN: Contiene datos de los códigos de importación

DESCRIPCIÓN DEL REGISTRO

No	CAMPO	DESCRIPCIÓN	TIPO	FORMATO		RANGOS VÁLIDOS	REGLAS DE VALIDACIÓN
1	IMPO_SECU	Secuencial del código de Importación	PK	N			Obligatorio
2	IMPO_CODI_COMP	Código de Importación	E	VC	21		Obligatorio
3	IMPO_CODI_AGRE	Código de la Agregaduria mediadora	FK	C	2		Obligatorio
4	IMPO_TIPO_DICC	Código del diccionario	FK	C	3		Obligatorio
5	IMPO_CODI_FPAG	Forma de pago	FK	C	3		Obligatorio
6	IMPO_CODI_PROV	Código del proveedor	FK	N			Obligatorio
7	IMPO_CODI_DIVI	Código de la divisa	FK	NI	4		Obligatorio
8	IMPO_ANIO	Año del código de Imp.	E	C	4		Obligatorio
9	IMPO_CODI_RPTO	Código del reparto solicitante		C	4		Obligatorio

OBSERVACIONES:

TIPO:	FORMATO GENERAL	FORMATO NUMÉRICO
PK → Clave Primaria FK → Clave Foránea E → Elemento de Dato	N → Numérico C → Char VC → VarChar D → Date	I → Integer S → Smallint D → Decimal M → Money

ARMADA DEL ECUADOR	DICCIONARIO DE DATOS	Página 2 de 4 Fecha de Elaboración: 09/09/2000
AUTOR: PROTCOM-ESPOL **Desarrollador:** Walter Oswaldo Morales Vera	**PROYECTO CANOPUS**	**SISTEMA DE INFORMACIÓN GERENCIAL (Módulo de Importaciones)** **VERSIÓN 2.0**

NOMBRE DE LA TABLA	TIPO TABLA	LONGITUD DEL REGISTRO	MEDIO DE ALMACENAMIENTO	MEDIO DE RESPALDO
IMPM_CODI_IMPO	Maestra	918 Bytes	- Disco Duro	- Cinta Magnética - CdWriter

DESCRIPCIÓN: Contiene datos de los códigos de importación

DESCRIPCIÓN DEL REGISTRO

No	CAMPO	DESCRIPCIÓN	TIPO	FORMATO		RANGOS VÁLIDOS	REGLAS DE VALIDACIÓN
10	IMPO_CODI_DDTT	Código del reparto responsable		C	4		Obligatorio
11	IMPO_NUME_PEDI	Numero de pedidos en ese año		N			Obligatorio
12	IMPO_TIPO_CAMB	Tipo de cambio		D	32,4		Obligatorio
13	IMPO_FECH_CONF	Fecha de confirmación		D			Obligatorio
14	IMPO_VIAD_EMBA	Vía de embarque		C	1		Obligatorio
15	IMPO_TIPO_ENTG	Tipo de entrega		C	1		Obligatorio
16	IMPO_TIPO_IMPT	Tipo de Importación		C	3		Obligatorio
17	IMPO_DESC_MATE	Descripción del material	E	VC	250		Opcional
18	IMPO_DOCU_ORIG	Documento Originador	E	VC	30		Obligatorio

OBSERVACIONES:

TIPO:	FORMATO GENERAL	FORMATO NUMÉRICO
PK → Clave Primaria FK → Clave Foránea E → Elemento de Dato	N → Numérico C → Char VC → VarChar D → Date	I → Integer S → Smallint D → Decimal M → Money

ARMADA DEL ECUADOR	DICCIONARIO DE DATOS	Página 3 de 4 Fecha de Elaboración: 09/09/2000
AUTOR: PROTCOM-ESPOL **Desarrollador:** Walter Oswaldo Morales Vera	**PROYECTO CANOPUS**	**SISTEMA DE INFORMACIÓN GERENCIAL (Módulo de Importaciones)** **VERSIÓN 2.0**

NOMBRE DE LA TABLA	TIPO TABLA	LONGITUD DEL REGISTRO	MEDIO DE ALMACENAMIENTO	MEDIO DE RESPALDO
IMPM_CODI_IMPO	Maestra	918 Bytes	- Disco Duro	- Cinta Magnética - CdWriter

DESCRIPCIÓN: Contiene datos de los códigos de importación

DESCRIPCIÓN DEL REGISTRO

No	CAMPO	DESCRIPCIÓN	TIPO	FORMATO		RANGOS VÁLIDOS	REGLAS DE VALIDACIÓN
19	IMPO_FECH_DOCU	Fecha del Documento Originador	E	D	4		Obligatorio
20	IMPO_OBSE	Observación del código de importación	E	VC	250		Obligatorio
21	IMPO_FECH_ELAB	Fecha de elaboración	E	D			Obligatorio
22	IMPO_TIEM_ENTR	Tiempo de entrega	E	NS			Obligatorio
23	IMPO_COND_OFER	Código de la Condición de Oferta	E	C	3		Obligatorio
24	IMPO_TIPO_AFEC_CONT	Código del diccionario	E	C	3		Obligatorio
25	IMPO_CODI_AFEC_CONT	Código de la afectación contable	E	C	3		Obligatorio
26	IMPO_CODI_BODE	Código de la bodega	E	C	2		Obligatorio
27	IMPO_ANIO_CRED	Año del crédito	E	C	4		Opcional
28	IMPO_NUME_CRED	Numero de crédito	E	N			Opcional

OBSERVACIONES:

TIPO:	FORMATO GENERAL	FORMATO NUMÉRICO
PK → Clave Primaria FK → Clave Foránea E → Elemento de Dato	N → Numérico C → Char VC → VarChar D → Date	I → Integer S → Smallint D → Decimal M → Money

ARMADA DEL ECUADOR	DICCIONARIO DE DATOS	Página 4 de 4 Fecha de Elaboración: 09/09/2000
AUTOR: PROTCOM-ESPOL **Desarrollador:** Walter Oswaldo Morales Vera	**PROYECTO CANOPUS**	**SISTEMA DE INFORMACIÓN GERENCIAL (Módulo de Importaciones)** **VERSIÓN 2.0**

NOMBRE DE LA TABLA	TIPO TABLA	LONGITUD DEL REGISTRO	MEDIO DE ALMACENAMIENTO	MEDIO DE RESPALDO
IMPM_CODI_IMPO	Maestra	918 Bytes	- Disco Duro	- Cinta Magnética - CdWriter

DESCRIPCIÓN: Contiene datos de los códigos de importación

DESCRIPCIÓN DEL REGISTRO

No	CAMPO	DESCRIPCIÓN	TIPO	FORMATO		RANGOS VÁLIDOS	REGLAS DE VALIDACIÓN
29	IMPO_NUME_AUXI	Código del auxiliar	E	VC	25		Opcional
30	IMPO_STAT_PAGA	Status de Pago	E	C	1	S, N	Obligatorio
31	IMPO_SITU_ACTU	Situación Actual	E	VC	250		Opcional
32	IMPO_STAT_IMPO	Status del código	E	C	1	T, P, A,E	A= Activo , E = Eliminado T = Liq. Tot. , P= Liq.Parc.

OBSERVACIONES:

TIPO:	FORMATO GENERAL	FORMATO NUMÉRICO
PK → Clave Primaria FK → Clave Foránea E → Elemento de Dato	N → Numérico C → Char VC → VarChar D → Date	I → Integer S → Smallint D → Decimal M → Money

14.2.4 Tabla Del Diccionario de Los Tipos (Impm_Dicc)

ARMADA DEL ECUADOR	DICCIONARIO DE DATOS	Página 1 de 1 Fecha de Elaboración: 09/09/2000
AUTOR: PROTCOM-ESPOL **Desarrollador:** Walter Oswaldo Morales Vera	**PROYECTO CANOPUS**	**SISTEMA DE INFORMACIÓN GERENCIAL (Módulo de Importaciones)** **VERSIÓN 2.0**

NOMBRE DE LA TABLA	TIPO TABLA	LONGITUD DEL REGISTRO	MEDIO DE ALMACENAMIENTO	MEDIO DE RESPALDO
IMPM_DICC	Maestra	258 Bytes	- Disco Duro	- Cinta Magnética - CdWriter

DESCRIPCIÓN: Contiene el diccionario de todos los tipos

DESCRIPCIÓN DEL REGISTRO

No	CAMPO	DESCRIPCIÓN	TIPO	FORMATO		RANGOS VÁLIDOS	REGLAS DE VALIDACIÓN
1	DICC_TIPO	Tipo de Diccionario	PK	C	3		Obligatorio
2	DICC_CODI	Código del Diccionario	PK	C	3		Obligatorio
3	DICC_DESC	Descripción del diccionario	E	VC	250		Obligatorio
4	DICC_ST	Status del diccionario	E	C	1		A= Activo , E = Eliminado
5							
6							

OBSERVACIONES:

TIPO:	FORMATO GENERAL	FORMATO NUMÉRICO
PK → Clave Primaria FK → Clave Foránea E → Elemento de Dato	N → Numérico C → Char VC → VarChar D → Date	I → Integer S → Smallint D → Decimal M → Money

14.2.5 Tabla de Monedas (Impm_Mone)

ARMADA DEL ECUADOR	DICCIONARIO DE DATOS	Página 1 de 1 Fecha de Elaboración: 09/09/2000
AUTOR: PROTCOM-ESPOL **Desarrollador:** Walter Oswaldo Morales Vera Wendy Cedeño Andrdade	**PROYECTO CANOPUS**	**SISTEMA DE INFORMACIÓN GERENCIAL (Módulo de Importaciones)** **VERSIÓN 2.0**

NOMBRE DE LA TABLA	TIPO TABLA	LONGITUD DEL REGISTRO	MEDIO DE ALMACENAMIENTO	MEDIO DE RESPALDO
IMPM_MONE	Maestra	56 Bytes	- Disco Duro	- Cinta Magnética - CdWriter

DESCRIPCIÓN: Contiene datos de las monedas

DESCRIPCIÓN DEL REGISTRO

No	CAMPO	DESCRIPCIÓN	TIPO	FORMATO		RANGOS VÁLIDOS	REGLAS DE VALIDACIÓN
1	MONE_CODI	Código de la moneda	PK	C	2		Obligatorio
2	MONE_CODI_PAIS	Código del país	FK	VC	3		Obligatorio
3	MONE_DESC	Descripción de la moneda	E	VC	50		Obligatorio

OBSERVACIONES:

TIPO:	FORMATO GENERAL	FORMATO NUMÉRICO
PK → Clave Primaria FK → Clave Foránea E → Elemento de Dato	N → Numérico C → Char VC → VarChar D → Date	I → Integer S → Smallint D → Decimal M → Money

14.2.6 Tabla de Paises (Impm_Pais)

ARMADA DEL ECUADOR	DICCIONARIO DE DATOS	Página 1 de 1 Fecha de Elaboración: 09/09/2000
AUTOR: PROTCOM-ESPOL **Desarrollador:** Walter Oswaldo Morales Vera	**PROYECTO CANOPUS**	**SISTEMA DE INFORMACIÓN GERENCIAL (Módulo de Importaciones)** **VERSIÓN 2.0**

NOMBRE DE LA TABLA	TIPO TABLA	LONGITUD DEL REGISTRO	MEDIO DE ALMACENAMIENTO	MEDIO DE RESPALDO
IMPM_PAIS	Maestra	636 Bytes	- Disco Duro	- Cinta Magnética - CdWriter

DESCRIPCIÓN: Contiene datos de los piases

DESCRIPCIÓN DEL REGISTRO

No	CAMPO	DESCRIPCIÓN	TIPO	FORMATO		RANGOS VÁLIDOS	REGLAS DE VALIDACIÓN
1	PAIS_CODI	Código del país	PK	C	3		Obligatorio
2	PAIS_DESC	Descripción del país	E	VC	50		Obligatorio

OBSERVACIONES:

TIPO:	FORMATO GENERAL	FORMATO NUMÉRICO
PK → Clave Primaria FK → Clave Foránea E → Elemento de Dato	N → Numérico C → Char VC → VarChar D → Date	I → Integer S → Smallint D → Decimal M → Money

14.2.7 Tabla de Detalle de Notas de Pedido (Impt_Deta_Ntpd)

ARMADA DEL ECUADOR	DICCIONARIO DE DATOS	Página 1 de 2 Fecha de Elaboración: 09/09/2000
AUTOR: PROTCOM-ESPOL **Desarrollador:** Walter Oswaldo Morales Vera	**PROYECTO CANOPUS**	**SISTEMA DE INFORMACIÓN GERENCIAL (Módulo de Importaciones)** **VERSIÓN 2.0**

NOMBRE DE LA TABLA	TIPO TABLA	LONGITUD DEL REGISTRO	MEDIO DE ALMACENAMIENTO	MEDIO DE RESPALDO
IMPT_DETA_NTPD	Maestra	104 Bytes	- Disco Duro	- Cinta Magnética - CdWriter

DESCRIPCIÓN: Contiene el detalle de los ítems de la nota de pedido

DESCRIPCIÓN DEL REGISTRO

No	CAMPO	DESCRIPCIÓN	TIPO	FORMATO		RANGOS VÁLIDOS	REGLAS DE VALIDACIÓN
1	DETA_NTPD_ANIO	Año de la nota de pedido	PK,FK	C	4		Obligatorio
2	DETA_NTPD_SIGL	Sigla de la nota de pedido	PK,FK	C	4		Obligatorio
3	DETA_NTPD_NUME	Numero de la nota de pedido	PK,FK	NI			Obligatorio
4	DETA_NTPD_ITEM	Secuencial de los ítems de la nota de pedido	PK	NS			Obligatorio
5	DETA_NTPD_CODI_INVE	Código del ítem	E	C	18		Obligatorio
6	DETA_NTPD_NUME_PART	Numero de parte	E	VC	30		Opcional
7	DETA_NTPD_UNID	Unidad	E	C	5		Opcional
8	DETA_NTPD_CANT_PEDI	Cantidad Pedida	E	ND	8,2		Obligatorio

OBSERVACIONES:

TIPO:	FORMATO GENERAL	FORMATO NUMÉRICO
PK → Clave Primaria FK → Clave Foránea E → Elemento de Dato	N → Numérico C → Char VC → VarChar D → Date	I → Integer S → Smallint D → Decimal M → Money

ARMADA DEL ECUADOR	DICCIONARIO DE DATOS	Página 2 de 2 Fecha de Elaboración: 09/09/2000
AUTOR: PROTCOM-ESPOL **Desarrollador:** Walter Oswaldo Morales Vera	**PROYECTO CANOPUS**	**SISTEMA DE INFORMACIÓN GERENCIAL (Módulo de Importaciones)** **VERSIÓN 2.0**

NOMBRE DE LA TABLA	TIPO TABLA	LONGITUD DEL REGISTRO	MEDIO DE ALMACENAMIENTO	MEDIO DE RESPALDO
IMPT_DETA_NTPD	Maestra	104 Bytes	- Disco Duro	- Cinta Magnética - CdWriter

DESCRIPCIÓN: Contiene el detalle de los ítems de la nota de pedido

DESCRIPCIÓN DEL REGISTRO

No	CAMPO	DESCRIPCIÓN	TIPO	FORMATO		RANGOS VÁLIDOS	REGLAS DE VALIDACIÓN
9	DETA_NTPD_CANT_RECI	Cantidad Recibida	E	ND	8,2		Obligatorio
10	DETA_NTPD_CANT_ING	Cantidad Ingresada	E	ND	8,2		Obligatorio
11	DETA_NTPD_CANT_ENVI	Cantidad Enviada	E	ND	8,2		Obligatorio
12	DETA_NTPD_PREC_ITEM	Precio del ítem	E	ND	32,4		Obligatorio
13	DETA_NTPD_PREC_REA	Precio Real del ítem	E	ND	32,4		Obligatorio
14	DETA_NTPD_CODI_SECU	Secuencial del ítem	E	NI			Opcional

OBSERVACIONES:

TIPO:	FORMATO GENERAL	FORMATO NUMÉRICO
PK → Clave Primaria FK → Clave Foránea E → Elemento de Dato	N → Numérico C → Char VC → VarChar D → Date	I → Integer S → Smallint D → Decimal M → Money

14.2.8 Tabla de Detalle de Partidas Presupuestarias (Impt_Deta_Part_Pre)

ARMADA DEL ECUADOR	DICCIONARIO DE DATOS	Página 1 de 2 Fecha de Elaboración: 09/09/2000
AUTOR: PROTCOM-ESPOL **Desarrollador:** Walter Oswaldo Morales Vera	**PROYECTO CANOPUS**	**SISTEMA DE INFORMACIÓN GERENCIAL (Módulo de Importaciones)** **VERSIÓN 2.0**

NOMBRE DE LA TABLA	TIPO TABLA	LONGITUD DEL REGISTRO	MEDIO DE ALMACENAMIENTO	MEDIO DE RESPALDO
IMPT_DETA_PART_PRE	Maestra	104 Bytes	- Disco Duro	- Cinta Magnética - CdWriter

DESCRIPCIÓN: Contiene el detalle de las partidas presupuestarias de las notas de pedido

DESCRIPCIÓN DEL REGISTRO

No	CAMPO	DESCRIPCIÓN	TIPO	FORMATO		RANGOS VÁLIDOS	REGLAS DE VALIDACIÓN
1	PART_PRES_NTPD_ANIO	Año del documento	PK	C	4		Obligatorio
2	PART_PRES_NTPD_SIGL	Sigla del documento	PK	C	4		Obligatorio
3	PART_PRES_NTPD_NUME	Numero del documento	PK	NI			Obligatorio
4	PART_PRES_NTPD_SECU	Secuencial de partidas presupuestarias	PK	NI			Obligatorio
5	PART_PRES_ANIO_EJEC	Año de ejecución	E	C	4		Obligatorio
6	PART_PRES_PLAN_BASI	Plan Básico	E	VC	10		Obligatorio
7	PART_PRES_NUME_PROY	Numero de proyecto	E	VC	20		Obligatorio
8	PART_PRES_CODI_DIRE	Código de la dirección	E	C	4		Obligatorio

OBSERVACIONES:

TIPO:	FORMATO GENERAL	FORMATO NUMÉRICO
PK → Clave Primaria FK → Clave Foránea E → Elemento de Dato	N → Numérico C → Char VC → VarChar D → Date	I → Integer S → Smallint D → Decimal M → Money

ARMADA DEL ECUADOR	DICCIONARIO DE DATOS	Página 2 de 2 Fecha de Elaboración: 09/09/2000
AUTOR: PROTCOM-ESPOL **Desarrollador:** Walter Oswaldo Morales Vera	**PROYECTO CANOPUS**	**SISTEMA DE INFORMACIÓN GERENCIAL (Módulo de Importaciones)** **VERSIÓN 2.0**

NOMBRE DE LA TABLA	TIPO TABLA	LONGITUD DEL REGISTRO	MEDIO DE ALMACENAMIENTO	MEDIO DE RESPALDO
IMPT_DETA_PART_PRE	Maestra	104 Bytes	- Disco Duro	- Cinta Magnética - CdWriter

DESCRIPCIÓN: Contiene el detalle de las partidas presupuestarias de las notas de pedido

DESCRIPCIÓN DEL REGISTRO

No	CAMPO	DESCRIPCIÓN	TIPO	FORMATO		RANGOS VÁLIDOS	REGLAS DE VALIDACIÓN
9	PART_PRES_CODI_FASE	Código de la fase	E	VC	20		Obligatorio
10	PART_PRES_ITEM_PROY	Código del ítem del proyecto	E	VC	20		Obligatorio
11	PART_PRES_FOND_PART	Fondo de la partida	E	VC	5		Obligatorio
12	PART_PRES_REST_PART	Resto de la partida	E	VC	20		Obligatorio
13	PART_PRES_CODI_MONE	Moneda del presupuesto	E	NI	4		Opcional
14	PART_PRES_TIPO_CAMB	tipo de cambio del presupuesto	E	ND	32,4		Opcional
15	PART_PRES_VALO_COMP	Valor en la divisa del presupuesto	E	ND	32,4		Opcional
16	PART_PRES_VALO_REAL	Valor real de la nota de pedido que se decidió aplicar a esa partida presupuestaria	E	ND	32,4		Opcional

OBSERVACIONES:

TIPO:	FORMATO GENERAL	FORMATO NUMÉRICO
PK → Clave Primaria FK → Clave Foránea E → Elemento de Dato	N → Numérico C → Char VC → VarChar D → Date	I → Integer S → Smallint D → Decimal M → Money

14.2.9 Tabla de Enlaces de Documentos (Impt_Enlc_Docu)

ARMADA DEL ECUADOR	DICCIONARIO DE DATOS	Página 1 de 1 Fecha de Elaboración: 09/09/2000
AUTOR: PROTCOM-ESPOL **Desarrollador:** Walter Oswaldo Morales Vera	**PROYECTO CANOPUS**	**SISTEMA DE INFORMACIÓN GERENCIAL (Módulo de Importaciones)** **VERSIÓN 2.0**

NOMBRE DE LA TABLA	TIPO TABLA	LONGITUD DEL REGISTRO	MEDIO DE ALMACENAMIENTO	MEDIO DE RESPALDO
IMPT_ENLC_DOCU	Transacciones	16 Bytes	- Disco Duro	- Cinta Magnética - CdWriter

DESCRIPCIÓN: Contiene los documentos asociados al Código de Importación

DESCRIPCIÓN DEL REGISTRO

No	CAMPO	DESCRIPCIÓN	TIPO	FORMATO		RANGOS VÁLIDOS	REGLAS DE VALIDACIÓN
1	ENLC_DOCU_ANIO	Año del documento	PK	C	4		Obligatorio
2	ENLC_DOCU_SIGL	Sigla del documento	PK	C	4		Obligatorio
3	ENLC_DOCU_NUME	Numero del documento	PK	NI			Obligatorio
4	ENLC_DOCU_IMPO	Secuencial del código de importación	PK,FK	NI			Obligatorio

OBSERVACIONES:

TIPO:	FORMATO GENERAL	FORMATO NUMÉRICO
PK → Clave Primaria FK → Clave Foránea E → Elemento de Dato	N → Numérico C → Char VC → VarChar D → Date	I → Integer S → Smallint D → Decimal M → Money

14.2.10 Tabla de Situaciones de la Nota de Pedido (Impt_Ntpd_Situ)

ARMADA DEL ECUADOR	DICCIONARIO DE DATOS	Página 1 de 1 Fecha de Elaboración: 09/09/2000
AUTOR: PROTCOM-ESPOL **Desarrollador:** Walter Oswaldo Morales Vera	**PROYECTO CANOPUS**	**SISTEMA DE INFORMACIÓN GERENCIAL (Módulo de Importaciones)** **VERSIÓN 2.0**

NOMBRE DE LA TABLA	TIPO TABLA	LONGITUD DEL REGISTRO	MEDIO DE ALMACENAMIENTO	MEDIO DE RESPALDO
IMPT_NTPD_SITU	Transacciones	121 Bytes	- Disco Duro	- Cinta Magnética - CdWriter

DESCRIPCIÓN: Contiene las situaciones por las que atraviesa una nota de pedido

DESCRIPCIÓN DEL REGISTRO

No	CAMPO	DESCRIPCIÓN	TIPO	FORMATO		RANGOS VÁLIDOS	REGLAS DE VALIDACIÓN
1	SITU_NTPD_ANIO	Año de la nota de pedido	PK,FK	C	4		Obligatorio
2	SITU_NTPD_SIGL	Sigla de la nota de pedido	PK,FK	C	4		Obligatorio
3	SITU_NTPD_NUME	Num de la nota de pedido	PK,FK	NI			Obligatorio
4	SITU_TIPO_DICC	Código del diccionario	E	C	3		Obligatorio
5	SITU_CODI_DICC	Código de la situación	E	C	3		Obligatorio
6	SITU_DESC	Descripción de la situación	E	VC	100		Obligatorio

OBSERVACIONES:

TIPO:	FORMATO GENERAL	FORMATO NUMÉRICO
PK → Clave Primaria FK → Clave Foránea E → Elemento de Dato	N → Numérico C → Char VC → VarChar D → Date	I → Integer S → Smallint D → Decimal M → Money

14.2.11 Tabla de Planes Básicos (Prem_Plan_Basi)

ARMADA DEL ECUADOR	DICCIONARIO DE DATOS	Página 1 de 1 Fecha de Elaboración: 09/09/2000
AUTOR: PROTCOM-ESPOL **Desarrollador:** Walter Oswaldo Morales Vera	**PROYECTO CANOPUS**	**SISTEMA DE INFORMACIÓN GERENCIAL (Módulo de Presupuesto)** **VERSIÓN 2.0**

NOMBRE DE LA TABLA	TIPO TABLA	LONGITUD DEL REGISTRO	MEDIO DE AMACENAMIENTO	MEDIO DE RESPALDO
PREM_PLAN_BASI	Maestra	69 Bytes	- Disco Duro	- Cinta Magnética - CdWriter

DESCRIPCIÓN: Contiene los datos de los planes básicos

DESCRIPCIÓN DEL REGISTRO

No.	CAMPO	DESCRIPCIÓN	TIPO	FORMATO		RANGOS VÁLIDOS	REGLAS DE VALIDACIÓN
1	Plan_anio_ejec	Año del Presupuesto	PK	C	4		Obligatorio
2	Plan_basi_codi	Código del plan básico	PK	VC	11		Obligatorio
3	Plan_basi_desc	Descripción del plan básico	E	C	35		Obligatorio
4	Plan_basi_abre	Abreviatura del plan básico	E	C	10		Opcional
5	Plan_basi_rela	Código del relator	FK	C	4		Debe existir en la Tabla de Localidades
6	Plan_basi_ods	Código del ODS	FK	C	4		Debe existir en la Tabla de Localidades
7	Plan_stat_plan	Estatus del registro	E	C	1	A, E	A = activo E = eliminado

OBSERVACIONES: Esta tabla pertenece al módulo de Presupuesto

TIPO:	FORMATO GENERAL	FORMATO NUMÉRICO
PK → Clave Primaria FK → Clave Foránea E → Elemento de Dato	N → Numérico C → Char VC → VarChar D → Date	I → Integer S → Smallint D → Decimal M → Money

14.2.12 Tabla de Fases (Prem_Fase_Pres)

ARMADA DEL ECUADOR	DICCIONARIO DE DATOS	Página 1 de 1 Fecha de Elaboración: 09/09/2000
AUTOR: PROTCOM-ESPOL **Desarrollador:** Walter Oswaldo Morales Vera	**PROYECTO CANOPUS**	**SISTEMA DE INFORMACIÓN GERENCIAL (Módulo de Presupuesto)** **VERSIÓN 2.0**

NOMBRE DE LA TABLA	TIPO TABLA	LONGITUD DEL REGISTRO	MEDIO DE AMACENAMIENTO	MEDIO DE RESPALDO
PREM_FASE_PRES	Maestra	343 Bytes	- Disco Duro	- Cinta Magnética - CdWriter

DESCRIPCIÓN: Contiene los datos de las Fases

DESCRIPCIÓN DEL REGISTRO

No.	CAMPO	DESCRIPCIÓN	TIPO	FORMATO		RANGOS VÁLIDOS	REGLAS DE VALIDACIÓN
1	Fase_anio_ejec	Año del Presupuesto	PK	C	4		Obligatorio
2	Fase_codi_fase	Código de la fase	PK	VC	21		Obligatorio
3	Fase_desc_fase	Descripción de la fase	E	VC	51		Obligatorio
4	Fase_abre_fase	Abreviatura de la fase	E	C	15		Opcional
5	Fase_deta_fase	Detalle de la fase	E	VC	251		Opcional
6	Fase_stat_fase	Estatus de la fase	E	C	1	E, A	E = Eliminado A = Activo

OBSERVACIONES: Esta tabla pertenece al módulo de Presupuesto

TIPO:	FORMATO GENERAL	FORMATO NUMÉRICO
PK → Clave Primaria FK → Clave Foránea E → Elemento de Dato	N → Numérico C → Char VC → VarChar D → Date	I → Integer S → Smallint D → Decimal M → Money

14.2.13 Tabla de Partidas (Prem_Part_Proy)

ARMADA DEL ECUADOR	DICCIONARIO DE DATOS	Página 1 de 1 Fecha de Elaboración: 09/09/2000
AUTOR: PROTCOM-ESPOL **Desarrollador:** Walter Oswaldo Morales Vera	**PROYECTO CANOPUS**	**SISTEMA DE INFORMACIÓN GERENCIAL (Módulo de Presupuesto)** **VERSIÓN 2.0**

NOMBRE DE LA TABLA	TIPO TABLA	LONGITUD DEL REGISTRO	MEDIO DE AMACENAMIENTO	MEDIO DE RESPALDO
PREM_PART_PROY	Maestra	351 Bytes	- Disco Duro	- Cinta Magnética - CdWriter

DESCRIPCIÓN: Contiene los datos de las Partidas

DESCRIPCIÓN DEL REGISTRO

No.	CAMPO	DESCRIPCIÓN	TIPO	FORMATO		RANGOS VÁLIDOS	REGLAS DE VALIDACIÓN
1	Part_anio_ejec	Año del Presupuesto	PK	C	4		Obligatorio
2	Part_codi_part	Código de la partida	PK	VC	21		Obligatorio
3	Part_desc_part	Descripción de la partida	E	VC	51		Obligatorio
4	Part_abre_part	Abreviatura de la partida	E	C	15		Opcional
5	Part_deta_part	Detalle de la partida	E	VC	251		Opcional
6	Part_codi_usur	Código de Usuario	FK	C	8		Debe existir en la tabla de Usuarios
7	Part_stat_part	Estatus de la partida	E	C	1	E, A	E = Eliminado A = Activo

OBSERVACIONES: Esta tabla pertenece al módulo de Presupuesto

TIPO:	FORMATO GENERAL	FORMATO NUMÉRICO
PK → Clave Primaria FK → Clave Foránea E → Elemento de Dato	N → Numérico C → Char VC → VarChar D → Date	I → Integer S → Smallint D → Decimal M → Money

14.2.14 Tabla de Fases – Items (Pret_Prfi_Pres)

ARMADA DEL ECUADOR	DICCIONARIO DE DATOS	Página 1 de 2 Fecha de Elaboración: 09/09/2000
AUTOR: PROTCOM-ESPOL **Desarrollador:** Walter Oswaldo Morales Vera	**PROYECTO CANOPUS**	**SISTEMA DE INFORMACIÓN GERENCIAL (Módulo de Presupuesto)** **VERSIÓN 2.0**

NOMBRE DE LA TABLA	TIPO TABLA	LONGITUD DEL REGISTRO	MEDIO DE AMACENAMIENTO	MEDIO DE RESPALDO
PRET_PRFI_PRES	Transaccional	407 Bytes	- Disco Duro	- Cinta Magnética - CdWriter

DESCRIPCIÓN: Contiene la relación para la Planificación del Plan, Proyecto con sus Fases e Items correspondientes.

DESCRIPCIÓN DEL REGISTRO

No.	CAMPO	DESCRIPCIÓN	TIPO	FORMATO		RANGOS VÁLIDOS	REGLAS DE VALIDACIÓN
1	Prfi_anio_ejec	Año del Presupuesto	PK,FK	C	4		Debe existir en la tabla de Locd. – Proyecto
2	Prfi_plan_basi	Código del Plan Básico	PK,FK	VC	11		Debe existir en la tabla de Locd. – Proyecto
3	Prfi_proy_nume	Numero secuencial del proyecto	PK,FK	VC	21		Debe existir en la tabla de Locd. – Proyecto
4	Prfi_codi_dire	Código de reparto	PK,FK	C	4		Debe existir en la tabla de Locd. – Proyecto
5	Prfi_codi_fase	Código de Fase	PK,FK	VC	21		Debe existir en la Tabla de Items
6	Prfi_codi_item	Código de Item	PK,FK	VC	21		Debe existir en la Tabla de Items
7	Prfi_codi_part	Código de partida	FK	VC	21		Debe existir en la Tabla de Partidas

OBSERVACIONES: Esta tabla pertenece al módulo de Presupuesto

TIPO:	FORMATO GENERAL	FORMATO NUMÉRICO
PK → Clave Primaria FK → Clave Foránea E → Elemento de Dato	N → Numérico C → Char VC → VarChar D → Date	I → Integer S → Smallint D → Decimal M → Money

ARMADA DEL ECUADOR	DICCIONARIO DE DATOS	Página 1 de 2 Fecha de Elaboración: 09/09/2000
AUTOR: PROTCOM-ESPOL **Desarrollador:** Walter Oswaldo Morales Vera	**PROYECTO CANOPUS**	**SISTEMA DE INFORMACIÓN GERENCIAL (Módulo de Presupuesto)** **VERSIÓN 2.0**

NOMBRE DE LA TABLA	TIPO TABLA	LONGITUD DEL REGISTRO	MEDIO DE AMACENAMIENTO	MEDIO DE RESPALDO
PRET_PRFI_PRES	Transaccional	407 Bytes	- Disco Duro	- Cinta Magnética - CdWriter

DESCRIPCIÓN: Contiene la relación para la Planificación del Plan, Proyecto con sus Fases e Items correspondientes.

DESCRIPCIÓN DEL REGISTRO

No.	CAMPO	DESCRIPCIÓN	TIPO	FORMATO		RANGOS VÁLIDOS	REGLAS DE VALIDACIÓN
8	Prfi_codi_paga	Código de pagaduria	FK	C	2		Debe existir en la Tabla de Pagadurias
9	Prfi_valr_solc	Valor solicitado	E	ND	10		Opcional
10	Prfi_valr_digf	Valor asignado por Digfin	E	ND	10		Opcional
11	Prfi_cont_sbit_cb	Contador de subitem de bienes	E	NS	2		Opcional

OBSERVACIONES: Esta tabla pertenece al módulo de Presupuesto

TIPO:	FORMATO GENERAL	FORMATO NUMÉRICO
PK → Clave Primaria FK → Clave Foránea E → Elemento de Dato	N → Numérico C → Char VC → VarChar D → Date	I → Integer S → Smallint D → Decimal M → Money

ARMADA DEL ECUADOR	DICCIONARIO DE DATOS	Página 2 de 2 Fecha de Elaboración: 09/09/2000
AUTOR: PROTCOM-ESPOL **Desarrollador:** Walter Oswaldo Morales Vera	**PROYECTO CANOPUS**	**SISTEMA DE INFORMACIÓN GERENCIAL (Módulo de Presupuesto)** **VERSIÓN 2.0**

NOMBRE DE LA TABLA	TIPO TABLA	LONGITUD DEL REGISTRO	MEDIO DE AMACENAMIENTO	MEDIO DE RESPALDO
PRET_PRFI_PRES	Transaccional	407 Bytes	- Disco Duro	- Cinta Magnética - CdWriter

DESCRIPCIÓN: Contiene la relación para la Planificación del Plan, Proyecto con sus Fases e Items correspondientes.

DESCRIPCIÓN DEL REGISTRO

No.	CAMPO	DESCRIPCIÓN	TIPO	FORMATO		RANGOS VÁLIDOS	REGLAS DE VALIDACIÓN
12	Prfi_cont_sbit_cs	Contador de subitem de servicios	E	NS	2		Opcional
13	Prfi_esta_apro	Estatus de aprobación	E	C	1	0,1	0 = sin aprobación 1 = con aprobación
14	Prfi_fech_reg	Fecha del registro	E	D	4		Obligatorio
15	Prfi_valo_ftch	Valor Fuera de Techo	E	ND	17		Opcional
16	Prfi_just	Justificación	E	VC	251		Opcional
17	Prfi_stat_prfi	Estatus del registro	E	C	1	E, A	E = eliminado A = activo
18	Prfi_repa_orig	Código del reparto originador	E	C	4		Opcional

OBSERVACIONES: Esta tabla pertenece al módulo de Presupuesto

TIPO:	FORMATO GENERAL	FORMATO NUMÉRICO
PK → Clave Primaria FK → Clave Foránea E → Elemento de Dato	N → Numérico C → Char VC → VarChar D → Date	I → Integer S → Smallint D → Decimal M → Money

14.2.15 Tabla de La Cabecera de Bienes o Servicios (Pret_Bise_Pres)

ARMADA DEL ECUADOR	DICCIONARIO DE DATOS	Página 1 de 2 Fecha de Elaboración: 09/09/2000
AUTOR: PROTCOM-ESPOL **Desarrollador:** Walter Oswaldo Morales Vera	**PROYECTO CANOPUS**	**SISTEMA DE INFORMACIÓN GERENCIAL (Módulo de Presupuesto)** **VERSIÓN 2.0**

NOMBRE DE LA TABLA	TIPO TABLA	LONGITUD DEL REGISTRO	MEDIO DE AMACENAMIENTO	MEDIO DE RESPALDO
PRET_BISE_PRES	Transaccional	166 Bytes	- Disco Duro	- Cinta Magnética - CdWriter

DESCRIPCIÓN: Contiene la Cabecera de la Planificación del cuadro de Bienes o Servicios.

DESCRIPCIÓN DEL REGISTRO

No.	CAMPO	DESCRIPCIÓN	TIPO	FORMATO		RANGOS VÁLIDOS	REGLAS DE VALIDACIÓN
1	Bise_anio_ejec	Año de presupuesto	PK,FK	C	4		Debe existir en la tabla de Planif. Fase–Item
2	Bise_Plan_Basi	Código de plan básico	PK,FK	VC	11		Debe existir en la tabla de Planif. Fase–Item
3	Bise_proy_nume	Número secuencial del proyecto	PK,FK	VC	21		Debe existir en la tabla de Planif. Fase–Item
4	Bise_codi_dire	Código de reparto	PK,FK	C	4		Debe existir en la tabla de Planif. Fase–Item
5	Bise_codi_fase	Código de Fase	PK,FK	VC	21		Debe existir en la tabla de Planif. Fase–Item
6	Bise_codi_item	Código de Item	PK,FK	VCI	21		Debe existir en la tabla de Planif. Fase–Item
7	Bise_codi_sbit	Código de Subitem	PK	NS	2		Obligatorio

OBSERVACIONES: Esta tabla pertenece al módulo de Presupuesto

TIPO:	FORMATO GENERAL	FORMATO NUMÉRICO
PK → Clave Primaria FK → Clave Foránea E → Elemento de Dato	N → Numérico C → Char VC → VarChar D → Date	I → Integer S → Smallint D → Decimal M → Money

ARMADA DEL ECUADOR	DICCIONARIO DE DATOS	Página 1 de 2 Fecha de Elaboración: 09/09/2000
AUTOR: PROTCOM-ESPOL **Desarrollador:** Walter Oswaldo Morales Vera	**PROYECTO CANOPUS**	**SISTEMA DE INFORMACIÓN GERENCIAL (Módulo de Presupuesto)** **VERSIÓN 2.0**

NOMBRE DE LA TABLA	TIPO TABLA	LONGITUD DEL REGISTRO	MEDIO DE AMACENAMIENTO	MEDIO DE RESPALDO
PRET_BISE_PRES	Transaccional	166 Bytes	- Disco Duro	- Cinta Magnética - CdWriter

DESCRIPCIÓN: Contiene la Cabecera de la Planificación del cuadro de Bienes o Servicios.

DESCRIPCIÓN DEL REGISTRO

No.	CAMPO	DESCRIPCIÓN	TIPO	FORMATO		RANGOS VÁLIDOS	REGLAS DE VALIDACIÓN
8	Bise_tipo_cuad	Tipo de Cuadro	PK	C	1	0,1	0 = Bienes 1 = Servicios
9	Bise_codi_unid	Código de unidad	FK	C	3		Debe existir en la tabla de unidad
10	Bise_desc_sbit	Descripción del subitem	E	VC	51		Obligatorio
11	Bise_codi_locd	Código de nivel de localidad	FK	C	4		Debe existir en la tabla de localidad

OBSERVACIONES: Esta tabla pertenece al módulo de Presupuesto

TIPO:	FORMATO GENERAL	FORMATO NUMÉRICO
PK → Clave Primaria FK → Clave Foránea E → Elemento de Dato	N → Numérico C → Char VC → VarChar D → Date	I → Integer S → Smallint D → Decimal M → Money

ARMADA DEL ECUADOR	DICCIONARIO DE DATOS	Página 2 de 2 Fecha de Elaboración: 09/09/2000

AUTOR: PROTCOM-ESPOL Desarrollador: Walter Oswaldo Morales Vera	PROYECTO CANOPUS	SISTEMA DE INFORMACIÓN GERENCIAL (Módulo de Presupuesto) VERSIÓN 2.0

NOMBRE DE LA TABLA	TIPO TABLA	LONGITUD DEL REGISTRO	MEDIO DE AMACENAMIENTO	MEDIO DE RESPALDO
PRET_BISE_PRES	Transaccional	166 Bytes	- Disco Duro	- Cinta Magnética - CdWriter

DESCRIPCIÓN: Contiene la Cabecera de la Planificación del cuadro de Bienes o Servicios.

DESCRIPCIÓN DEL REGISTRO

No.	CAMPO	DESCRIPCIÓN	TIPO	FORMATO		RANGOS VÁLIDOS	REGLAS DE VALIDACIÓN
12	Bise_codi_mone	Código de moneda	FK	NI	4		Debe existir en la tabla de monedas
13	Bise_valo_camb	Valor de cambio	E	ND	17		Obligatorio
14	Bise_stat_bise	Estatus del registro	E	C	1	E, A	E = eliminado A = Activo
15	Bise_stat_ftec	Estatus para determinar si esta fuera de techo	E	C	1	0,1	0 = dentro de techo 1 = fuera de techo

OBSERVACIONES: Esta tabla pertenece al módulo de Presupuesto

TIPO:	FORMATO GENERAL	FORMATO NUMÉRICO
PK → Clave Primaria FK → Clave Foránea E → Elemento de Dato	N → Numérico C → Char VC → VarChar D → Date	I → Integer S → Smallint D → Decimal M → Money

14.2.16 Tabla Del Detalle de Bienes o Servicios (Pret_Dbis_Segi)

ARMADA DEL ECUADOR	DICCIONARIO DE DATOS	Página 1 de 2 Fecha de Elaboración: 09/09/2000
AUTOR: PROTCOM-ESPOL **Desarrollador:** Walter Oswaldo Morales Vera	**PROYECTO CANOPUS**	**SISTEMA DE INFORMACIÓN GERENCIAL (Módulo de Presupuesto)** **VERSIÓN 2.0**

NOMBRE DE LA TABLA	TIPO TABLA	LONGITUD DEL REGISTRO	MEDIO DE AMACENAMIENTO	MEDIO DE RESPALDO
PRET_DBIS_SEGI	Transaccional	134 Bytes	- Disco Duro	- Cinta Magnética - CdWriter

DESCRIPCIÓN: Contiene el detalle o cronograma del cuadro de Bienes y Servicios.

DESCRIPCIÓN DEL REGISTRO

No.	CAMPO	DESCRIPCIÓN	TIPO	FORMATO		RANGOS VÁLIDOS	REGLAS DE VALIDACIÓN
1	Dbis_anio_ejec	Año de presupuesto	PK,FK	C	4		Debe existir en la tabla de Bienes y servicios
2	Dbis_Plan_Basi	Código de plan básico	PK,FK	VC	11		Debe existir en la tabla de Bienes y servicios
3	Dbis_proy_nume	Número secuencial del proyecto	PK,FK	VC	21		Debe existir en la tabla de Bienes y servicios
4	Dbis_codi_dire	Código de reparto	PK,FK	C	4		Debe existir en la tabla de Bienes y servicios
5	Dbis_codi_fase	Código de Fase	PK,FK	VC	21		Debe existir en la tabla de Bienes y servicios
6	Dbis_codi_item	Código de Item	PK,FK	VC	21		Debe existir en la tabla de Bienes y servicios
7	Dbis_codi_sbit	Código de Subitem	PK,FK	NS	2		Debe existir en la tabla de Bienes y servicios
8	Dbis_tipo_cuad	Tipo de Cuadro	PK,FK	C	1	0,1	0 = Bienes 1 = Servicios
9	Dbis_nume_secc	Numero secuencial	PK	NS	2		Obligatorio
10	Dbis_esta_autg	Estatus de autogestión	E	C	1	0,1	0 = Sin autogestión 1 = Con autogestión

OBSERVACIONES: Esta tabla pertenece al módulo de Presupuesto

TIPO:	FORMATO GENERAL	FORMATO NUMÉRICO
PK → Clave Primaria FK → Clave Foránea E → Elemento de Dato	N → Numérico C → Char VC → VarChar D → Date	I → Integer S → Smallint D → Decimal M → Money

ARMADA DEL ECUADOR	DICCIONARIO DE DATOS	Página 2 de 2 Fecha de Elaboración: 09/09/2000
AUTOR: PROTCOM-ESPOL **Desarrollador:** Walter Oswaldo Morales Vera	**PROYECTO CANOPUS**	**SISTEMA DE INFORMACIÓN GERENCIAL (Módulo de Presupuesto)** **VERSIÓN 2.0**

NOMBRE DE LA TABLA	TIPO TABLA	LONGITUD DEL REGISTRO	MEDIO DE AMACENAMIENTO	MEDIO DE RESPALDO
PRET_DBIS_SEGI	Transaccional	134 Bytes	- Disco Duro	- Cinta Magnética - CdWriter

DESCRIPCIÓN: Contiene el detalle o cronograma del cuadro de Bienes y Servicios

DESCRIPCIÓN DEL REGISTRO

No.	CAMPO	DESCRIPCIÓN	TIPO	FORMATO		RANGOS VÁLIDOS	REGLAS DE VALIDACIÓN
11	Dbis_fech_inic	Fecha inicial del cronograma	E	D	4		Obligatorio
12	Dbis_fech_fina	Fecha final del cronograma	E	D	4		Obligatorio
13	Dbis_cant_reqe	Cantidad en el cronograma	E	NI	4		Obligatorio
14	Dbis_valo_gast	Valor en moneda de cronograma	E	ND	17		Obligatorio
15	Dbis_valo_sucr	Valor en sucre de cronograma	E	ND	17		Obligatorio

OBSERVACIONES: Esta tabla pertenece al módulo de Presupuesto

TIPO:	FORMATO GENERAL	FORMATO NUMÉRICO
PK → Clave Primaria FK → Clave Foránea E → Elemento de Dato	N → Numérico C → Char VC → VarChar D → Date	I → Integer S → Smallint D → Decimal M → Money

14.2.17 Tabla de Cédulas Presupuestarias Sucretizada (Pret_Sald_Sucr)

ARMADA DEL ECUADOR	DICCIONARIO DE DATOS	Página 1 de 3 Fecha de Elaboración: 09/09/2000
AUTOR: PROTCOM-ESPOL **Desarrollador:** Walter Oswaldo Morales Vera	**PROYECTO CANOPUS**	**SISTEMA DE INFORMACIÓN GERENCIAL (Módulo de Presupuesto)** **VERSIÓN 2.0**

NOMBRE DE LA TABLA	TIPO TABLA	LONGITUD DEL REGISTRO	MEDIO DE AMACENAMIENTO	MEDIO DE RESPALDO
PRET_SALD_SUCR	Transaccional	322 Bytes	- Disco Duro	- Cinta Magnética - CdWriter

DESCRIPCIÓN: Contiene los datos de las cédulas presupuestarias en sucres.

DESCRIPCIÓN DEL REGISTRO

No.	CAMPO	DESCRIPCIÓN	TIPO	FORMATO		RANGOS VÁLIDOS	REGLAS DE VALIDACIÓN
1	Sald_anio_ejec	Año de presupuesto	PK	C	4		Obligatorio
2	Sald_Plan_Basi	Código de plan básico	PK	VC	11		Obligatorio
3	Sald_proy_nume	Número secuencial del proyecto	PK	VC	21		Obligatorio
4	Sald_codi_fase	Código de Fase	PK,FK	VC	21		Debe existir en la tabla de fases
5	Sald_codi_item	Código de Item	PK	VC	21		Obligatorio
6	Sald_fond_part	Código de fondo de la partida	PK,FK	VC	21		Debe existir en la tabla de fondos
7	Sald_rest_part	Código de la partida	PK,FK	VC	21		Debe existir en la tabla de partidas
8	Sald_codi_paga	Código de pagaduria	FK	C	2		Debe existir en la tabla de pagadurias
9	Sald_asig_inic	Valor de asignación inicial	E	ND	17		Obligatorio
10	Sald_pres_incr	Valor de incrementos	E	ND	17		Obligatorio
11	Sald_pres_redu	Valor de reducciones	E	ND	17		Obligatorio

OBSERVACIONES: Esta tabla pertenece al módulo de Presupuesto

TIPO:	FORMATO GENERAL	FORMATO NUMÉRICO
PK → Clave Primaria FK → Clave Foránea E → Elemento de Dato	N → Numérico C → Char VC → VarChar D → Date	I → Integer S → Smallint D → Decimal M → Money

ARMADA DEL ECUADOR	DICCIONARIO DE DATOS	Página 2 de 3 Fecha de Elaboración: 09/09/2000
AUTOR: PROTCOM-ESPOL **Desarrollador:** Walter Oswaldo Morales Vera	**PROYECTO CANOPUS**	**SISTEMA DE INFORMACIÓN GERENCIAL (Módulo de Presupuesto)** **VERSIÓN 2.0**

NOMBRE DE LA TABLA	TIPO TABLA	LONGITUD DEL REGISTRO	MEDIO DE AMACENAMIENTO	MEDIO DE RESPALDO
PRET_SALD_SUCR	Transaccional	322 Bytes	- Disco Duro	- Cinta Magnética - CdWriter

DESCRIPCIÓN: Contiene los datos de las cédulas presupuestarias en sucres

DESCRIPCIÓN DEL REGISTRO

No.	CAMPO	DESCRIPCIÓN	TIPO	FORMATO		RANGOS VÁLIDOS	REGLAS DE VALIDACIÓN
12	Sald_valo_reci	Valor recibido	E	ND	17		Obligatorio
13	Sald_comp_pres	Valor compromiso presupuestario	E	ND	17		Opcional
14	Sald_valo_comp	Valor compromiso	E	ND	17		Obligatorio
15	Sald_valo_prec	Valor precompromiso	E	ND	17		Opcional
16	Sald_valo_cong	Valor congelado	E	ND	17		Opcional
17	Sald_invr_acum	Valor inversión acumulada	E	ND	17		Obligatorio

OBSERVACIONES: Esta tabla pertenece al módulo de Presupuesto

TIPO:	FORMATO GENERAL	FORMATO NUMÉRICO
PK → Clave Primaria FK → Clave Foránea E → Elemento de Dato	N → Numérico C → Char VC → VarChar D → Date	I → Integer S → Smallint D → Decimal M → Money

ARMADA DEL ECUADOR	DICCIONARIO DE DATOS	Página 2 de 3 Fecha de Elaboración: 09/09/2000

AUTOR: PROTCOM-ESPOL Desarrollador: Walter Oswaldo Morales Vera	PROYECTO CANOPUS	SISTEMA DE INFORMACIÓN GERENCIAL (Módulo de Presupuesto) VERSIÓN 2.0

TIPO TABLA	LONGITUD DEL REGISTRO	MEDIO DE AMACENAMIENTO	MEDIO DE RESPALDO
Transaccional	322 Bytes	- Disco Duro	- Cinta Magnética - CdWriter

DESCRIPCIÓN: Contiene los datos de las cédulas presupuestarias en sucres

DESCRIPCIÓN DEL REGISTRO

DESCRIPCIÓN	TIPO	FORMATO	RANGOS VÁLIDOS			REGLAS DE VALIDACIÓN	
18	Sald_fech_crea	Fecha del registro	E	D	4		Obligatorio
19	Sald_asig_codi	Valor de asignación codificada	E	ND	17		Obligatorio
20	Sald_esta_pres	Estatus del registro	E	C	1	E, A	E = eliminado A = activo
21	Sald_codi_rne	Código de R.N.E.	FK	C	4		Debe existir en la tabla de Localidades

OBSERVACIONES: Esta tabla pertenece al módulo de Presupuesto

TIPO:	FORMATO GENERAL	FORMATO NUMÉRICO
PK → Clave Primaria FK → Clave Foránea E → Elemento de Dato	N → Numérico C → Char VC → VarChar D → Date	I → Integer S → Smallint D → Decimal M → Money

ARMADA DEL ECUADOR	DICCIONARIO DE DATOS	Página 3 de 3 Fecha de Elaboración: 09/09/2000
AUTOR: PROTCOM-ESPOL **Desarrollador:** Walter Oswaldo Morales Vera	**PROYECTO CANOPUS**	**SISTEMA DE INFORMACIÓN GERENCIAL (Módulo de Presupuesto)** **VERSIÓN 2.0**

NOMBRE DE LA TABLA	TIPO TABLA	LONGITUD DEL REGISTRO	MEDIO DE AMACENAMIENTO	MEDIO DE RESPALDO
PRET_SALD_SUCR	Transaccional	322 Bytes	- Disco Duro	- Cinta Magnética - CdWriter

DESCRIPCIÓN: Contiene los datos de las cédulas presupuestarias en sucres

DESCRIPCIÓN DEL REGISTRO

No.	CAMPO	DESCRIPCIÓN	TIPO	FORMATO		RANGOS VÁLIDOS	REGLAS DE VALIDACIÓN
22	Sald_unid_fina	Estatus de unidad financiera	E	C	1	0,1	0 = la pagaduria no es unidad financiera 1 = la pagaduria si es unidad financiera
23	Sald_ods	Siglas del ODS	E	C	10		Opcional
24	Sald_rela	Siglas del Relator	E	C	10		Opcional

OBSERVACIONES: Esta tabla pertenece al módulo de Presupuesto

TIPO:	FORMATO GENERAL	FORMATO NUMÉRICO
PK → Clave Primaria FK → Clave Foránea E → Elemento de Dato	N → Numérico C → Char VC → VarChar D → Date	I → Integer S → Smallint D → Decimal M → Money

14.2.18 Tabla de Cédulas Presupuestarias en Divisas (Pret_Salm_Mond)

ARMADA DEL ECUADOR	DICCIONARIO DE DATOS	Página 1 de 3 Fecha de Elaboración: 09/09/2000
AUTOR: PROTCOM-ESPOL **Desarrollador:** Walter Oswaldo Morales Vera	**PROYECTO CANOPUS**	**SISTEMA DE INFORMACIÓN GERENCIAL (Módulo de Presupuesto)** **VERSIÓN 2.0**

NOMBRE DE LA TABLA	TIPO TABLA	LONGITUD DEL REGISTRO	MEDIO DE AMACENAMIENTO	MEDIO DE RESPALDO
PRET_SALM_MOND	Transaccional	330 Bytes	- Disco Duro	- Cinta Magnética - CdWriter

DESCRIPCIÓN: Contiene los datos de las cédulas presupuestarias en varias Divisas (Monedas).

DESCRIPCIÓN DEL REGISTRO

No.	CAMPO	DESCRIPCIÓN	TIPO	FORMATO		RANGOS VÁLIDOS	REGLAS DE VALIDACIÓN
1	Salm_anio_ejec	Año de presupuesto	PK,FK	C	4		Debe existir en la tabla de cédulas en sucres
2	Salm_Plan_Basi	Código de plan básico	PK,FK	VC	11		Debe existir en la tabla de cédulas en sucres
3	Salm_proy_nume	Número secuencial del proyecto	PK,FK	VC	21		Debe existir en la tabla de cédulas en sucres
4	Salm_codi_locd	Código de localidad de la cédula Pres.	PK,FK	C	4		Debe existir en la tabla de localidades
5	Salm_codi_fase	Código de Fase	PK,FK	VC	21		Debe existir en la tabla de cédulas en sucres
6	Salm_codi_item	Código de Item	PK,FK	VC	21		Debe existir en la tabla de cédulas en sucres
7	Salm_fond_part	Código de fondo de la partida	PK,FK	VC	21		Debe existir en la tabla de cédulas en sucres

OBSERVACIONES: Esta tabla pertenece al módulo de Presupuesto

TIPO:	FORMATO GENERAL	FORMATO NUMÉRICO
PK → Clave Primaria FK → Clave Foránea E → Elemento de Dato	N → Numérico C → Char VC → VarChar D → Date	I → Integer S → Smallint D → Decimal M → Money

ARMADA DEL ECUADOR	DICCIONARIO DE DATOS	Página 1 de 3 Fecha de Elaboración: 09/09/2000

AUTOR: PROTCOM-ESPOL **Desarrollador:** Walter Oswaldo Morales Vera	**PROYECTO CANOPUS**	**SISTEMA DE INFORMACIÓN GERENCIAL (Módulo de Presupuesto)** **VERSIÓN 2.0**

TIPO TABLA	LONGITUD DEL REGISTRO	MEDIO DE AMACENAMIENTO	MEDIO DE RESPALDO
Transaccional	330 Bytes	- Disco Duro	- Cinta Magnética - CdWriter

DESCRIPCIÓN: Contiene los datos de las cédulas presupuestarias en varias Divisas (Monedas).

DESCRIPCIÓN DEL REGISTRO

No.	CAMPO	DESCRIPCIÓN	TIPO	FORMATO		RANGOS VÁLIDOS	REGLAS DE VALIDACIÓN
8	Salm_rest_part	Código de la partida	PK,FK	VC	21		Debe existir en la tabla de cédulas en sucres
9	Salm_mone_codi	Código de moneda	PK,FK	NI	4		Debe existir en la tabla de monedas
10	Salm_codi_paga	Código de pagaduria	FK	C	2		Debe existir en la tabla de pagadurias
11	Salm_asig_inic	Valor de asignación inicial	E	ND	17		Obligatorio

OBSERVACIONES: Esta tabla pertenece al módulo de Presupuesto

TIPO:	FORMATO GENERAL	FORMATO NUMÉRICO
PK → Clave Primaria FK → Clave Foránea E → Elemento de Dato	N → Numérico C → Char VC → VarChar D → Date	I → Integer S → Smallint D → Decimal M → Money

ARMADA DEL ECUADOR	DICCIONARIO DE DATOS	Página 2 de 3 Fecha de Elaboración: 09/09/2000

AUTOR: PROTCOM-ESPOL Desarrollador: Walter Oswaldo Morales Vera	PROYECTO CANOPUS	SISTEMA DE INFORMACIÓN GERENCIAL (Módulo de Presupuesto) VERSIÓN 2.0

NOMBRE DE LA TABLA	TIPO TABLA	LONGITUD DEL REGISTRO	MEDIO DE AMACENAMIENTO	MEDIO DE RESPALDO
PRET_SALM_MOND	Transaccional	330 Bytes	- Disco Duro	- Cinta Magnética - CdWriter

DESCRIPCIÓN: Contiene los datos de las cédulas presupuestarias en Monedas

DESCRIPCIÓN DEL REGISTRO

No.	CAMPO	DESCRIPCIÓN	TIPO	FORMATO		RANGOS VÁLIDOS	REGLAS DE VALIDACIÓN
12	Salm_pres_incr	Valor de incrementos	E	ND	17		Obligatorio
13	Salm_pres_redu	Valor de reducciones	E	ND	17		Obligatorio
14	Salm_valo_reci	Valor recibido	E	ND	17		Obligatorio
15	Salm_comp_pres	Valor compromiso presupuestario	E	ND	17		Opcional
16	Salm_valo_comp	Valor compromiso	E	ND	17		Obligatorio
17	Salm_valo_prec	Valor precompromiso	E	ND	17		Opcional
18	Salm_valo_cong	Valor congelado	E	ND	17		Opcional
19	Salm_invr_acum	Valor inversión acumulada	E	ND	17		Obligatorio
20	Salm_fech_crea	Fecha del registro	E	D	4		Obligatorio
21	Salm_asig_codi	Valor de asignación codificada	E	ND	17		Obligatorio
22	Salm_esta_pres	Estatus del registro	E	C	1	E, A	E = eliminado A = activo

OBSERVACIONES: Esta tabla pertenece al módulo de Presupuesto

TIPO:	FORMATO GENERAL	FORMATO NUMÉRICO
PK → Clave Primaria FK → Clave Foránea E → Elemento de Dato	N → Numérico C → Char VC → VarChar D → Date	I → Integer S → Smallint D → Decimal M → Money

ARMADA DEL ECUADOR	DICCIONARIO DE DATOS	Página 3 de 3 Fecha de Elaboración: 09/09/2000

AUTOR: PROTCOM-ESPOL Desarrollador: Walter Oswaldo Morales Vera	PROYECTO CANOPUS	SISTEMA DE INFORMACIÓN GERENCIAL (Módulo de Presupuesto) VERSIÓN 2.0

NOMBRE DE LA TABLA	TIPO TABLA	LONGITUD DEL REGISTRO	MEDIO DE AMACENAMIENTO	MEDIO DE RESPALDO
PRET_SALM_MOND	Transaccional	330 Bytes	- Disco Duro	- Cinta Magnética - CdWriter

DESCRIPCIÓN: Contiene los datos de las cédulas presupuestarias en Monedas

DESCRIPCIÓN DEL REGISTRO

No.	CAMPO	DESCRIPCIÓN	TIPO	FORMATO		RANGOS VÁLIDOS	REGLAS DE VALIDACIÓN
23	Salm_codi_rne	Código de R.N.E.	FK	C	4		Debe existir en la tabla de Localidades
24	Salm_tipo_stat	Estatus de cédula de reparto o dirección	E	C	1	0,1	0 = Es de dirección 1 = Es de reparto
24	Salm_ods	Siglas del ODS	E	C	10		Opcional
25	Salm_rela	Siglas del Relator	E	C	10		Opcional

OBSERVACIONES: Esta tabla pertenece al módulo de Presupuesto

TIPO:	FORMATO GENERAL	FORMATO NUMÉRICO
PK → Clave Primaria FK → Clave Foránea E → Elemento de Dato	N → Numérico C → Char VC → VarChar D → Date	I → Integer S → Smallint D → Decimal M → Money

14.2.19 Tabla de Denominaciones (Pret_Deno_Auxi)

ARMADA DEL ECUADOR	DICCIONARIO DE DATOS	Página 1 de 1 Fecha de Elaboración: 09/09/2000
AUTOR: PROTCOM-ESPOL **Desarrollador:** Walter Oswaldo Morales Vera	**PROYECTO CANOPUS**	**SISTEMA DE INFORMACIÓN GERENCIAL (Módulo de Presupuesto)** **VERSIÓN 2.0**

NOMBRE DE LA TABLA	TIPO TABLA	LONGITUD DEL REGISTRO	MEDIO DE AMACENAMIENTO	MEDIO DE RESPALDO
PRET_DENO_AUXI	Transaccional	183 Bytes	- Disco Duro	- Cinta Magnética - CdWriter

DESCRIPCIÓN: Contiene los datos de las nuevas descripciones de los Proyectos e Items enviados por la DIGFIN que hacen referencia a las Cédulas Presupuestarias.

DESCRIPCIÓN DEL REGISTRO

No.	CAMPO	DESCRIPCIÓN	TIPO	FORMATO		RANGOS VÁLIDOS	REGLAS DE VALIDACIÓN
1	Auxi_anio_ejec	Año del presupuesto	PK	C	4		Obligatorio
2	Auxi_plan_basi	Código del plan básico	PK	VC	11		Obligatorio
3	Auxi_proy_nume	Numero secuencial del proyecto	PK	VC	21		Obligatorio
4	Auxi_codi_fase	Código de fase	PK	VC	21		Obligatorio
5	Auxi_codi_item	Código del ítem	PK	VC	21		Obligatorio
6	Auxi_desc_proy	Descripción del proyecto	E	VC	51		Obligatorio

OBSERVACIONES: Esta tabla pertenece al módulo de Presupuesto

TIPO:	FORMATO GENERAL	FORMATO NUMÉRICO
PK → Clave Primaria FK → Clave Foránea E → Elemento de Dato	N → Numérico C → Char VC → VarChar D → Date	I → Integer S → Smallint D → Decimal M → Money

ARMADA DEL ECUADOR	DICCIONARIO DE DATOS	Página 1 de 1 Fecha de Elaboración: 09/09/2000
AUTOR: PROTCOM-ESPOL **Desarrollador:** Walter Oswaldo Morales Vera	**PROYECTO CANOPUS**	**SISTEMA DE INFORMACIÓN GERENCIAL (Módulo de Presupuesto)** **VERSIÓN 2.0**

NOMBRE DE LA TABLA	TIPO TABLA	LONGITUD DEL REGISTRO	MEDIO DE AMACENAMIENTO	MEDIO DE RESPALDO
PRET_DENO_AUXI	Transaccional	183 Bytes	- Disco Duro	- Cinta Magnética - CdWriter

DESCRIPCIÓN: Contiene los datos de las nuevas descripciones de los Proyectos e Items enviados por la DIGFIN que hacen referencia a las Cédulas Presupuestarias.

DESCRIPCIÓN DEL REGISTRO

No.	CAMPO	DESCRIPCIÓN	TIPO	FORMATO		RANGOS VÁLIDOS	REGLAS DE VALIDACIÓN
7	Auxi_desc_item	Descripción del ítem	E	VC	51		Obligatorio
8	Auxi_codi_tipo	Tipo de proyecto	E	C	1		Obligatorio
9	Auxi_codi_prog	Código de programa	E	C	2		Obligatorio

TIPO:
PK → Clave Primaria
FK → Clave Foránea
E → Elemento de Dato

FORMATO GENERAL
N → Numérico C → Char
VC → VarChar D → Date

FORMATO NUMÉRICO
I → Integer S → Smallint D → Decimal
M → Money

14.2.20 Tabla de Transacciones Presupuestarias (Pret_Tran_Coga)

ARMADA DEL ECUADOR	DICCIONARIO DE DATOS	Página 1 de 3 Fecha de Elaboración: 09/09/2000
AUTOR: PROTCOM-ESPOL **Desarrollador:** Walter Oswaldo Morales Vera	**PROYECTO CANOPUS**	**SISTEMA DE INFORMACIÓN GERENCIAL (Módulo de Presupuesto)** **VERSIÓN 2.0**

NOMBRE DE LA TABLA	TIPO TABLA	LONGITUD DEL REGISTRO	MEDIO DE AMACENAMIENTO	MEDIO DE RESPALDO
PRET_TRAN_COGA	Transaccional	579 Bytes	- Disco Duro	- Cinta Magnética - CdWriter

DESCRIPCIÓN: Contiene los datos de las transacciones presupuestarias

DESCRIPCIÓN DEL REGISTRO

No.	CAMPO	DESCRIPCIÓN	TIPO	FORMATO		RANGOS VÁLIDOS	REGLAS DE VALIDACIÓN
1	Tran_nume_tran	Número secuencial de transacción	PK	C	9		Obligatorio
2	Tran_anio_ejec	Año de presupuesto	FK	C	4		Debe existir en tabla de cédulas en moneda
3	Tran_plan_basi	Código de plan básico	FK	VC	11		Debe existir en tabla de cédulas en moneda
4	Tran_proy_nume	Numero secuencial de proyecto	FK	VC	21		Debe existir en tabla de cédulas en moneda
5	Tran_codi_locd	Código de localidad de la cédula	FK	C	4		Debe existir en tabla de cédulas en moneda
6	Tran_codi_fase	Código de la fase	FK	VC	21		Debe existir en tabla de cédulas en moneda
7	Tran_codi_item	Código de item	FK	VC	21		Debe existir en tabla de cédulas en moneda
8	Tran_fond_part	Fondo de partida	FK	VC	21		Debe existir en tabla de cédulas en moneda
9	Tran_rest_part	Código de la partida	FK	VC	21		Debe existir en tabla de cédulas en moneda
10	Tran_mone_codi	Código de la moneda	FK	NI	4		Debe existir en tabla de cédulas en moneda

OBSERVACIONES: Esta tabla pertenece al módulo de Presupuesto

TIPO:	FORMATO GENERAL	FORMATO NUMÉRICO
PK → Clave Primaria FK → Clave Foránea E → Elemento de Dato	N → Numérico C → Char VC → VarChar D → Date	I → Integer S → Smallint D → Decimal M → Money

ARMADA DEL ECUADOR	DICCIONARIO DE DATOS	Página 2 de 3 Fecha de Elaboración: 09/09/2000

AUTOR: PROTCOM-ESPOL Desarrollador: Walter Oswaldo Morales Vera	PROYECTO CANOPUS	SISTEMA DE INFORMACIÓN GERENCIAL (Módulo de Presupuesto) VERSIÓN 2.0

NOMBRE DE LA TABLA	TIPO TABLA	LONGITUD DEL REGISTRO	MEDIO DE AMACENAMIENTO	MEDIO DE RESPALDO
PRET_TRAN_COGA	Transaccional	579 Bytes	- Disco Duro	- Cinta Magnética - CdWriter

DESCRIPCIÓN: Contiene los datos de las transacciones presupuestarias

DESCRIPCIÓN DEL REGISTRO

No.	CAMPO	DESCRIPCIÓN	TIPO	FORMATO		RANGOS VÁLIDOS	REGLAS DE VALIDACIÓN
11	Tran_tipo_tran	Tipo de transacción	E	C	1	0,1,2,3	Obligatorio
12	Tran_anio_dom	Año del documento de referencia	E	C	4		Obligatorio
13	Tran_tipo_docm	Tipo de dcto. de referencia	E	C	4		Obligatorio
14	Tran_nume_docm	Número de dcto.	E	NI	4		Obligatorio
15	Tran_codi_usur	Código de usuario	FK	C	8		Debe existir en la tabla de usuarios
16	Tran_valo_mone	Valor del tipo de cambio de la moneda	E	ND	17		Obligatorio
17	Tran_fech_docm	Fecha del dcto.	E	D	4		Obligatorio
18	Tran_hora_actu	Hora de la actualización del registro	E	VC	16		Obligatorio
19	Tran_desc_tran	Descripción de la transacción	E	VC	101		Obligatorio

OBSERVACIONES: Esta tabla pertenece al módulo de Presupuesto

TIPO:	FORMATO GENERAL	FORMATO NUMÉRICO
PK → Clave Primaria FK → Clave Foránea E → Elemento de Dato	N → Numérico C → Char VC → VarChar D → Date	I → Integer S → Smallint D → Decimal M → Money

ARMADA DEL ECUADOR	DICCIONARIO DE DATOS	Página 3 de 3 Fecha de Elaboración: 09/09/2000

AUTOR: PROTCOM-ESPOL Desarrollador: Walter Oswaldo Morales Vera	PROYECTO CANOPUS	SISTEMA DE INFORMACIÓN GERENCIAL (Módulo de Presupuesto) VERSIÓN 2.0

NOMBRE DE LA TABLA	TIPO TABLA	LONGITUD DEL REGISTRO	MEDIO DE AMACENAMIENTO	MEDIO DE RESPALDO
PRET_TRAN_COGA	Transaccional	579 Bytes	- Disco Duro	- Cinta Magnética - CdWriter

DESCRIPCIÓN: Contiene los datos de las transacciones presupuestarias

DESCRIPCIÓN DEL REGISTRO

No.	CAMPO	DESCRIPCIÓN	TIPO	FORMATO		RANGOS VÁLIDOS	REGLAS DE VALIDACIÓN
20	Tran_fech_tran	Fecha de la transacción	E	D	4		Obligatorio
21	Tran_obse_tran	Observación de la transacción	E	VC	251		Opcional
22	Tran_nume_comp	Número de comprobante	E	NI	4		Opcional
23	Tran_valo_tran	Valor en divisa de la transacción	E	ND	17		Obligatorio
24	Tran_codi_comp	Código de compromiso	E	C	9		Opcional
25	Tran_apli_tran	Código de la Aplicación presupuestaria	E	C	3		Obligatorio
26	Tran_esta_tran	Estatus de la transacción	E	C	1	A,E	E = eliminada, A = activa
27	Tran_esta_resp	Estatus de transacción respaldada	E	C	1		Obligatorio

OBSERVACIONES: Esta tabla pertenece al módulo de Presupuesto

TIPO:	FORMATO GENERAL	FORMATO NUMÉRICO
PK → Clave Primaria FK → Clave Foránea E → Elemento de Dato	N → Numérico C → Char VC → VarChar D → Date	I → Integer S → Smallint D → Decimal M → Money

14.3. Tablas de Cuentas por Pagar

14.3.1 Tabla de Cuentas Por Pagar (Cxpm_Ctas_Pagr)

ARMADA DEL ECUADOR	DICCIONARIO DE DATOS	Página 1 de 3 Fecha de Elaboración: 09/09/2000
AUTOR: PROTCOM-ESPOL **Desarrollador:** Walter Oswaldo Morales Vera	**PROYECTO CANOPUS**	**SISTEMA DE INFORMACIÓN GERENCIAL (Módulo de Cuentas por Pagar)** **VERSIÓN 2.0**

NOMBRE DE LA TABLA	TIPO TABLA	LONGITUD DEL REGISTRO	MEDIO DE AMACENAMIENTO	MEDIO DE RESPALDO
CXPM_CTAS_PAGR	Maestra	366 Bytes	- Disco Duro	- Cinta Magnética - CdWriter

DESCRIPCIÓN: Contiene los datos de las Cuentas por pagar

DESCRIPCIÓN DEL REGISTRO

No.	CAMPO	DESCRIPCIÓN	TIPO	FORMATO		RANGOS VÁLIDOS	REGLAS DE VALIDACIÓN
1	Ctpg_secc	Secuencia de la cuenta por pagar	PK	VC	8		Obligatorio
2	Ctpg_locd_codi	Localidad que genera la deuda	PK,FK	C	4		Debe existir en la tabla de Localidades
3	Ctpg_docu_codi	Código del documento (Ej. OTPL)	FK	C	4		Debe existir en la tabla de documentos
4	Ctpg_anio	Año del documento	E	C	4		Obligatorio
5	Ctpg_prov_codi	Código del provedor	FK	NI	4		Debe existir en la Tabla de Proveedores
6	Ctpg_apli_cod	Código de la aplicación	FK	C	3		Debe existir en la Tabla de Aplicaciones
7	Ctpg_rfdc_orig	Número del documento	E	VC	21		Obligatorio
8	Ctpg_bank_codi	Código del banco	FK	VC	4		Debe existir en la Tabla de Bancos

OBSERVACIONES: Esta tabla pertenece al módulo de Cuentas por Pagar

TIPO:	FORMATO GENERAL	FORMATO NUMÉRICO
PK → Clave Primaria FK → Clave Foránea E → Elemento de Dato	N → Numérico C → Char VC → VarChar D → Date	I → Integer S → Smallint D → Decimal M → Money

ARMADA DEL ECUADOR	DICCIONARIO DE DATOS	Página 2 de 3 Fecha de Elaboración: 09/09/2000
AUTOR: PROTCOM-ESPOL **Desarrollador:** Walter Oswaldo Morales Vera	**PROYECTO CANOPUS**	**SISTEMA DE INFORMACIÓN GERENCIAL (Módulo de Cuentas por Pagar)** **VERSIÓN 2.0**

NOMBRE DE LA TABLA	TIPO TABLA	LONGITUD DEL REGISTRO	MEDIO DE AMACENAMIENTO	MEDIO DE RESPALDO
CXPM_CTAS_PAGR	Maestra	366 Bytes	- Disco Duro	- Cinta Magnética - CdWriter

DESCRIPCIÓN: Contiene los datos de las Cuentas por pagar

DESCRIPCIÓN DEL REGISTRO

No.	CAMPO	DESCRIPCIÓN	TIPO	FORMATO		RANGOS VÁLIDOS	REGLAS DE VALIDACIÓN
9	Ctpg_ctas_codi	Código de la cuenta bancaria	FK	VC	20		Debe existir en la Tabla de bancos
10	Ctpg_user_codi	Persona(User) que generó la deuda	FK	C	8		Debe existir en la Tabla de ususarios
11	Ctpg_sub_totl	Valor de la deuda	E	ND	17		Obligatorio
12	Ctpg_valr_desc	Valor de descuento de la deuda	E	ND	17		Oblogatorio
13	Ctpg_totl_valr	Valor total de la deuda	E	ND	17		Obligatorio
14	Ctpg_valr_abon	Valor abonado sobre la deuda	E	ND	17		Obligatorio
15	Ctpg_rfdc_pago	Referencia de pago(contra que se paga)	E	VC	19		Obligatorio
16	Ctpg_fech_docm	Fecha del documento(que genera CXP)	E	D	4		Obligatorio
17	Ctpg_fech_venc	Fecha máxima de pago de CXP	E	D	4		Obligatorio
18	Ctpg_fech_reqr	Fecha de requerimiento de pago	E	D	4		Obligatorio

OBSERVACIONES: Esta tabla pertenece al módulo de Cuentas por Pagar

TIPO:	FORMATO GENERAL	FORMATO NUMÉRICO
PK → Clave Primaria FK → Clave Foránea E → Elemento de Dato	N → Numérico C → Char VC → VarChar D → Date	I → Integer S → Smallint D → Decimal M → Money

ARMADA DEL ECUADOR	DICCIONARIO DE DATOS	Página 3 de 3 Fecha de Elaboración: 09/09/2000
AUTOR: PROTCOM-ESPOL **Desarrollador:** Walter Oswaldo Morales Vera	**PROYECTO CANOPUS**	**SISTEMA DE INFORMACIÓN GERENCIAL (Módulo de Cuentas por Pagar)** **VERSIÓN 2.0**

NOMBRE DE LA TABLA	TIPO TABLA	LONGITUD DEL REGISTRO	MEDIO DE AMACENAMIENTO	MEDIO DE RESPALDO
CXPM_CTAS_PAGR	Maestra	366 Bytes	- Disco Duro	- Cinta Magnética - CdWriter

DESCRIPCIÓN: Contiene los datos de las Cuentas por pagar

DESCRIPCIÓN DEL REGISTRO

No.	CAMPO	DESCRIPCIÓN	TIPO	FORMATO		RANGOS VÁLIDOS	REGLAS DE VALIDACIÓN
19	Ctpg_ultm_fcabn	Ultima fecha de abono	E	D	4		Obligatorio
20	Ctpg_conc	Concepto de pago	E	VC	151		Obligatorio
21	Ctpg_stat	Estatus de la cuenta por pagar	E	C	1	C, B, E, P	C=Confirmada B=Abonada E=Pendiente P = Pagada
22	Ctpg_bnfc_codi	Código del beneficiario	FK	VC	21		Debe existir en la Tabla de Beneficiarios
23	Ctpg_abon_nume	Número de abono de la CXP	E	NI	4		Obligatorio
24	Ctpg_nume_tran	Número de asistento	E	NI	4		Obligatorio
25	Ctpg_stat_pres	Estatus del presupuesto	E	C	1	S, N	S = SI PRESUP N = NO PRESUP
26	Ctpg_stat_tptr	Estatus de transacción	E	C	1		Obligatorio

OBSERVACIONES: Esta tabla pertenece al módulo de Cuentas por Pagar

TIPO:	FORMATO GENERAL	FORMATO NUMÉRICO
PK → Clave Primaria FK → Clave Foránea E → Elemento de Dato	N → Numérico C → Char VC → VarChar D → Date	I → Integer S → Smallint D → Decimal M → Money

14.3.2 Tabla de Beneficiarios (Cxpm_Bnfc)

ARMADA DEL ECUADOR	DICCIONARIO DE DATOS	Página 1 de 1 Fecha de Elaboración: 09/09/2000
AUTOR: PROTCOM-ESPOL **Desarrollador:** Walter Oswaldo Morales Vera	**PROYECTO CANOPUS**	**SISTEMA DE INFORMACIÓN GERENCIAL (Módulo de Cuentas por Pagar)** **VERSIÓN 2.0**

NOMBRE DE LA TABLA	TIPO TABLA	LONGITUD DEL REGISTRO	MEDIO DE AMACENAMIENTO	MEDIO DE RESPALDO
CXPM_BNFC	Maestra	150 Bytes	- Disco Duro	- Cinta Magnética - CdWriter

DESCRIPCIÓN: Contiene los datos de los Beneficiarios

DESCRIPCIÓN DEL REGISTRO

No.	CAMPO	DESCRIPCIÓN	TIPO	FORMATO		RANGOS VÁLIDOS	REGLAS DE VALIDACIÓN
1	Bnfc_codi	Código del banco	PK	VC	21		Obligatorio
2	Bnfc_desc	Descrición del beneficiario	E	VC	51		Obligatorio
3	Bnfc_dirc	Dirección del beneficiario	E	VC	41		Obligatorio
4	Bnfc_fono	Teléfono del beneficiario	E	VC	31		Obligatorio
5	Bnfc_tipo	Tipo de beneficiario	E	C	1		Obligatorio
6	Bnfc_stat	Estatus del beneficiaria	E	C	1	A, E	A = Activo E = Eliminado
6	Bnfc_fech_ingr	Fecha de ingreso	E	D	4		Obligatorio

OBSERVACIONES: Esta tabla pertenece al módulo de Cuentas por Pagar

TIPO:	FORMATO GENERAL	FORMATO NUMÉRICO
PK → Clave Primaria FK → Clave Foránea E → Elemento de Dato	N → Numérico C → Char VC → VarChar D → Date	I → Integer S → Smallint D → Decimal M → Money

14.3.3 Tabla de Cheques (Cxpm_Cheq)

ARMADA DEL ECUADOR	DICCIONARIO DE DATOS	Página 1 de 2 Fecha de Elaboración: 09/09/2000
AUTOR: PROTCOM-ESPOL **Desarrollador:** Walter Oswaldo Morales Vera	**PROYECTO CANOPUS**	**SISTEMA DE INFORMACIÓN GERENCIAL (Módulo de Cuentas por Pagar)** **VERSIÓN 2.0**

NOMBRE DE LA TABLA	TIPO TABLA	LONGITUD DEL REGISTRO	MEDIO DE AMACENAMIENTO	MEDIO DE RESPALDO
CXPM_CHEQ	Maestra	537 Bytes	- Disco Duro	- Cinta Magnética - CdWriter

DESCRIPCIÓN: Contiene los datos de los Cheques que genera el sistema

DESCRIPCIÓN DEL REGISTRO

No.	CAMPO	DESCRIPCIÓN	TIPO	FORMATO		RANGOS VÁLIDOS	REGLAS DE VALIDACIÓN
1	Cheq_secc	Secuencia del cheque	PK	NI	4		Obligatorio
2	Cheq_bank_codi	Código del banco	PK,FK	VC	5		Debe existir en la Tabla de Cuentas Bank
3	Cheq_ctas_codi	Código de la cuenta	PK,FK	VC	21		Debe existir en la Tabla de Cuentas Bank
4	Cheq_bnfc_codi	Código del beneficiario	FK	VC	21		Debe existir en la Tabla de Beneficiarios
5	Cheq_locd_codi	Código de la localidad	FK	C	4		Debe existir en la Tabla de Localidades
6	Cheq_pers_codi	Clave del usuario	E	VC	21		Obligatorio
7	Cheq_bnfc_pago	beneficiario al que se pago	E	VC	21		Obligatorio
8	Cheq_docm_reqr	Documento sobre la cual se paga	E	VC	201		Obligatorio
9	Cheq_fech_emis	Fecha de emisión	E	D	4		Obligatorio
10	Cheq_fech_cobr	Fecha de cobro	E	D	4		Obligatorio
11	Cheq_fech_anul	Fecha de anulación	E	D	4		Debe existir en la Tabla de Abonos

OBSERVACIONES: Esta tabla pertenece al módulo de Cuentas por Pagar

TIPO:	FORMATO GENERAL	FORMATO NUMÉRICO
PK → Clave Primaria FK → Clave Foránea E → Elemento de Dato	N → Numérico C → Char VC → VarChar D → Date	I → Integer S → Smallint D → Decimal M → Money

ARMADA DEL ECUADOR	DICCIONARIO DE DATOS	Página 2 de 2 Fecha de Elaboración: 09/09/2000
AUTOR: PROTCOM-ESPOL **Desarrollador:** Walter Oswaldo Morales Vera	**PROYECTO CANOPUS**	**SISTEMA DE INFORMACIÓN GERENCIAL (Módulo de Cuentas por Pagar)** **VERSIÓN 2.0**

NOMBRE DE LA TABLA	TIPO TABLA	LONGITUD DEL REGISTRO	MEDIO DE AMACENAMIENTO	MEDIO DE RESPALDO
CXPM_CHEQ	Maestra	537 Bytes	- Disco Duro	- Cinta Magnética - CdWriter

DESCRIPCIÓN: Contiene los datos de los Cheques que genera el sistema

DESCRIPCIÓN DEL REGISTRO

No.	CAMPO	DESCRIPCIÓN	TIPO	FORMATO		RANGOS VÁLIDOS	REGLAS DE VALIDACIÓN
12	Cheq_fech_conc	Fecha de conciliación	E	D	4		Obligatorio
13	Cheq_fech_trbc	Fecha de transacción bancaria	E	D	4		Obligatorio
14	Cheq_valr	Valor del cheque	E	ND	17		Obligatorio
15	Cheq_conc	Concepto del pago del cheque	E	VC	201		Obligatorio
16	Cheq_stat	Estatus del cheque	E	C	1	A, E	A = Activo E = Eliminado

OBSERVACIONES: Esta tabla pertenece al módulo de Cuentas por Pagar

TIPO:	FORMATO GENERAL	FORMATO NUMÉRICO
PK → Clave Primaria FK → Clave Foránea E → Elemento de Dato	N → Numérico C → Char VC → VarChar D → Date	I → Integer S → Smallint D → Decimal M → Money

14.3.4 Tabla de Bancos (Cxpm_Bank)

ARMADA DEL ECUADOR	DICCIONARIO DE DATOS	Página 1 de 1 Fecha de Elaboración: 09/09/2000
AUTOR: PROTCOM-ESPOL **Desarrollador:** Walter Oswaldo Morales Vera	**PROYECTO CANOPUS**	**SISTEMA DE INFORMACIÓN GERENCIAL (Módulo de Cuentas por Pagar)** **VERSIÓN 2.0**

NOMBRE DE LA TABLA	TIPO TABLA	LONGITUD DEL REGISTRO	MEDIO DE AMACENAMIENTO	MEDIO DE RESPALDO
CXPM_BANK	Maestra	191 Bytes	- Disco Duro	- Cinta Magnética - CdWriter

DESCRIPCIÓN: Contiene los datos de los Bancos

DESCRIPCIÓN DEL REGISTRO

No.	CAMPO	DESCRIPCIÓN	TIPO	FORMATO		RANGOS VÁLIDOS	REGLAS DE VALIDACIÓN
1	Bank_codi	Código del Banco	PK	VC	5		Obligatorio
2	Bank_desc	Descripción del banco	E	VC	51		Obligatorio
3	Bank_fono	Teléfono del banco	E	VC	31		Obligatorio
4	Bank_dirc_matr	Dirección de la matriz	E	VC	51		Obligatorio
5	Bank_dirc_agcc	Dirección de agencia más cercana	E	VC	51		Obligatorio
6	Bank_tipo	Tipo del banco	E	C	1		Obligatorio
7	Bank_stat	Estatus del banco	E	C	1	A, E	A = Activo E = Eliminado

OBSERVACIONES: Esta tabla pertenece al módulo de Cuentas por Pagar

TIPO:	FORMATO GENERAL	FORMATO NUMÉRICO
PK → Clave Primaria FK → Clave Foránea E → Elemento de Dato	N → Numérico C → Char VC → VarChar D → Date	I → Integer S → Smallint D → Decimal M → Money

14.3.5 Tabla de Cuentas Bancarias (Cxpm_Ctas_Banc)

ARMADA DEL ECUADOR	DICCIONARIO DE DATOS	Página 1 de 2 Fecha de Elaboración: 09/09/2000
AUTOR: PROTCOM-ESPOL **Desarrollador:** Walter Oswaldo Morales Vera	**PROYECTO CANOPUS**	**SISTEMA DE INFORMACIÓN GERENCIAL (Módulo de Cuentas por Pagar)** **VERSIÓN 2.0**

NOMBRE DE LA TABLA	TIPO TABLA	LONGITUD DEL REGISTRO	MEDIO DE AMACENAMIENTO	MEDIO DE RESPALDO
CXPM_CTAS_BANC	Maestra	407 Bytes	- Disco Duro	- Cinta Magnética - CdWriter

DESCRIPCIÓN: Contiene los datos de los Bancos

DESCRIPCIÓN DEL REGISTRO

No.	CAMPO	DESCRIPCIÓN	TIPO	FORMATO		RANGOS VÁLIDOS	REGLAS DE VALIDACIÓN
1	Ctas_bank_codi	Código del banco	PK	VC	5		Obligatorio
2	Ctas_codi	Cuenta bancaria	PK	VC	21		Obligatorio
3	Ctas_locd_codi	Localidad propietaria de la cuenta	FK	C	4		Debe existir en la Tabla de Localidades
4	Ctas_fond_codi	Fondo de la cuenta	E	NS	2	1, 2	1 = Ordinario 2 = Reservado
5	Ctas_pers_codi	Persona responsable de la cuenta	FK	VC	21		Debe existir en la Tabla de Personal
6	Ctas_mone_codi	Código de la moneda	FK	NI	4		Debe existir en la Tabla de Monedas
7	Ctas_natr	Naturaleza de la cuenta	E	C	1		Obligatorio
8	Ctas_tipo	Tipo de cuenta	E	C	1		Obligatorio
9	Ctas_fech_aprt	Fecha de apertura	E	D	4		Obligatorio
10	Ctas_fech_estb	Fecha de estado de cuenta bancaria	E	D	4		Obligatorio
11	Ctas_fcult_conc	Fecha de la última conciliación	E	D	4		Obligatorio

OBSERVACIONES: Esta tabla pertenece al módulo de Cuentas por Pagar

TIPO:	FORMATO GENERAL	FORMATO NUMÉRICO
PK → Clave Primaria FK → Clave Foránea E → Elemento de Dato	N → Numérico C → Char VC → VarChar D → Date	I → Integer S → Smallint D → Decimal M → Money

ARMADA DEL ECUADOR	DICCIONARIO DE DATOS	Página 2 de 2 Fecha de Elaboración: 09/09/2000
AUTOR: PROTCOM-ESPOL **Desarrollador:** Walter Oswaldo Morales Vera	**PROYECTO CANOPUS**	**SISTEMA DE INFORMACIÓN GERENCIAL (Módulo de Cuentas por Pagar)** **VERSIÓN 2.0**

NOMBRE DE LA TABLA	TIPO TABLA	LONGITUD DEL REGISTRO	MEDIO DE AMACENAMIENTO	MEDIO DE RESPALDO
CXPM_CTAS_BANC	Maestra	407 Bytes	- Disco Duro	- Cinta Magnética - CdWriter

DESCRIPCIÓN: Contiene los datos de los Bancos

DESCRIPCIÓN DEL REGISTRO

No.	CAMPO	DESCRIPCIÓN	TIPO	FORMATO		RANGOS VÁLIDOS	REGLAS DE VALIDACIÓN
12	Ctas_mont_aprt	Monto de apertura	E	ND	17		Obligatorio
13	Ctas_agen_apct	Descrición de agencia de apertura	E	VC	51		Obligatorio
14	Ctas_agen_dirc	Dirección de la cuenta	E	VC	51		Debe existir en la Tabla de Localidades
15	Ctas_ofic_crdt	Nombre de oficial de crédito	E	VC	51		1 = Ordinario 2 = Reservado
16	Ctas_lmcr	Límite de crédito	E	ND	17		Debe existir en la Tabla de Personal
17	Ctas_fono_ofcr	Teléfono del oficial de crédito	E	VC	51		Debe existir en la Tabla de Monedas
18	Ctas_sldo_actl	Saldo de la cuenta	E	ND	17		Obligatorio
19	Ctas_sldo_antr	Saldo anterior de la cuenta	E	ND	17		Obligatorio
20	Ctas_sldo_disp	Saldo disponible	E	ND	17		Obligatorio
21	Ctas_cheq_nume	Ultimo cheque emitido(girado)	E	ND	4		Obligatorio
22	Ctas_dire_repa	Director del reparto	E	VC	21		Obligatorio
23	Ctas_alte	Firma alterna	E	VC	21		Obligatorio
25	Ctas_stat	Estatus de la cuenta	E	C	1	A, E	A = Activo E = Eliminado

OBSERVACIONES: Esta tabla pertenece al módulo de Cuentas por Pagar

TIPO:	FORMATO GENERAL	FORMATO NUMÉRICO
PK → Clave Primaria FK → Clave Foránea E → Elemento de Dato	N → Numérico C → Char VC → VarChar D → Date	I → Integer S → Smallint D → Decimal M → Money

14.4. Tablas de Contabilidad

14.4.1 Tabla de Saldos Contables (cgla_sald_cont)

ARMADA DEL ECUADOR		DICCIONARIO DE DATOS	Página 1 de 1 Fecha de Elaboración: 09/09/2000
AUTOR: PROTCOM-ESPOL **Desarrollador:** Walter Oswaldo Morales Vera	**PROYECTO CANOPUS**	**SISTEMA DE INFORMACIÓN GERENCIAL (Módulo de Contabilidad)** **VERSIÓN 2.0**	

NOMBRE DE LA TABLA	TIPO TABLA	LONGITUD DEL REGISTRO	MEDIO DE AMACENAMIENTO	MEDIO DE RESPALDO
CGLA_SALD_CONT	Temporal	55 Bytes	- Disco Duro	- Cinta Magnética - CdWriter

DESCRIPCIÓN: Contiene los datos de los saldos de las Cuentas Contables por Año y Mes.

DESCRIPCIÓN DEL REGISTRO

No.	CAMPO	DESCRIPCIÓN	TIPO	FORMATO		RANGOS VÁLIDOS	REGLAS DE VALIDACIÓN
1	SALD_LOCD	Código de localidad del Saldo	PK	C	4		Obligatorio
2	SALD_ANO	Año del Saldo	PK	C	2		Obligatorio
3	SALD_MES	Mes del Saldo	PK	C	2		Obligatorio
4	SALD_PLAN_CODI	Código del la cuenta Contable	PK	VC	15		Obligatorio
5	SALD_PLAN_FOND	Fondo de la cuenta Contable	PK	C	1		Obligatorio
6	SALD_MONT_DEBE	Saldo del debe	E	ND	15,2		Opcional
7	SALD_MONT_HABE	Saldo del haber	E	ND	15,2		Opcional

OBSERVACIONES:

TIPO:	FORMATO GENERAL	FORMATO NUMÉRICO
PK → Clave Primaria FK → Clave Foránea E → Elemento de Dato	N → Numérico C → Char VC → VarChar D → Date	I → Integer S → Smallint D → Decimal M → Money

14.4.2 Tabla de Documentos (cglm_docu)

ARMADA DEL ECUADOR	DICCIONARIO DE DATOS	Página 1 de 1 Fecha de Elaboración: 09/09/2000
AUTOR: PROTCOM-ESPOL **Desarrollador:** Walter Oswaldo Morales Vera	**PROYECTO CANOPUS**	**SISTEMA DE INFORMACIÓN GERENCIAL (Módulo de Contabilidad)** **VERSIÓN 2.0**

NOMBRE DE LA TABLA	TIPO TABLA	LONGITUD DEL REGISTRO	MEDIO DE AMACENAMIENTO	MEDIO DE RESPALDO
CGLM_DOCU	Maestra	56 Bytes	- Disco Duro	- Cinta Magnética - CdWriter

DESCRIPCIÓN: Contiene los datos de las Embarcaciones.

DESCRIPCIÓN DEL REGISTRO

No.	CAMPO	DESCRIPCIÓN	TIPO	FORMATO		RANGOS VÁLIDOS	REGLAS DE VALIDACIÓN
1	DOCU_CODI	Código del documento	PK	C	4		Obligatorio
2	DOCU_DESC	Descripción del documento	E	VC	50		Obligatorio
3	DOCU_TIPO	Tipo del documento	E	C	1	1,2,3	1=No Contable 2 = Contable 3 = Proceso
4	DOCU_STAT	Estado del documento	E	C	1	A,E	A = Activo E = Eliminado

OBSERVACIONES:

TIPO:	FORMATO GENERAL	FORMATO NUMÉRICO
PK → Clave Primaria FK → Clave Foránea E → Elemento de Dato	N → Numérico C → Char VC → VarChar D → Date	I → Integer S → Smallint D → Decimal M → Money

14.4.3 Tabla de Grupos del Plan de Cuentas (cglm_grup)

ARMADA DEL ECUADOR	DICCIONARIO DE DATOS	Página 1 de 1 Fecha de Elaboración: 09/09/2000
AUTOR: PROTCOM-ESPOL **Desarrollador:** Walter Oswaldo Morales Vera	**PROYECTO CANOPUS**	**SISTEMA DE INFORMACIÓN GERENCIAL (Módulo de Contabilidad)** **VERSIÓN 2.0**

NOMBRE DE LA TABLA	TIPO TABLA	LONGITUD DEL REGISTRO	MEDIO DE AMACENAMIENTO	MEDIO DE RESPALDO
CGLM_GRUP	Maestra	104 Bytes	- Disco Duro	- Cinta Magnética - CdWriter

DESCRIPCIÓN: Contiene los datos de los Grupos Contables y Presupuestarios.

DESCRIPCIÓN DEL REGISTRO

No.	CAMPO	DESCRIPCIÓN	TIPO	FORMATO		RANGOS VÁLIDOS	REGLAS DE VALIDACIÓN
1	GRUP_CODI	Código del grupo	PK	C	1		Obligatorio
2	GRUP_DESC	Descripción del grupo	E	VC	100		Obligatorio
3	GRUP_CONT_PRES	Si el grupo es contable o presupuestario	E	C	1	C,P	C = Contable P = Presupuestario
4	GRUP_SALD	Tipo de saldo del grupo	E	C	1	D,H,N	D=debe H=Haber N=Ninguno
5	GRUP_STAT	Estado del grupo	E	C	1	A,E	A = Activo E = Eliminado

OBSERVACIONES:

TIPO:	FORMATO GENERAL	FORMATO NUMÉRICO
PK → Clave Primaria FK → Clave Foránea E → Elemento de Dato	N → Numérico C → Char VC → VarChar D → Date	I → Integer S → Smallint D → Decimal M → Money

14.4.4 Tabla de Equivalentes (cglm_masc)

ARMADA DEL ECUADOR	DICCIONARIO DE DATOS	Página 1 de 2 Fecha de Elaboración: 09/09/2000
AUTOR: PROTCOM-ESPOL **Desarrollador:** Walter Oswaldo Morales Vera	**PROYECTO CANOPUS**	**SISTEMA DE INFORMACIÓN GERENCIAL (Módulo de Contabilidad)** **VERSIÓN 2.0**

NOMBRE DE LA TABLA	TIPO TABLA	LONGITUD DEL REGISTRO	MEDIO DE AMACENAMIENTO	MEDIO DE RESPALDO
CGLM_MASC	Maestra	135 Bytes	- Disco Duro	- Cinta Magnética - CdWriter

DESCRIPCIÓN: Contiene los datos de Los Equivalentes de las Cuentas Contables.

DESCRIPCIÓN DEL REGISTRO

No.	CAMPO	DESCRIPCIÓN	TIPO	FORMATO		RANGOS VÁLIDOS	REGLAS DE VALIDACIÓN
1	MASC_MAYO_GRUP	Código de Grupo	PK,FK	C	2		Debe de existir en Cglm_masc_mayo
2	MASC_MAYO_SUBS	Código de Sub-Grupo	PK,FK	C	2		Debe de existir en Cglm_masc_mayo
3	MASC_MAYO_CODI	Código de Mayor General	PK,FK	C	2		Debe de existir en Cglm_masc_mayo
4	MASC_SECU	Secuencia	PK	C	2		Secuencial
5	MASC_PLAN_CODI	Código de Plan de Cuentas	FK	VC	15		Debe de existir en Cglm_plan_ctas
6	MASC_PLAN_FOND	Fondo del Plan de Cuentas	FK	C	1		Debe de existir en Cglm_plan_ctas

OBSERVACIONES:

TIPO:	FORMATO GENERAL	FORMATO NUMÉRICO
PK → Clave Primaria FK → Clave Foránea E → Elemento de Dato	N → Numérico C → Char VC → VarChar D → Date	I → Integer S → Smallint D → Decimal M → Money

ARMADA DEL ECUADOR	DICCIONARIO DE DATOS	Página 2 de 2 Fecha de Elaboración: 09/09/2000
AUTOR: PROTCOM-ESPOL **Desarrollador:** Walter Oswaldo Morales Vera	**PROYECTO CANOPUS**	**SISTEMA DE INFORMACIÓN GERENCIAL (Módulo de Contabilidad)** **VERSIÓN 2.0**

DESCRIPCIÓN: Contiene los datos de Los Equivalentes de las Cuentas Contables.

DESCRIPCIÓN DEL REGISTRO

No.	CAMPO	DESCRIPCIÓN	TIPO	FORMATO		RANGOS VÁLIDOS	REGLAS DE VALIDACIÓN
7	MASC_DESC	Descripción	E	VC	100		Obligatorio
8	MASC_FECH_CREA	Fecha de creación	E	D	2		Obligatorio
9	MASC_USER	Usuario que ingreso	E	C	8		Obligatorio
10	MASC_START	Estado	E	C	1	A,E	A=Activo E=Eliminado

OBSERVACIONES:

TIPO:	FORMATO GENERAL	FORMATO NUMÉRICO
PK → Clave Primaria FK → Clave Foránea E → Elemento de Dato	N → Numérico C → Char VC → VarChar D → Date	I → Integer S → Smallint D → Decimal M → Money

14.4.5 Tabla de Grupos de Equivalentes (cglm_masc_grup)

ARMADA DEL ECUADOR	DICCIONARIO DE DATOS	Página 1 de 1 Fecha de Elaboración: 09/09/2000
AUTOR: PROTCOM-ESPOL **Desarrollador:** Walter Oswaldo Morales Vera	**PROYECTO CANOPUS**	**SISTEMA DE INFORMACIÓN GERENCIAL (Módulo de Contabilidad)** **VERSIÓN 2.0**

NOMBRE DE LA TABLA	TIPO TABLA	LONGITUD DEL REGISTRO	MEDIO DE AMACENAMIENTO	MEDIO DE RESPALDO
CGLM_MASC_GRUP	Maestra	103 Bytes	- Disco Duro	- Cinta Magnética - CdWriter

DESCRIPCIÓN: Contiene los datos de los Grupos de Equivalentes.

DESCRIPCIÓN DEL REGISTRO

No.	CAMPO	DESCRIPCIÓN	TIPO	FORMATO		RANGOS VÁLIDOS	REGLAS DE VALIDACIÓN
1	MASC_GRUP_CODI	Código	PK	C	2		Obligatorio
2	MASC_GRUP_DESC	Descripción	E	VC	100		Obligatorio
3	MASC_GRUP_STAT	Estado	E	C	1	A,E	A=Activo E=Eliminado

OBSERVACIONES:

TIPO:	FORMATO GENERAL	FORMATO NUMÉRICO
PK → Clave Primaria FK → Clave Foránea E → Elemento de Dato	N → Numérico C → Char VC → VarChar D → Date	I → Integer S → Smallint D → Decimal M → Money

14.4.6 Tabla de Sub-grupos de Equivalentes (cglm_masc_subs)

ARMADA DEL ECUADOR	DICCIONARIO DE DATOS	Página 1 de 1 Fecha de Elaboración: 09/09/2000
AUTOR: PROTCOM-ESPOL **Desarrollador:** Walter Oswaldo Morales Vera	**PROYECTO CANOPUS**	**SISTEMA DE INFORMACIÓN GERENCIAL (Módulo de Contabilidad)** **VERSIÓN 2.0**

DESCRIPCIÓN: Contiene los datos de los Sub-Grupos de Equivalentes.

DESCRIPCIÓN DEL REGISTRO

No.	CAMPO	DESCRIPCIÓN	TIPO	FORMATO		RANGOS VÁLIDOS	REGLAS DE VALIDACIÓN
1	MASC_SUBS_GRUP	Grupo del Equivalente.	PK,FK	C	2		Debe de existir en Cglm_masc_grup
2	MASC_SUBS_CODI	Secuencia del Sub-Grupo	FK	C	2		Obligatorio
3	MASC_SUBS_DESC	Descripción del Sub-Grupo	E	VC	100		Obligatorio
4	MASC_SUBS_STAT	Estado del Sub-Grupo	E	C	1	A,E	A=Activo E=Eliminado

OBSERVACIONES:

TIPO:	FORMATO GENERAL	FORMATO NUMÉRICO
PK → Clave Primaria FK → Clave Foránea E → Elemento de Dato	N → Numérico C → Char VC → VarChar D → Date	I → Integer S → Smallint D → Decimal M → Money

14.4.7 Tabla de Mayor General de Equivalentes (Cglm_Masc_Mayo)

ARMADA DEL ECUADOR	DICCIONARIO DE DATOS	Página 1 de 1 Fecha de Elaboración: 09/09/2000
AUTOR: PROTCOM-ESPOL **Desarrollador:** Walter Oswaldo Morales Vera	**PROYECTO CANOPUS**	**SISTEMA DE INFORMACIÓN GERENCIAL (Módulo de Contabilidad)** **VERSIÓN 2.0**

DESCRIPCIÓN: Contiene los datos del Mayor General de los Equivalentes.

DESCRIPCIÓN DEL REGISTRO

No.	CAMPO	DESCRIPCIÓN	TIPO	FORMATO		RANGOS VÁLIDOS	REGLAS DE VALIDACIÓN
1	MASC_MAYO_GRUP	Grupo del Equivalente	PK,FK	C	2		Debe de existir en Cglm_masc_subs
2	MASC_MAYO_SUBS	SubGrupo del Equivalente	PK,FK	C	2		Debe de existir en Cglm_masc_subs
3	MASC_MAYO_CODI	Código del mayor general	PK	C	2		Obligatorio
4	MASC_MAYO_DESC	Descripción del mayor general	E	VC	100		Obligatorio
5	MASC_MAYO_STAT	Estado del mayor general	E	C	1	A,E	A=Activo E=Eliminado

OBS13ERVACIÓNES:

TIPO:	FORMATO GENERAL	FORMATO NUMÉRICO
PK → Clave Primaria FK → Clave Foránea E → Elemento de Dato	N → Numérico C → Char VC → VarChar D → Date	I → Integer S → Smallint D → Decimal M → Money

14.4.8 Tabla de Mayor General del Plan de Cuentas (cglm_mayo_gene)

ARMADA DEL ECUADOR	DICCIONARIO DE DATOS	Página 1 de 1 Fecha de Elaboración: 09/09/2000
AUTOR: PROTCOM-ESPOL **Desarrollador:** Walter Oswaldo Morales Vera	**PROYECTO CANOPUS**	**SISTEMA DE INFORMACIÓN GERENCIAL (Módulo de Contabilidad) VERSIÓN 2.0**

NOMBRE DE LA TABLA	TIPO TABLA	LONGITUD DEL REGISTRO	MEDIO DE AMACENAMIENTO	MEDIO DE RESPALDO
CGLM_MAYO_GENE	Maestra	105 Bytes	- Disco Duro	- Cinta Magnética - CdWriter

DESCRIPCIÓN: Contiene los datos del Mayor General del Plan de Cuentas.

DESCRIPCIÓN DEL REGISTRO

No.	CAMPO	DESCRIPCIÓN	TIPO	FORMATO		RANGOS VÁLIDOS	REGLAS DE VALIDACIÓN
1	MAYO_GRUP _CODI	Grupo del Plan de Cuentas	PK,FK	C	1		Debe de existir en Cglm_Subs_Grup
2	MAYO_SUBS_CODI	Sub-Grupo del Plan de Cuentas	PK,FK	C	1		Debe de existir en Cglm_Subs_Grup
3	MAYO_CODI	Código del mayor general	PK	C	2		Obligatorio
4	MAYO_DESC	Descripción del mayor general	E	VC	100		Obligatorio
5	MAYO_STAT	Estado del mayor general	E	C	1		A=Activo E=Eliminado

OBSERVACIONES:

TIPO:	FORMATO GENERAL	FORMATO NUMÉRICO
PK → Clave Primaria FK → Clave Foránea E → Elemento de Dato	N → Numérico C → Char VC → VarChar D → Date	I → Integer S → Smallint D → Decimal M → Money

14.4.9 Tabla del Plan de Cuentas (cglm_plan_ctas)

ARMADA DEL ECUADOR	DICCIONARIO DE DATOS	Página 1 de 2 Fecha de Elaboración: 09/09/2000
AUTOR: PROTCOM-ESPOL **Desarrollador:** Walter Oswaldo Morales Vera	**PROYECTO CANOPUS**	**SISTEMA DE INFORMACIÓN GERENCIAL (Módulo de Contabilidad)** **VERSIÓN 2.0**

NOMBRE DE LA TABLA	TIPO TABLA	LONGITUD DEL REGISTRO	MEDIO DE AMACENAMIENTO	MEDIO DE RESPALDO
CGLM_PLAN_CTAS	Maestra	153 Bytes	- Disco Duro	- Cinta Magnética - CdWriter

DESCRIPCIÓN: Contiene los datos del Plan de Cuentas.

DESCRIPCIÓN DEL REGISTRO

No.	CAMPO	DESCRIPCIÓN	TIPO	FORMATO		RANGOS VÁLIDOS	REGLAS DE VALIDACIÓN
1	PLAN_CODI	Código	PK	VC	15		Obligatorio
2	PLAN_FOND	Tipo de Fondo	PK	C	1	1,2,3	1=Ordinario 2=Reservado 3=Ninguno
3	PLAN_GRUP_CODI	Grupo de La Cuenta Contable	FK	C	1		Debe de existir en Cglm_mayo_gene
4	PLAN_SUBS_CODI	Sub-Grupo de La Cuenta Contable	FK	C	1		Debe de existir en Cglm_mayo_gene
5	PLAN_MAYO_CODI	Mayor General de La Cuenta Contable	FK	C	2		Debe de existir en Cglm_mayo_gene
6	PLAN_DESC	Descripción	E	VC	100		Obligatorio

OBSERVACIONES:

TIPO:	FORMATO GENERAL	FORMATO NUMÉRICO
PK → Clave Primaria FK → Clave Foránea E → Elemento de Dato	N → Numérico C → Char VC → VarChar D → Date	I → Integer S → Smallint D → Decimal M → Money

ARMADA DEL ECUADOR	DICCIONARIO DE DATOS	Página 2 de 2 Fecha de Elaboración: 09/09/2000
AUTOR: PROTCOM-ESPOL **Desarrollador:** Walter Oswaldo Morales Vera	**PROYECTO CANOPUS**	**SISTEMA DE INFORMACIÓN GERENCIAL (Módulo de Contabilidad)** **VERSIÓN 2.0**

DESCRIPCIÓN: Contiene los datos del Plan de Cuentas.

DESCRIPCIÓN DEL REGISTRO

No.	CAMPO	DESCRIPCIÓN	TIPO	FORMATO		RANGOS VÁLIDOS	REGLAS DE VALIDACIÓN
7	PLAN_NOME_CORT	Nombre corto de la cuenta	E	C	20		Obligatorio
8	PLAN_FECH_CREA	Fecha de creación de la cuenta	E	D	2		Obligatorio
9	PLAN_AFEC	Tipo de afectación Grupo o Movimiento	E	C	1		Grupo Movimiento
10	PLAN_TIPO_SALD	Tipo de saldo de deudor o acreedor	E	C	1	D,H	D= Debe H= Haber
11	PLAN_USER	Usuario que ingreso la cuenta	E	C	8		Obligatorio
12	PLAN_STAT	Estado de la cuenta	E	C	1	A,E	A=Activo E=Eliminado

OBSERVACIONES:

TIPO:	FORMATO GENERAL	FORMATO NUMÉRICO
PK → Clave Primaria FK → Clave Foránea E → Elemento de Dato	N → Numérico C → Char VC → VarChar D → Date	I → Integer S → Smallint D → Decimal M → Money

14.4.10 Tabla de Sub grupos de Plan de Cuentas (cglm_subs_grup)

ARMADA DEL ECUADOR	DICCIONARIO DE DATOS	Página 1 de 1 Fecha de Elaboración: 09/09/2000
AUTOR: PROTCOM-ESPOL **Desarrollador:** Walter Oswaldo Morales Vera	**PROYECTO CANOPUS**	**SISTEMA DE INFORMACIÓN GERENCIAL (Módulo de Contabilidad)** **VERSIÓN 2.0**

NOMBRE DE LA TABLA	TIPO TABLA	LONGITUD DEL REGISTRO	MEDIO DE AMACENAMIENTO	MEDIO DE RESPALDO
CGLM_SUBS_GRUP	Maestra	104 Bytes	- Disco Duro	- Cinta Magnética - CdWriter

DESCRIPCIÓN: Contiene los datos de las Embarcaciones.

DESCRIPCIÓN DEL REGISTRO

No.	CAMPO	DESCRIPCIÓN	TIPO	FORMATO		RANGOS VÁLIDOS	REGLAS DE VALIDACIÓN
1	SUBS_GRUP_CODI	Grupo del Plan de Cuentas	PK,FK	C	1		Debe de existir en la tabla Cglm_grup
2	SUBS_CODI	Código del subgrupo	PK	C	1		Obligatorio
3	SUBS_DESC	Descripción del subgrupo	E	VC	100		Obligatorio
4	SUBS_SALD	Tipo de saldo del sub-grupo	E	C	1	D,H,N	D= Debe H=Haber N =Ninguno
5	SUBS_STAT	Estado del sub-grupo	E	C	1	A,E	A=Activo E=Eliminado

OBSERVACIONES:

TIPO:	FORMATO GENERAL	FORMATO NUMÉRICO
PK → Clave Primaria FK → Clave Foránea E → Elemento de Dato	N → Numérico C → Char VC → VarChar D → Date	I → Integer S → Smallint D → Decimal M → Money

14.4.11 Tabla de Saldos Contables (cglh_sald_cont)

ARMADA DEL ECUADOR		DICCIONARIO DE DATOS	Página 1 de 1 Fecha de Elaboración: 09/09/2000
AUTOR: PROTCOM-ESPOL **Desarrollador:** Walter Oswaldo Morales Vera	**PROYECTO CANOPUS**	**SISTEMA DE INFORMACIÓN GERENCIAL (Módulo de Contabilidad)** **VERSIÓN 2.0**	

NOMBRE DE LA TABLA	TIPO TABLA	LONGITUD DEL REGISTRO	MEDIO DE AMACENAMIENTO	MEDIO DE RESPALDO
CGLH_SALD_CONT	Histórica	54 Bytes	- Disco Duro	- Cinta Magnética - CdWriter

DESCRIPCIÓN: Contiene los datos de lo saldos de las Cuentas Contables por Año y Mes.

DESCRIPCIÓN DEL REGISTRO

No.	CAMPO	DESCRIPCIÓN	TIPO	FORMATO		RANGOS VÁLIDOS	REGLAS DE VALIDACIÓN
1	SALD_LOCD	Código de localidad del Saldo	PK,FK	C	4		Debe de existir en Rhum_locd
2	SALD_ANO	Año del Saldo	PK	C	2		Obligatorio
3	SALD_MES	Mes del Saldo	PK	C	2		Obligatorio
4	SALD_PLAN_CODI	Código del la cuenta Contable	PK,FK	VC	15		Debe de existir en Cglm_plan_ctas
5	SALD_PLAN_FOND	Fondo de la cuenta Contable	PK,FK	C	1		Debe de existir en Cglm_plan_ctas
6	SALD_MONT_DEBE	Saldo del debe	E	ND	15,2		Opcional
7	SALD_MONT_HABE	Saldo del haber	E	ND	15,2		Opcional

OBSERVACIONES:

TIPO:	FORMATO GENERAL	FORMATO NUMÉRICO
PK → Clave Primaria FK → Clave Foránea E → Elemento de Dato	N → Numérico C → Char VC → VarChar D → Date	I → Integer S → Smallint D → Decimal M → Money

14.5. Tablas de Inventario

14.5.1 Tabla de Bodegas (Invm_bode)

ARMADA DEL ECUADOR	DICCIONARIO DE DATOS	Página 1 de 2 Fecha de Elaboración: 09/09/2000
AUTOR: PROTCOM-ESPOL **Desarrollador:** Walter Oswaldo Morales Vera	**PROYECTO CANOPUS**	**SISTEMA DE INFORMACIÓN GERENCIAL (Módulo de Inventario)** **VERSIÓN 2.0**

NOMBRE DE LA TABLA	TIPO TABLA	LONGITUD DEL REGISTRO	MEDIO DE ALMACENAMIENTO	MEDIO DE RESPALDO
INVM_BODE	Maestro	149 Bytes	- Disco Duro	- Cinta Magnética - CdWriter

DESCRIPCIÓN: Maestros de Bodegas

DESCRIPCIÓN DEL REGISTRO

No.	CAMPO	DESCRIPCIÓN	TIPO	FORMATO		RANGOS VÁLIDOS	REGLAS DE VALIDACIÓN
1	Bode_Codi	Código de la bodega	PK	C	2		Obligatorio
2	Bode_Desc	Descripción de la bodega	E	VC	70		Obligatorio
3	Bode_Tipo	Tipo de bodega	FK	C	2		Obligatorio
4	Bode_Item	Tipo de ítem de la bodega	FK	C	3		Obligatorio
5	Bode_Cate	Categoría de la bodega	FK	C	2		Obligatorio
6	Bode_Escu	Escuadrón dueño de la bodega	FK	C	4		Obligatorio

OBSERVACIONES: Esta tabla pertenece al módulo de Inventario de Repuestos

TIPO:	FORMATO GENERAL	FORMATO NUMÉRICO
PK → Clave Primaria FK → Clave Foránea E → Elemento de Dato	N → Numérico C → Char VC → VarChar D → Date	I → Integer S → Smallint D → Decimal M → Money

ARMADA DEL ECUADOR	DICCIONARIO DE DATOS	Página 2 de 2 Fecha de Elaboración: 09/09/2000
AUTOR: PROTCOM-ESPOL **Desarrollador:** Walter Oswaldo Morales Vera	**PROYECTO CANOPUS**	**SISTEMA DE INFORMACIÓN GERENCIAL (Módulo de Inventario)** **VERSIÓN 2.0**

NOMBRE DE LA TABLA	TIPO TABLA	LONGITUD DEL REGISTRO	MEDIO DE ALMACENAMIENTO	MEDIO DE RESPALDO
INVM_BODE	Maestro	149 Bytes	- Disco Duro	- Cinta Magnética - CdWriter

DESCRIPCIÓN: Contiene los datos de las embarcaciones.

DESCRIPCIÓN DEL REGISTRO

No.	CAMPO	DESCRIPCIÓN	TIPO	FORMATO		RANGOS VÁLIDOS	REGLAS DE VALIDACIÓN
7	Bode_Unid	Unidad dueña de la bodega	FK	C	4		Obligatorio
8	Bode_Resp	Usuario responsable de la bodega	FK	VC	20		Obligatorio
9	Bode_Telf	Teléfono de la bodega	E	VC	40		Obligatorio
10	Bode_Stat	Estado de la bodega	E	C	1		Obligatorio
11	Bode_Pres	Si la bodega realiza préstamo de herramientas	E	C	1		Obligatorio

OBSERVACIONES: Esta tabla pertenece al módulo de Inventario de Repuestos

TIPO:	FORMATO GENERAL	FORMATO NUMÉRICO
PK → Clave Primaria FK → Clave Foránea E → Elemento de Dato	N → Numérico C → Char VC → VarChar D → Date	I → Integer S → Smallint D → Decimal M → Money

14.5.2 Tabla de Material (invm_mate)

ARMADA DEL ECUADOR	DICCIONARIO DE DATOS	Página 1 de 1 Fecha de Elaboración: 09/09/2000
AUTOR: PROTCOM-ESPOL **Desarrollador:** Walter Oswaldo Morales Vera	**PROYECTO CANOPUS**	**SISTEMA DE INFORMACIÓN GERENCIAL (Módulo de Inventario)** **VERSIÓN 2.0**

NOMBRE DE LA TABLA	TIPO TABLA	LONGITUD DEL REGISTRO	MEDIO DE ALMACENAMIENTO	MEDIO DE RESPALDO
INVM_MATE	Maestro	24 Bytes	- Disco Duro	- Cinta Magnética - CdWriter

DESCRIPCIÓN: Contiene los datos de los materiales componentes

DESCRIPCIÓN DEL REGISTRO

No.	CAMPO	DESCRIPCIÓN	TIPO	FORMATO		RANGOS VÁLIDOS	REGLAS DE VALIDACIÓN
1	Mate_Codi	Código de material componente	PK	C	3		Obligatorio
2	Mate_Desc	Descripción del material componente	E	C	20		Obligatorio
3	Mate_Stat	Estado del material componente	E	C	1		Obligatorio

OBSERVACIONES: Esta tabla pertenece al módulo de Inventario de Repuestos

TIPO:	FORMATO GENERAL	FORMATO NUMÉRICO
PK → Clave Primaria FK → Clave Foránea E → Elemento de Dato	N → Numérico C → Char VC → VarChar D → Date	I → Integer S → Smallint D → Decimal M → Money

14.5.3 Tabla de Repuestos (Invm_repu)

ARMADA DEL ECUADOR	DICCIONARIO DE DATOS	Página 1 de 4 Fecha de Elaboración: 09/09/2000
AUTOR: PROTCOM-ESPOL **Desarrollador:** Walter Oswaldo Morales Vera	**PROYECTO CANOPUS**	**SISTEMA DE INFORMACIÓN GERENCIAL (Módulo de Inventario)** **VERSIÓN 2.0**

NOMBRE DE LA TABLA	TIPO TABLA	LONGITUD DEL REGISTRO	MEDIO DE ALMACENAMIENTO	MEDIO DE RESPALDO
INVM_REPU	Maestro	936,6 Bytes	- Disco Duro	- Cinta Magnética - CdWriter

DESCRIPCIÓN: Contiene los datos de los Repuestos

DESCRIPCIÓN DEL REGISTRO

No.	CAMPO	DESCRIPCIÓN	TIPO	FORMATO		RANGOS VÁLIDOS	REGLAS DE VALIDACIÓN
1	Repu_Secu	Secuencia de repuestos	PK	I			Obligatorio
2	Repu_Fede_Numb	National Stock Number	E	C	13		Obligatorio
3	Repu_Fina	Código de finalidad	FK	C	2		Obligatorio
4	Repu_Deno	Código de denominación	FK	C	6		Obligatorio
5	Repu_Naci_Extr	Código de procedencia	FK	C	2		Obligatorio
6	Repu_Marc	Código de marca	FK	C	4		Obligatorio
7	Repu_Mate	Código de material componente	FK	C	3		Obligatorio
8	Repu_Clas	Clasificación del repuesto	E	C	1		Obligatorio
9	Repu_Tipo	Tipo de repuesto	FK	C	3		Obligatorio

OBSERVACIONES: Esta tabla pertenece al módulo de Inventario de Repuestos

TIPO:	FORMATO GENERAL	FORMATO NUMÉRICO
PK → Clave Primaria FK → Clave Foránea E → Elemento de Dato	N → Numérico C → Char VC → VarChar D → Date	I → Integer S → Smallint D → Decimal M → Money

ARMADA DEL ECUADOR	DICCIONARIO DE DATOS	Página 2 de 4 Fecha de Elaboración: 09/09/2000
AUTOR: PROTCOM-ESPOL **Desarrollador:** Walter Oswaldo Morales Vera	**PROYECTO CANOPUS**	**SISTEMA DE INFORMACIÓN GERENCIAL (Módulo de Inventario)** **VERSIÓN 2.0**

NOMBRE DE LA TABLA	TIPO TABLA	LONGITUD DEL REGISTRO	MEDIO DE ALMACENAMIENTO	MEDIO DE RESPALDO
INVM_REPU	Maestro	936,6 Bytes	- Disco Duro	- Cinta Magnética - CdWriter

DESCRIPCIÓN: Contiene los datos de los Repuestos

DESCRIPCIÓN DEL REGISTRO

No.	CAMPO	DESCRIPCIÓN	TIPO	FORMATO		RANGOS VÁLIDOS	REGLAS DE VALIDACIÓN
10	Repu_Desc	Descripción del repuesto	E	VC	250		Obligatorio
11	Repu_Mode	Modelo del repuesto	E	VC	20		Obligatorio
12	Repu_Exis_Inic	Existencia inicial del repuesto	E	D	9,2		Obligatorio
13	Repu_Exis_Ante	Existencia anterior del repuesto	E	D	9,2		Obligatorio
14	Repu_Exis_Tota	Existencia total del repuesto	E	D	9,2		Obligatorio
15	Repu_Exis_Tran	Existencia en tránsito del repuesto	E	D	9,2		Obligatorio
16	Repu_Prec_Ante	Precio anterior del repuesto	E	D	32,4		Obligatorio
17	Repu_Prec_Actu	Precio actual del repuesto	E	D	32,4		Obligatorio
18	Repu_Tiem_Repo	Tiempo de reposición del repuesto	E	D	10		Obligatorio
19	Repu_Tiem_Maxi	Tiempo máximo almacenamiento	E	D	9		Obligatorio
20	Repu_Numb_Hora	Numero de horas de trabajo	E	D	9		Obligatorio

OBSERVACIONES: Esta tabla pertenece al módulo de Inventario de Repuestos

TIPO:	FORMATO GENERAL	FORMATO NUMÉRICO
PK → Clave Primaria FK → Clave Foránea E → Elemento de Dato	N → Numérico C → Char VC → VarChar D → Date	I → Integer S → Smallint D → Decimal M → Money

ARMADA DEL ECUADOR	DICCIONARIO DE DATOS	Página 3 de 4 Fecha de Elaboración: 09/09/2000
AUTOR: PROTCOM-ESPOL **Desarrollador:** Walter Oswaldo Morales Vera	**PROYECTO CANOPUS**	**SISTEMA DE INFORMACIÓN GERENCIAL (Módulo de Inventario)** **VERSIÓN 2.0**

NOMBRE DE LA TABLA	TIPO TABLA	LONGITUD DEL REGISTRO	MEDIO DE ALMACENAMIENTO	MEDIO DE RESPALDO
INVM_REPU	Maestro	936,6 Bytes	- Disco Duro	- Cinta Magnética - CdWriter

DESCRIPCIÓN: Contiene los datos de las embarcaciones.

DESCRIPCIÓN DEL REGISTRO

No.	CAMPO	DESCRIPCIÓN	TIPO	FORMATO		RANGOS VÁLIDOS	REGLAS DE VALIDACIÓN
21	Repu_Dura_Envo	Tiempo de duración de la envoltura del repuesto	E	D	9		Obligatorio
22	Repu_Temp_Mini	Temperatura mínima que soporta el repuesto	E	VC	7		Obligatorio
23	Repu_Temp_Maxi	Temperatura máxima que soporta el repuesto	E	VC	7		Obligatorio
24	Repu_Hume	Humedad de ambiente del repuesto	E	VC	7		Obligatorio
25	Repu_Cond_Espe	Condiciones especiales de almacenamiento	E	VC	250		Obligatorio
26	Repu_Oper	Condiciones de operación dentro de la bodega	E	VC	250		Obligatorio
27	Repu_Fech_Ulco	Fecha de la última compra	E	D			Obligatorio

OBSERVACIONES: Esta tabla pertenece al módulo de Inventario de Repuestos

TIPO:	FORMATO GENERAL	FORMATO NUMÉRICO
PK → Clave Primaria FK → Clave Foránea E → Elemento de Dato	N → Numérico C → Char VC → VarChar D → Date	I → Integer S → Smallint D → Decimal M → Money

ARMADA DEL ECUADOR	DICCIONARIO DE DATOS	Página 3 de 4 Fecha de Elaboración: 09/09/2000
AUTOR: PROTCOM-ESPOL **Desarrollador:** Walter Oswaldo Morales Vera	**PROYECTO CANOPUS**	**SISTEMA DE INFORMACIÓN GERENCIAL (Módulo de Inventario)** **VERSIÓN 2.0**

NOMBRE DE LA TABLA	TIPO TABLA	LONGITUD DEL REGISTRO	MEDIO DE ALMACENAMIENTO	MEDIO DE RESPALDO
INVM_REPU	Maestro	936,6 Bytes	- Disco Duro	- Cinta Magnética - CdWriter

DESCRIPCIÓN: Contiene los datos de las embarcaciones.

DESCRIPCIÓN DEL REGISTRO

No.	CAMPO	DESCRIPCIÓN	TIPO	FORMATO		RANGOS VÁLIDOS	REGLAS DE VALIDACIÓN
28	Repu_Fech_Ulin	Fecha del ultimo ingreso	E	D			Obligatorio
29	Repu_Fech_Uleg	Fecha del ultimo egreso	E	D			Obligatorio
30	Repu_Fech_Crea	Fecha de creacion	E	D			Obligatorio
31	Repu_Fech_Prod	Fecha de producción	E	D			Obligatorio

OBSERVACIONES: Esta tabla pertenece al módulo de Inventario de Repuestos

TIPO:	FORMATO GENERAL	FORMATO NUMÉRICO
PK → Clave Primaria FK → Clave Foránea E → Elemento de Dato	N → Numérico C → Char VC → VarChar D → Date	I → Integer S → Smallint D → Decimal M → Money

ARMADA DEL ECUADOR	DICCIONARIO DE DATOS	Página 4 de 4 Fecha de Elaboración: 09/09/2000
AUTOR: PROTCOM-ESPOL **Desarrollador:** Walter Oswaldo Morales Vera	**PROYECTO CANOPUS**	**SISTEMA DE INFORMACIÓN GERENCIAL (Módulo de Inventario)** **VERSIÓN 2.0**

NOMBRE DE LA TABLA	TIPO TABLA	LONGITUD DEL REGISTRO	MEDIO DE ALMACENAMIENTO	MEDIO DE RESPALDO
INVM_REPU	Maestro	936,6 Bytes	- Disco Duro	- Cinta Magnética - CdWriter

DESCRIPCIÓN: Contiene los datos de las embarcaciones.

DESCRIPCIÓN DEL REGISTRO

No.	CAMPO	DESCRIPCIÓN	TIPO	FORMATO		RANGOS VÁLIDOS	REGLAS DE VALIDACIÓN
32	Repu_Fech_Expi	Fecha de expiración	E	D			Obligatorio
33	Repu_Unid_Temp	Temperatura de almacenamiento del repuesto	FK	C	3		Obligatorio
34	Repu_Vece_Invt	Número de veces de inventario	E	C	1		Obligatorio
35	Repu_Stat	Status del repuesto	E	C	1		Obligatorio
36	Repu_clas_subc		E	C	2		Obligatorio

OBSERVACIONES: Esta tabla pertenece al módulo de Inventario de Repuestos

TIPO:	FORMATO GENERAL	FORMATO NUMÉRICO
PK → Clave Primaria FK → Clave Foránea E → Elemento de Dato	N → Numérico C → Char VC → VarChar D → Date	I → Integer S → Smallint D → Decimal M → Money

14.5.4 Tabla de Tipos de Repuestos (Invm_tipo)

ARMADA DEL ECUADOR	DICCIONARIO DE DATOS	Página 1 de 1 Fecha de Elaboración: 09/09/2000
AUTOR: PROTCOM-ESPOL **Desarrollador:** Walter Oswaldo Morales Vera	**PROYECTO CANOPUS**	**SISTEMA DE INFORMACIÓN GERENCIAL (Módulo de Inventario)** **VERSIÓN 2.0**

NOMBRE DE LA TABLA	TIPO TABLA	LONGITUD DEL REGISTRO	MEDIO DE ALMACENAMIENTO	MEDIO DE RESPALDO
INVM_TIPO	Maestro	34 Bytes	- Disco Duro	- Cinta Magnética - CdWriter

DESCRIPCIÓN: Contiene los datos de las tipos de Repuestos

DESCRIPCIÓN DEL REGISTRO

No.	CAMPO	DESCRIPCIÓN	TIPO	FORMATO		RANGOS VÁLIDOS	REGLAS DE VALIDACIÓN
1	Tipo_Codi	Código de tipo	PK	C	3		Obligatorio
2	Tipo_Desc	Descripción del tipo	E	C	30		Obligatorio
3	Tipo_Stat	Status del tipo	E	C	1		Obligatorio

OBSERVACIONES: Esta tabla pertenece al módulo de Inventario de Repuestos

TIPO:	FORMATO GENERAL	FORMATO NUMÉRICO
PK → Clave Primaria FK → Clave Foránea E → Elemento de Dato	N → Numérico C → Char VC → VarChar D → Date	I → Integer S → Smallint D → Decimal M → Money

14.5.5 Tabla de Tipos de Bodega (Invm_tipo_bode)

ARMADA DEL ECUADOR	DICCIONARIO DE DATOS	Página 1 de 1 Fecha de Elaboración: 09/09/2000
AUTOR: PROTCOM-ESPOL **Desarrollador:** Walter Oswaldo Morales Vera	**PROYECTO CANOPUS**	**SISTEMA DE INFORMACIÓN GERENCIAL (Módulo de Inventario)** **VERSIÓN 2.0**

NOMBRE DE LA TABLA	TIPO TABLA	LONGITUD DEL REGISTRO	MEDIO DE ALMACENAMIENTO	MEDIO DE RESPALDO
INVM_TIPO_BODE	Maestro	63 Bytes	- Disco Duro	- Cinta Magnética - CdWriter

DESCRIPCIÓN: Contiene los tipos de bodega

DESCRIPCIÓN DEL REGISTRO

No.	CAMPO	DESCRIPCIÓN	TIPO	FORMATO		RANGOS VÁLIDOS	REGLAS DE VALIDACIÓN
1	Tipo_Bode_Codi	Código de tipo de bodega	PK	C	2		Obligatorio
2	Tipo_Bode_Jefe	Jefe del tipo de bodega	FK	VC	20		Obligatorio
3	Tipo_Bode_Desc	Descripción del tipo de bodega	E	VC	40		Obligatorio
4	Tipo_Bode_Stat	Status del tipo de bodega	E	C	1		Obligatorio

OBSERVACIONES: Esta tabla pertenece al módulo de Inventario de Repuestos

TIPO:	FORMATO GENERAL	FORMATO NUMÉRICO
PK → Clave Primaria FK → Clave Foránea E → Elemento de Dato	N → Numérico C → Char VC → VarChar D → Date	I → Integer S → Smallint D → Decimal M → Money

14.5.6 Tabla de Unidades (Invm_unid)

ARMADA DEL ECUADOR	DICCIONARIO DE DATOS	Página 1 de 1 Fecha de Elaboración: 09/09/2000
AUTOR: PROTCOM-ESPOL **Desarrollador:** Walter Oswaldo Morales Vera	**PROYECTO CANOPUS**	**SISTEMA DE INFORMACIÓN GERENCIAL (Módulo de Inventario)** **VERSIÓN 2.0**

NOMBRE DE LA TABLA	TIPO TABLA	LONGITUD DEL REGISTRO	MEDIO DE ALMACENAMIENTO	MEDIO DE RESPALDO
INVM_UNID	Maestro	45,2 Bytes	- Disco Duro	- Cinta Magnética - CdWriter

DESCRIPCIÓN: Contiene los datos de las Unidades

DESCRIPCIÓN DEL REGISTRO

No.	CAMPO	DESCRIPCIÓN	TIPO	FORMATO		RANGOS VÁLIDOS	REGLAS DE VALIDACIÓN
1	Unid_Codi	Código de la unidad	PK	C	3		Obligatorio
2	Unid_Desc	Descripción de la unidad	E	C	30		Obligatorio
3	Unid_Cant	Cantidad de la unidad	E	D	9,2		Obligatorio
4	Unid_Tipo	Tipo de unidad	E	C	2		Obligatorio
5	Unid_Stat	Status de la unidad	E	C	1		Obligatorio

OBSERVACIONES: Esta tabla pertenece al módulo de Inventario de Repuestos

TIPO:	FORMATO GENERAL	FORMATO NUMÉRICO
PK → Clave Primaria FK → Clave Foránea E → Elemento de Dato	N → Numérico C → Char VC → VarChar D → Date	I → Integer S → Smallint D → Decimal M → Money

14.5.7 Tabla de Movimientos (Invt_cmov)

ARMADA DEL ECUADOR	DICCIONARIO DE DATOS	Página 1 de 4 Fecha de Elaboración: 09/09/2000
AUTOR: PROTCOM-ESPOL **Desarrollador:** Walter Oswaldo Morales Vera	**PROYECTO CANOPUS**	**SISTEMA DE INFORMACIÓN GERENCIAL (Módulo de Inventario)** **VERSIÓN 2.0**

NOMBRE DE LA TABLA	TIPO TABLA	LONGITUD DEL REGISTRO	MEDIO DE ALMACENAMIENTO	MEDIO DE RESPALDO
INVT_CMOV	Transaccional	165 Bytes	- Disco Duro	- Cinta Magnética - CdWriter

DESCRIPCIÓN: Contiene los datos de los datos de la Cabecera de Movimientos

DESCRIPCIÓN DEL REGISTRO

No.	CAMPO	DESCRIPCIÓN	TIPO	FORMATO		RANGOS VÁLIDOS	REGLAS DE VALIDACIÓN
1	Cmov_Anio	Año	PK	C	4		Obligatorio
2	Cmov_Tdoc	Tipo de documento	PK	C	4		Obligatorio
3	Cmov_Ndoc	Número de documento	PK	I			Obligatorio
4	Cmov_Bode	Bodega	FK,PK	C	2		Obligatorio
5	Cmov_Tran_Codi	Tipo de transacción	FK	C	2		Obligatorio
6	Cmov_Boin_Boex	Bodega de destino	FK	C	2		Obligatorio
7	Cmov_Codi_Bene	Código del beneficiario	FK	C	4		Obligatorio
8	Cmov_Nume_Coti	Número de cotización	E				Obligatorio
9	Cmov_Fech	Fecha del movimiento	E	D			Obligatorio

OBSERVACIONES: Esta tabla pertenece al módulo de Inventario de Repuestos

TIPO:	FORMATO GENERAL	FORMATO NUMÉRICO
PK → Clave Primaria FK → Clave Foránea E → Elemento de Dato	N → Numérico C → Char VC → VarChar D → Date	I → Integer S → Smallint D → Decimal M → Money

ARMADA DEL ECUADOR	DICCIONARIO DE DATOS	Página 2 de 4 Fecha de Elaboración: 09/09/2000
AUTOR: PROTCOM-ESPOL **Desarrollador:** Walter Oswaldo Morales Vera	**PROYECTO CANOPUS**	**SISTEMA DE INFORMACIÓN GERENCIAL (Módulo de Inventario)** **VERSIÓN 2.0**

NOMBRE DE LA TABLA	TIPO TABLA	LONGITUD DEL REGISTRO	MEDIO DE ALMACENAMIENTO	MEDIO DE RESPALDO
INVT_CMOV	Transaccional	165 Bytes	- Disco Duro	- Cinta Magnética - CdWriter

DESCRIPCIÓN: Contiene los datos de los datos de la Cabecera de Movimientos

DESCRIPCIÓN DEL REGISTRO

No.	CAMPO	DESCRIPCIÓN	TIPO	FORMATO		RANGOS VÁLIDOS	REGLAS DE VALIDACIÓN
10	Cmov_Hora	Hora del movimiento	E	D			Obligatorio
11	Cmov_User	Código de usuario	E	C	8		Obligatorio
12	Cmov_Desc	Descripción del movimiento	E	VC	250		Obligatorio
13	Cmov_Tota	Total	E	D	32,4		Obligatorio
14	Cmov_Ref1	Referencia 1	E	C	20		Obligatorio
15	Cmov_Ref2	Referencia 2	E	C	20		Obligatorio
16	Cmov_Firm_Bode	Firma del Bodegero	FK	VC	20		Obligatorio
17	Cmov_Firm_Jefe	Firma del jefe	FK	VC	20		Obligatorio
18	Cmov_Nume_Lote	Número del lote	E	VC	20		Obligatorio
19	Cmov_Apli_Codi	Código de la aplicación	E	C	3		Obligatorio

OBSERVACIONES: Esta tabla pertenece al módulo de Inventario de Repuestos

TIPO:	FORMATO GENERAL	FORMATO NUMÉRICO
PK → Clave Primaria FK → Clave Foránea E → Elemento de Dato	N → Numérico C → Char VC → VarChar D → Date	I → Integer S → Smallint D → Decimal M → Money

ARMADA DEL ECUADOR	DICCIONARIO DE DATOS	Página 3 de 4 Fecha de Elaboración: 09/09/2000
AUTOR: PROTCOM-ESPOL **Desarrollador:** Walter Oswaldo Morales Vera	**PROYECTO CANOPUS**	**SISTEMA DE INFORMACIÓN GERENCIAL (Módulo de Inventario)** **VERSIÓN 2.0**

NOMBRE DE LA TABLA	TIPO TABLA	LONGITUD DEL REGISTRO	MEDIO DE ALMACENAMIENTO	MEDIO DE RESPALDO
INVT_CMOV	Transaccional	165 Bytes	- Disco Duro	- Cinta Magnética - CdWriter

DESCRIPCIÓN: Contiene los datos de los datos de la Cabecera de Movimientos

DESCRIPCIÓN DEL REGISTRO

No.	CAMPO	DESCRIPCIÓN	TIPO	FORMATO		RANGOS VÁLIDOS	REGLAS DE VALIDACIÓN
20	Cmov_Form_Pago	Forma de Pago	E	C	1		Obligatorio
21	Cmov_Anio_Pres	Año del presupuesto	FK	C	4		Obligatorio
22	Cmov_Plan_Codi	Código del plan	FK	C	10		Obligatorio
23	Cmov_Proy_Nume	Número de proyecto	FK	VC	20		Obligatorio
24	Cmov_Fase_Codi	Fase	FK	VC	20		Obligatorio
25	Cmov_Item_Codi	Item	FK	VC	20		Obligatorio
26	Cmov_Fond_Codi	Fondo	FK	VC	20		Obligatorio
27	Cmov_Part	Parte	FK	VC	20		Obligatorio
28	Cmov_Cred_Anio	Año del crédito	FK	C	4		Obligatorio
29	Cmov_Cred_Nume	Número de crédito	FK	I			Obligatorio
30	Cmov_Tipo_Mate	Tipo de material	E	C	3		Obligatorio
31	Cmov_Stat	Estado del registro	E	C	1		Obligatorio

OBSERVACIONES: Esta tabla pertenece al módulo de Inventario de Repuestos

TIPO:	FORMATO GENERAL	FORMATO NUMÉRICO
PK → Clave Primaria FK → Clave Foránea E → Elemento de Dato	N → Numérico C → Char VC → VarChar D → Date	I → Integer S → Smallint D → Decimal M → Money

ARMADA DEL ECUADOR	DICCIONARIO DE DATOS	Página 4 de 4 Fecha de Elaboración: 09/09/2000
AUTOR: PROTCOM-ESPOL **Desarrollador:** Walter Oswaldo Morales Vera	**PROYECTO CANOPUS**	**SISTEMA DE INFORMACIÓN GERENCIAL (Módulo de Inventario)** **VERSIÓN 2.0**

NOMBRE DE LA TABLA	TIPO TABLA	LONGITUD DEL REGISTRO	MEDIO DE ALMACENAMIENTO	MEDIO DE RESPALDO
INVT_CMOV	Transaccional	165 Bytes	- Disco Duro	- Cinta Magnética - CdWriter

DESCRIPCIÓN: Contiene los datos de los datos de la Cabecera de Movimientos

DESCRIPCIÓN DEL REGISTRO

No.	CAMPO	DESCRIPCIÓN	TIPO	FORMATO		RANGOS VÁLIDOS	REGLAS DE VALIDACIÓN
32	Cmov_Entr_inco	Entrada incompleta	E	C	1		Obligatorio
33	Cmov_Firm_Ayue	Firma del ayudante	E	VC	20		Obligatorio
34	Cmov_locd	Código de la localidad	E	C	4		Obligatorio
35	Cmov_codi_repa	Código del reparto	E	C	4		Obligatorio
36	Cmov_Obra_anio	Año de la obra	E	C	4		Obligatorio
37	Cmov_Obra_codi	Código de la obra	E	C	5		Obligatorio

OBSERVACIONES: Esta tabla pertenece al módulo de Inventario de Repuestos

TIPO:	FORMATO GENERAL	FORMATO NUMÉRICO
PK → Clave Primaria FK → Clave Foránea E → Elemento de Dato	N → Numérico C → Char VC → VarChar D → Date	I → Integer S → Smallint D → Decimal M → Money

14.5.8 Tabla de Detalles de los Movimientos(Invt_dmov)

ARMADA DEL ECUADOR	DICCIONARIO DE DATOS	Página 1 de 2 Fecha de Elaboración: 09/09/2000
AUTOR: PROTCOM-ESPOL **Desarrollador:** Walter Oswaldo Morales Vera	**PROYECTO CANOPUS**	**SISTEMA DE INFORMACIÓN GERENCIAL (Módulo de Inventario)** **VERSIÓN 2.0**

NOMBRE DE LA TABLA	TIPO TABLA	LONGITUD DEL REGISTRO	MEDIO DE ALMACENAMIENTO	MEDIO DE RESPALDO
INVT_DMOV	Transaccional	96 Bytes	- Disco Duro	- Cinta Magnética - CdWriter

DESCRIPCIÓN: Contiene los datos del Detalle de los Movimientos

DESCRIPCIÓN DEL REGISTRO

No.	CAMPO	DESCRIPCIÓN	TIPO	FORMATO		RANGOS VÁLIDOS	REGLAS DE VALIDACIÓN
1	Dmov_Anio	Año del movimiento	FK,PK	C	4		Obligatorio
2	Dmov_Tdoc	Tipo de documento	FK,PK	C	4		Obligatorio
3	Dmov_Ndoc	Número de documento	FK,PK	I			Obligatorio
4	Dmov_Bode	Bodega	FK,PK	C	2		Obligatorio
5	Dmov_Line	Línea del detalle	PK	S			Obligatorio
6	Dmov_Secu	Secuencial de la línea de detalle	FK	I			Obligatorio
7	Dmov_Repu_Fede	Número del item	E	C	13		Obligatorio
8	Dmov_Repu_Part	Número de parte	FK	C	30		Obligatorio
9	Dmov_Unid	Unidad de medida	FK	C	3		Obligatorio

OBSERVACIONES: Esta tabla pertenece al módulo de Inventario de Repuestos

TIPO:	FORMATO GENERAL	FORMATO NUMÉRICO
PK → Clave Primaria FK → Clave Foránea E → Elemento de Dato	N → Numérico C → Char VC → VarChar D → Date	I → Integer S → Smallint D → Decimal M → Money

ARMADA DEL ECUADOR	DICCIONARIO DE DATOS	Página 2 de 2 Fecha de Elaboración: 09/09/2000
AUTOR: PROTCOM-ESPOL **Desarrollador:** Walter Oswaldo Morales Vera	**PROYECTO CANOPUS**	**SISTEMA DE INFORMACIÓN GERENCIAL (Módulo de Inventario)** **VERSIÓN 2.0**

NOMBRE DE LA TABLA	TIPO TABLA	LONGITUD DEL REGISTRO	MEDIO DE ALMACENAMIENTO	MEDIO DE RESPALDO
INVT_DMOV	Transaccional	96 Bytes	- Disco Duro	- Cinta Magnética - CdWriter

DESCRIPCIÓN: Contiene los datos del Detalle de los Movimientos

DESCRIPCIÓN DEL REGISTRO

No.	CAMPO	DESCRIPCIÓN	TIPO	FORMATO		RANGOS VÁLIDOS	REGLAS DE VALIDACIÓN
10	Dmov_Repu_Cost	Costo del repuesto	E	D	32,4		Obligatorio
11	Dmov_Cant	Cantidad	E	D	9,2		Obligatorio
12	Dmov_Ubic	Ubicacíon	E	C	9		Obligatorio
13	Dmov_Lote	Número del Lote	E	VC	20		Obligatorio
14	Dmov_Subr	Subrubro	E	C	7		Obligatorio
15	Dmov_Cant_Dvl	Cantidad devuelta	E	D	9,2		Obligatorio

OBSERVACIONES: Esta tabla pertenece al módulo de Inventario de Repuestos

PO:	FORMATO GENERAL	FORMATO NUMÉRICO
PK → Clave Primaria FK → Clave Foránea E → Elemento de Dato	N → Numérico C → Char VC → VarChar D → Date	I → Integer S → Smallint D → Decimal M → Money

14.5.9 Tabla de Pedidos (Inmt_cabe_pedi)

ARMADA DEL ECUADOR	DICCIONARIO DE DATOS	Página 1 de 4 Fecha de Elaboración: 09/09/2000
AUTOR: PROTCOM-ESPOL **Desarrollador:** Walter Oswaldo Morales Vera	**PROYECTO CANOPUS**	**SISTEMA DE INFORMACIÓN GERENCIAL (Módulo de Inventario)** **VERSIÓN 2.0**

NOMBRE DE LA TABLA	TIPO TABLA	LONGITUD DEL REGISTRO	MEDIO DE ALMACENAMIENTO	MEDIO DE RESPALDO
INMT_CABE_PEDI	Transaccional	377,4 Bytes	- Disco Duro	- Cinta Magnética - CdWriter

DESCRIPCIÓN: Contiene los datos de la cabecera de Pedidos

DESCRIPCIÓN DEL REGISTRO

No.	CAMPO	DESCRIPCIÓN	TIPO	FORMATO		RANGOS VÁLIDOS	REGLAS DE VALIDACIÓN
1	Pedi_anio	Año del pedido	PK	C	4		Obligatorio
2	Pedi_nume	Número del pedido	PK,FK	I			Obligatorio
3	Pedi_Repa_codi	Código del reparto que hace el pedido	PK,FK	C	4		Obligatorio
4	Pedi_Obr_anio	Año de la obra	PK,FK	C	4		Obligatorio
5	Pedi_Obr_Codi	Código de la obra	PK	C	5		Obligatorio
6	Pedi_Repa_bene	Reparto beneficiario	FK	C	4		Obligatorio
7	Pedi_Bode_Codi	Código de la bodega	E	C	2		Obligatorio
8	Pedi_Nume_Cupo	Número de la obra	FK	I			Obligatorio
9	Pedi_Fech	Fecha	FK	D			Obligatorio

OBSERVACIONES: Esta tabla pertenece al módulo de Inventario de Repuestos

TIPO:	FORMATO GENERAL	FORMATO NUMÉRICO
PK → Clave Primaria FK → Clave Foránea E → Elemento de Dato	N → Numérico C → Char VC → VarChar D → Date	I → Integer S → Smallint D → Decimal M → Money

ARMADA DEL ECUADOR	DICCIONARIO DE DATOS	Página 2 de 4 Fecha de Elaboración: 09/09/2000
AUTOR: PROTCOM-ESPOL **Desarrollador:** Walter Oswaldo Morales Vera	**PROYECTO CANOPUS**	**SISTEMA DE INFORMACIÓN GERENCIAL (Módulo de Inventario)** **VERSIÓN 2.0**

NOMBRE DE LA TABLA	TIPO TABLA	LONGITUD DEL REGISTRO	MEDIO DE ALMACENAMIENTO	MEDIO DE RESPALDO
INMT_CABE_PEDI	Transaccional	377,4 Bytes	- Disco Duro	- Cinta Magnética - CdWriter

DESCRIPCIÓN: Contiene los datos de la cabecera de Pedidos

DESCRIPCIÓN DEL REGISTRO

No.	CAMPO	DESCRIPCIÓN	TIPO	FORMATO		RANGOS VÁLIDOS	REGLAS DE VALIDACIÓN
10	Pedi_anio_pres	Año de la partida presupuestaria	E	C	4		Obligatorio
11	Pedi_codi_locd	Código de la localidad de la partida presupuestaria	E	C	4		Obligatorio
12	Pedi_plan_basi	Plan básuco de la partida presupuestaria	E	C	1		Obligatorio
13	Pedi_Secu_proy	Número del proyecto de la partida presupuestaria	E	S			Obligatorio
14	Pedi_fase	Fase de la partida presupuestaria	E	S			Obligatorio
15	Pedi_item	Item de la partida presupuestaria		S			Obligatorio
16	Pedi_fond_part	Fondo de la partida presupuestaria		S			Obligatorio
17	Pedi_rest_part	Resto de la partida presupuestaria		S			Obligatorio
18	Pedi_mone	Moneda de la partida presupuestaria		C	2		Obligatorio

OBSERVACIONES: Esta tabla pertenece al módulo de Inventario de Repuestos

TIPO:	FORMATO GENERAL	FORMATO NUMÉRICO
PK → Clave Primaria FK → Clave Foránea E → Elemento de Dato	N → Numérico C → Char VC → VarChar D → Date	I → Integer S → Smallint D → Decimal M → Money

ARMADA DEL ECUADOR	DICCIONARIO DE DATOS	Página 3 de 4 Fecha de Elaboración: 09/09/2000
AUTOR: PROTCOM-ESPOL **Desarrollador:** Walter Oswaldo Morales Vera	**PROYECTO CANOPUS**	**SISTEMA DE INFORMACIÓN GERENCIAL (Módulo de Inventario)** **VERSIÓN 2.0**

NOMBRE DE LA TABLA	TIPO TABLA	LONGITUD DEL REGISTRO	MEDIO DE ALMACENAMIENTO	MEDIO DE RESPALDO
INMT_CABE_PEDI	Transaccional	377,4 Bytes	- Disco Duro	- Cinta Magnética - CdWriter

DESCRIPCIÓN: Contiene los datos de la cabecera de Pedidos

DESCRIPCIÓN DEL REGISTRO

No.	CAMPO	DESCRIPCIÓN	TIPO	FORMATO		RANGOS VÁLIDOS	REGLAS DE VALIDACIÓN
19	Pedi_Fech_Rece	Fecha de recepción	E	D			Obligatorio
20	Pedi_form_pago	Forma de pago	E	C	1		Obligatorio
21	Pedi_stat_apro	Estado de aprobación	E	C	1		Obligatorio
22	Pedi_fech_apro_sol	Fecha de aprobación	E	D			Obligatorio
23	Pedi_tota	Total de pedido	E	D	32,4		Obligatorio
24	Pedi_soli_comp	Solicitud de compra		C	10		Obligatorio
25	Pedi_codi_user	Usuario que tenga la transacción		C	10		Obligatorio
26	Pedi_prio	Prioridad del pedido		C	1		Obligatorio
27	Pedi_Obse	Oservación		VC	250		Obligatorio

OBSERVACIONES: Esta tabla pertenece al módulo de Inventario de Repuestos

IPO:	FORMATO GENERAL	FORMATO NUMÉRICO
PK → Clave Primaria FK → Clave Foránea E → Elemento de Dato	N → Numérico C → Char VC → VarChar D → Date	I → Integer S → Smallint D → Decimal M → Money

ARMADA DEL ECUADOR	DICCIONARIO DE DATOS	Página 4 de 4 Fecha de Elaboración: 09/09/2000
AUTOR: PROTCOM-ESPOL **Desarrollador:** Walter Oswaldo Morales Vera	**PROYECTO CANOPUS**	**SISTEMA DE INFORMACIÓN GERENCIAL (Módulo de Inventario)** **VERSIÓN 2.0**

NOMBRE DE LA TABLA	TIPO TABLA	LONGITUD DEL REGISTRO	MEDIO DE ALMACENAMIENTO	MEDIO DE RESPALDO
INMT_CABE_PEDI	Transaccional	377,4 Bytes	- Disco Duro	- Cinta Magnética - CdWriter

DESCRIPCIÓN: Contiene los datos de la cabecera de Pedidos

DESCRIPCIÓN DEL REGISTRO

No.	CAMPO	DESCRIPCIÓN	TIPO	FORMATO		RANGOS VÁLIDOS	REGLAS DE VALIDACIÓN
28	Pedi_soli_trab	Número de la solicitud de trabajo	E	C	10		Obligatorio
29	Pedi_orde_Trab	Número de orden de trabajo	E	C	10		Obligatorio
30	Pedi_codi_resp	Responsable del pedido	E	C	10		Obligatorio
31	Pedi_cred_anio	Año del crédito	E	C	4		Obligatorio
32	Pedi_cred_codi	Número del crédito	E	I			Obligatorio
33	Pedi_stat	Estado del registro	E	C	1		Obligatorio
34	Pedi_fech_apro	Fecha de aprobación	E	D			Obligatorio
35	Pedi_tipo_pedi	Tipo de pedido	E	C	3		Obligatorio

OBSERVACIONES: Esta tabla pertenece al módulo de Inventario de Repuestos

IPO:	FORMATO GENERAL	FORMATO NUMÉRICO
PK → Clave Primaria FK → Clave Foránea E → Elemento de Dato	N → Numérico C → Char VC → VarChar D → Date	I → Integer S → Smallint D → Decimal M → Money

14.5.10 Tabla de Detalles de Pedidos (Invt_deta_pedi)

ARMADA DEL ECUADOR	DICCIONARIO DE DATOS	Página 1 de 3 Fecha de Elaboración: 09/09/2000

AUTOR: PROTCOM-ESPOL Desarrollador: Walter Oswaldo Morales Vera	PROYECTO CANOPUS	SISTEMA DE INFORMACIÓN GERENCIAL (Módulo de Inventario) VERSIÓN 2.0

NOMBRE DE LA TABLA	TIPO TABLA	LONGITUD DEL REGISTRO	MEDIO DE ALMACENAMIENTO	MEDIO DE RESPALDO
INMT_DETA_PEDI	Transaccional	377,4 Bytes	- Disco Duro	- Cinta Magnética - CdWriter

DESCRIPCIÓN: Contiene los datos del Detalle de Pedidos.

DESCRIPCIÓN DEL REGISTRO

No.	CAMPO	DESCRIPCIÓN	TIPO	FORMATO		RANGOS VÁLIDOS	REGLAS DE VALIDACIÓN
1	Deta_Pedi_anio	Año del pedido	PK,FK	C	4		Obligatorio
2	Deta_Pedi_nume	Número de pedido	PK,FK	I			Obligatorio
3	Deta_pedi_secu	Secuencia del detalle del pedido	PK	I			Obligatorio
4	Deta_repa_codi	Código de la localidad	PK,FK	C	4		Obligatorio
5	Deta_subr	Subrubro	E	C	7		Obligatorio
6	Deta_item_codi	Código del item pedido	FK	I			Obligatorio
7	Deta_unid	Unidad de presentación	FK	C	3		Obligatorio
8	Deta_item_nsn	Identificación del item por medio del Federal Stock Number	E	C	13		Obligatorio
9	Deta_Part_gcs	Grupo, clase, subclase a ña que pertenece el item	FK	C	30		Obligatorio

OBSERVACIONES: Esta tabla pertenece al módulo de Inventario de Repuestos

TIPO:	FORMATO GENERAL	FORMATO NUMÉRICO
PK → Clave Primaria FK → Clave Foránea E → Elemento de Dato	N → Numérico C → Char VC → VarChar D → Date	I → Integer S → Smallint D → Decimal M → Money

ARMADA DEL ECUADOR	DICCIONARIO DE DATOS	Página 2 de 2 Fecha de Elaboración: 09/09/2000

AUTOR: PROTCOM-ESPOL Desarrollador: Walter Oswaldo Morales Vera	PROYECTO CANOPUS	SISTEMA DE INFORMACIÓN GERENCIAL (Módulo de Inventario) VERSIÓN 2.0

NOMBRE DE LA TABLA	TIPO TABLA	LONGITUD DEL REGISTRO	MEDIO DE ALMACENAMIENTO	MEDIO DE RESPALDO
INMT_DETA_PEDI	Transaccional	377,4 Bytes	- Disco Duro	- Cinta Magnética - CdWriter

DESCRIPCIÓN: Contiene los datos del Detalle de Pedidos.

DESCRIPCIÓN DEL REGISTRO

No.	CAMPO	DESCRIPCIÓN	TIPO	FORMATO		RANGOS VÁLIDOS	REGLAS DE VALIDACIÓN
10	Deta_cant_pedi	Cantidad pedidda (cuando el pedido va a ser facturado)	E	D	9,2		Obligatorio
11	Deta_cant_soli	Cantidad solicitada (Cunado el pedido va a una orden de compra	E	D	9,2		Obligatorio
12	Deta_acum	Cantidad	E	C	1		Obligatorio
13	Deta_Prec_pedi	Precio del item	E	D	13,2		Obligatorio
14	Deta_obse	En el momento del pedido	E	VC	250		Obligatorio
15	Deta_stat	Estado del registro	E	C	1		Obligatorio

OBSERVACIONES: Esta tabla pertenece al módulo de Inventario de Repuestos

TIPO:	FORMATO GENERAL	FORMATO NUMÉRICO
PK → Clave Primaria FK → Clave Foránea E → Elemento de Dato	N → Numérico C → Char VC → VarChar D → Date	I → Integer S → Smallint D → Decimal M → Money

14.6. Tablas de Recursos Humanos

14.6.1 Tabla de Localidades (Rhum_locd)

ARMADA DEL ECUADOR	DICCIONARIO DE DATOS	Página 1 de 3 Fecha de Elaboración: 09/09/2000

AUTOR: PROTCOM-ESPOL Desarrollador: Walter Oswaldo Morales Vera	PROYECTO CANOPUS	SISTEMA DE INFORMACIÓN GERENCIAL (Módulo de Recursos Humanos) VERSIÓN 2.0

NOMBRE DE LA TABLA	TIPO TABLA	LONGITUD DEL REGISTRO	MEDIO DE AMACENAMIENTO	MEDIO DE RESPALDO
RHUM_LOCD	Maestra	130 Bytes	- Disco Duro	- Cinta Magnética - CdWriter

DESCRIPCIÓN: Almacena todos las localidades que forman parte de la estructura orgánica del Reparto y de otros Repartos que forman parte de la Armada del Ecuador.

DESCRIPCIÓN DEL REGISTRO

No.	CAMPO	DESCRIPCIÓN	TIPO	FORMATO		RANGOS VÁLIDOS	REGLAS DE VALIDACIÓN
1	locd_codi	Código de la localidad.	PK	C	4		Obligatorio
2	locd_tipo_rela	Código de relación de la localidad padre.	FK	C	4		Opcional
3	locd_fono	Número de teléfono	E	VC	20		Opcional
4	locd_dire	Dirección o ubicación de la localidad.	E	VC	30		Obligatorio
5	locd_iden_tall	Indica si la localidad es un taller =>"T"	E	C	1	T	T=Taller
6	locd_catr_codi	Código de características de localidad.	FK	C	2		Opcional
7	locd_func_codi	Código de la función de localidad	FK	C	2		Opcional
8	locd_desc_codi	Código de la descripción de la localidad	FK	C	3		

OBSERVACIONES:

TIPO:
PK → Clave Primaria
FK → Clave Foránea
E → Elemento de Dato

FORMATO GENERAL
N → Numérico C → Char
VC → VarChar D → Date

FORMATO NUMÉRICO
I → Integer S → Smallint D → Decimal
M → Money

ARMADA DEL ECUADOR	DICCIONARIO DE DATOS	Página 2 de 3 Fecha de Elaboración: 09/09/2000

AUTOR: PROTCOM-ESPOL Desarrollador: Walter Oswaldo Morales Vera	PROYECTO CANOPUS	SISTEMA DE INFORMACIÓN GERENCIAL (Módulo de Recursos Humanos) VERSIÓN 2.0

NOMBRE DE LA TABLA	TIPO TABLA	LONGITUD DEL REGISTRO	MEDIO DE AMACENAMIENTO	MEDIO DE RESPALDO
RHUM_LOCD	Maestra	130 Bytes	- Disco Duro	- Cinta Magnética - CdWriter

DESCRIPCIÓN: Almacena todos las localidades que forman parte de la estructura orgánica del Reparto y de otros Repartos que forman parte de la Armada del Ecuador.

DESCRIPCIÓN DEL REGISTRO

No.	CAMPO	DESCRIPCIÓN	TIPO	FORMATO		RANGOS VÁLIDOS	REGLAS DE VALIDACIÓN
9	locd_tipo_codi	Código del tipo de localidad	FK	C	2		
10	locd_codi_pais	Código de país donde se encuentra la localidad.	FK	C	3		
11	locd_codi_esta	Código de la provincia donde esta la localidad.	FK	C	3		
12	Locd_codi_ciud	Código de ciudad en donde se encuentra la localidad.	FK	C	3		
13	Locd dicc_Tipo	Código de Tabla de Tipo de Flota	FK	C	3		
14	Locd_dicc_codi	Código de clasificación de acuerdo a la tala tipo De flota	FK	C	3		
15	Locd_stat_afij	Estado que identifica si una localidad es unidad de activo Fijo.	E	C	1	S,N	
16	Locd_line_mode	Código de identificación de los repartos o direcciones	E	C	4		

OBSERVACIONES:

TIPO:	FORMATO GENERAL	FORMATO NUMÉRICO
PK → Clave Primaria FK → Clave Foránea E → Elemento de Dato	N → Numérico C → Char VC → VarChar D → Date	I → Integer S → Smallint D → Decimal M → Money

ARMADA DEL ECUADOR	DICCIONARIO DE DATOS	Página 3 de 3 Fecha de Elaboración: 09/09/2000

AUTOR: PROTCOM-ESPOL Desarrollador: Walter Oswaldo Morales Vera	PROYECTO CANOPUS	SISTEMA DE INFORMACIÓN GERENCIAL (Módulo de Recursos Humanos) VERSIÓN 2.0

NOMBRE DE LA TABLA	TIPO TABLA	LONGITUD DEL REGISTRO	MEDIO DE AMACENAMIENTO	MEDIO DE RESPALDO
RHUM_LOCD	Maestra	130 Bytes	- Disco Duro	- Cinta Magnética - CdWriter

DESCRIPCIÓN: Almacena todos las localidades que forman parte de la estructura orgánica del Reparto y de otros Repartos que forman parte de la Armada del Ecuador.

DESCRIPCIÓN DEL REGISTRO

No.	CAMPO	DESCRIPCIÓN	TIPO	FORMATO		RANGOS VÁLIDOS	REGLAS DE VALIDACIÓN
17	Locd_clav_alte	Clave alterna en caso que una localidad forme parte de varias localidades.	E	C	4		
18	Locd_inte	Estado que identifica si una localidad pertenece al gran reparto	E	C	1		
19	locd_ases	Estado que identifica si una localidad es una asesoría.	E	C	1	S,N	
20	locd_stat_rept	Estado que identifica si una localidad es un reparto.	E	C	1	S,N	
21	locd_codi_ante	Código anterior de localidad.	E	VC	6		
22	locd_stat	Estado de la localidad.	E	C	1	A,E	A=Activo; E=Eliminado

OBSERVACIONES:

TIPO:	FORMATO GENERAL	FORMATO NUMÉRICO
PK → Clave Primaria FK → Clave Foránea E → Elemento de Dato	N → Numérico C → Char VC → VarChar D → Date	I → Integer S → Smallint D → Decimal M → Money

14.6.2 Tabla de Descripciones de Localidades (Rhum_desc)

ARMADA DEL ECUADOR	DICCIONARIO DE DATOS	Página 1 de 1 Fecha de Elaboración: 09/09/2000

AUTOR: PROTCOM-ESPOL Desarrollador: Walter Oswaldo Morales Vera	PROYECTO CANOPUS	SISTEMA DE INFORMACIÓN GERENCIAL (Módulo de Recursos Humanos) VERSIÓN 2.0

NOMBRE DE LA TABLA	TIPO TABLA	LONGITUD DEL REGISTRO	MEDIO DE AMACENAMIENTO	MEDIO DE RESPALDO
RHUM_DESC	Maestra	90 Bytes	- Disco Duro	- Cinta Magnética - CdWriter

DESCRIPCIÓN: Almacena las descripciones de las Localidades.

DESCRIPCIÓN DEL REGISTRO

No.	CAMPO	DESCRIPCIÓN	TIPO	FORMATO		RANGOS VÁLIDOS	REGLAS DE VALIDACIÓN
1	desc_codi	Código de la descripción de la localidad	PK	C	1		Obligatorio
2	desc_desc	Descripción de la localidad.	E	VC	70		Obligatorio
3	desc_stat	Siglas de la localidad	E	VC	10		

OBSERVACIONES:

TIPO:	FORMATO GENERAL	FORMATO NUMÉRICO
PK → Clave Primaria FK → Clave Foránea E → Elemento de Dato	N → Numérico C → Char VC → VarChar D → Date	I → Integer S → Smallint D → Decimal M → Money

14.6.3 Tabla de Recompensas Militares (Rhut_cond)

ARMADA DEL ECUADOR	DICCIONARIO DE DATOS	Página 1 de 2 Fecha de Elaboración: 09/09/2000

AUTOR: PROTCOM-ESPOL Desarrollador: Walter Oswaldo Morales Vera	PROYECTO CANOPUS	SISTEMA DE INFORMACIÓN GERENCIAL (Módulo de Recursos Humanos) VERSIÓN 2.0

NOMBRE DE LA TABLA	TIPO TABLA	LONGITUD DEL REGISTRO	MEDIO DE AMACENAMIENTO	MEDIO DE RESPALDO
RHUT_COND	Transacción	285 Bytes	- Disco Duro	- Cinta Magnética - CdWriter

DESCRIPCIÓN: Almacena las recompensas militares otorgados al Personal Militar.

DESCRIPCIÓN DEL REGISTRO

No.	CAMPO	DESCRIPCIÓN	TIPO	FORMATO		RANGOS VÁLIDOS	REGLAS DE VALIDACIÓN
1	cond_pers_codi	Cédula de identificación de la persona.	PK	C	10		Obligatorio
2	cond_secu	Secuencial por persona de la condecoración.	E	C	3		Obligatorio
3	cond_fech	Fecha de concesión de condecoración	E	D			Obligatorio
4	cond_motv	Motivo de conderación.	E	VC	255		Obligatorio
5	cond_orde_gene	Número de orden general	E	C	3		
6	cond_pais_codi	Código de país en caso de realizarse condecoración en el exterior.	FK	C	3		

OBSERVACIONES:

TIPO:	FORMATO GENERAL	FORMATO NUMÉRICO
PK → Clave Primaria FK → Clave Foránea E → Elemento de Dato	N → Numérico C → Char VC → VarChar D → Date	I → Integer S → Smallint D → Decimal M → Money

ARMADA DEL ECUADOR	DICCIONARIO DE DATOS	Página 2 de 2 Fecha de Elaboración: 09/09/2000

AUTOR: PROTCOM-ESPOL Desarrollador: Walter Oswaldo Morales Vera	PROYECTO CANOPUS	SISTEMA DE INFORMACIÓN GERENCIAL (Módulo de Recursos Humanos) VERSIÓN 2.0

NOMBRE DE LA TABLA	TIPO TABLA	LONGITUD DEL REGISTRO	MEDIO DE AMACENAMIENTO	MEDIO DE RESPALDO
RHUT_COND	Transacción	285 Bytes	- Disco Duro	- Cinta Magnética - CdWriter

DESCRIPCIÓN: Almacena las recompensas militares otorgados al Personal Militar.

DESCRIPCIÓN DEL REGISTRO

No.	CAMPO	DESCRIPCIÓN	TIPO	FORMATO		RANGOS VÁLIDOS	REGLAS DE VALIDACIÓN
7	Cond_ttre_tipo	Código de tabla de tipo de recompensas	FK	C	3	TRE	Obligatorio
8	Cond_ttre_codi	Código de clasificación de tabla de tipo de recompensas.	FK	C	3		Obligatorio

OBSERVACIONES:

TIPO:	FORMATO GENERAL	FORMATO NUMÉRICO
PK → Clave Primaria FK → Clave Foránea E → Elemento de Dato	N → Numérico C → Char VC → VarChar D → Date	I → Integer S → Smallint D → Decimal M → Money

14.6.4 Tabla de Tipos de Permisos(rhum_tipo_perm)

ARMADA DEL ECUADOR	DICCIONARIO DE DATOS	Página 1 de 1 Fecha de Elaboración: 09/09/2000

AUTOR: PROTCOM-ESPOL Desarrollador: Walter Oswaldo Morales Vera	PROYECTO CANOPUS	SISTEMA DE INFORMACIÓN GERENCIAL (Módulo de Recursos Humanos) VERSIÓN 2.0

NOMBRE DE LA TABLA	TIPO TABLA	LONGITUD DEL REGISTRO	MEDIO DE AMACENAMIENTO	MEDIO DE RESPALDO
RHUM_TIPO_PERM	Maestra	35 Bytes	- Disco Duro	- Cinta Magnética - CdWriter

DESCRIPCIÓN: Almacena los Tipos de Permisos.

DESCRIPCIÓN DEL REGISTRO

No.	CAMPO	DESCRIPCIÓN	TIPO	FORMATO		RANGOS VÁLIDOS	REGLAS DE VALIDACIÓN
1	tipo_perm_codi	Código del tipo de permiso.	PK	C	1		Obligatorio
2	tipo_perm_desc	Descripción del tipo de permiso.	E	VC	30		Obligatorio
3	tipo_perm_iden	Campo que identifica si el registro es de tipo permiso o licencia.	E	C	1	P,L	Obligatorio
4	tipo_perm_stat	Estado del tipo de permiso.	E	C	1	A,E	A=Activo; E=Eliminado

OBSERVACIONES:

TIPO:	FORMATO GENERAL	FORMATO NUMÉRICO
PK → Clave Primaria FK → Clave Foránea E → Elemento de Dato	N → Numérico C→ Char VC→ VarChar D→ Date	I → Integer S → Smallint D → Decimal M → Money

14.6.5 Tabla de Descripciones de Tipos de Certificados (Rhum_cert)

ARMADA DEL ECUADOR	DICCIONARIO DE DATOS	Página 1 de 1 Fecha de Elaboración: 09/09/2000

AUTOR: PROTCOM-ESPOL Desarrollador: Walter Oswaldo Morales Vera	PROYECTO CANOPUS	SISTEMA DE INFORMACIÓN GERENCIAL (Módulo de Recursos Humanos) VERSIÓN 2.0

NOMBRE DE LA TABLA	TIPO TABLA	LONGITUD DEL REGISTRO	MEDIO DE AMACENAMIENTO	MEDIO DE RESPALDO
RHUM_CERT	Maestra	61 Bytes	- Disco Duro	- Cinta Magnética - CdWriter

DESCRIPCIÓN: Almacena las descripciones de los Tipos de Certificados.

DESCRIPCIÓN DEL REGISTRO

No.	CAMPO	DESCRIPCIÓN	TIPO	FORMATO		RANGOS VÁLIDOS	REGLAS DE VALIDACIÓN
1	cert_codi	Código de certificado.	PK	C	3		Obligatorio
2	cert_desc	Descripción del certificado.	E	VC	50		Obligatorio
3	cert_stat	Estado del certificado	E	C	1	A,E	Obligatorio
4	cert_tipo_tabl	Código del tabla de tipos de certificados	FK	C	3	TCE	TCE= Tipos de certificados.
5	cert_tipo_codi	Código de acuerdo al código de tabla de tipos de certificados	FK	C	3	001,002,003	001=Curso; 002=Seminario; 003=Carrera.

OBSERVACIONES:

TIPO:	FORMATO GENERAL	FORMATO NUMÉRICO
PK → Clave Primaria FK → Clave Foránea E → Elemento de Dato	N → Numérico C → Char VC → VarChar D → Date	I → Integer S → Smallint D → Decimal M → Money

14.6.6 Tabla de Planificación Anual de Cursos (Rhut_plan_curs)

ARMADA DEL ECUADOR	DICCIONARIO DE DATOS	Página 1 de 2 Fecha de Elaboración: 09/09/2000

AUTOR: PROTCOM-ESPOL Desarrollador: Walter Oswaldo Morales Vera	PROYECTO CANOPUS	SISTEMA DE INFORMACIÓN GERENCIAL (Módulo de Recursos Humanos) VERSIÓN 2.0

NOMBRE DE LA TABLA	TIPO TABLA	LONGITUD DEL REGISTRO	MEDIO DE AMACENAMIENTO	MEDIO DE RESPALDO
RHUT_PLAN_CURS	Transacción	90 Bytes	- Disco Duro	- Cinta Magnética - CdWriter

DESCRIPCIÓN: Almacena los registros de la Planificación Anual de Cursos por Dirección.

DESCRIPCIÓN DEL REGISTRO

No.	CAMPO	DESCRIPCIÓN	TIPO	FORMATO		RANGOS VÁLIDOS	REGLAS DE VALIDACIÓN
1	plan_curs_anio	Año en que se planifica el curso.	PK	C	4		Obligatorio
2	plan_curs_locd_cod	Localidad en la que se planifica el curso.	PK	C	4		Obligatorio
3	plan_curs_secu	Secuencial por localidad y año de planificación.	PK	S			Obligatorio
4	plan_curs_num_emci	Número de empleados civiles a tomar el curso.	E	S			
5	plan_curs_num_ofic	Numero de oficiales a tomar el curso.	E	S			
6	plan_curs_num_trip	Número de tripulantes a tomar el curso.	E	S			
7	plan_curs_cost	Costo del curso.	E	D	12,2		
8	Plan_curs_pago	Forma de pago individual o por curso.	E	C	1		

OBSERVACIONES:

TIPO:	FORMATO GENERAL	FORMATO NUMÉRICO
PK → Clave Primaria FK → Clave Foránea E → Elemento de Dato	N → Numérico C → Char VC → VarChar D → Date	I → Integer S → Smallint D → Decimal M → Money

ARMADA DEL ECUADOR	DICCIONARIO DE DATOS	Página 2 de 2 Fecha de Elaboración: 09/09/2000

AUTOR: PROTCOM-ESPOL Desarrollador: Walter Oswaldo Morales Vera	PROYECTO CANOPUS	SISTEMA DE INFORMACIÓN GERENCIAL (Módulo de Recursos Humanos) VERSIÓN 2.0

NOMBRE DE LA TABLA	TIPO TABLA	LONGITUD DEL REGISTRO	MEDIO DE AMACENAMIENTO	MEDIO DE RESPALDO
RHUT_PLAN_CURS	Transacción	90 Bytes	- Disco Duro	- Cinta Magnética - CdWriter

DESCRIPCIÓN: Almacena los registros de la Planificación Anual de Cursos por Dirección.

DESCRIPCIÓN DEL REGISTRO

No.	CAMPO	DESCRIPCIÓN	TIPO	FORMATO		RANGOS VÁLIDOS	REGLAS DE VALIDACIÓN
9	Plan_curs_luga	Lugar donde se realizara el curso	E	VC	50		
10	Plan_curs_dura	Tiempo de duración del curso.	E	S			
11	Plan_curs_cert_cod	Código de descripción del curso.	FK	C	3		
12	Plan_curs_ttie_tab	Código de tabla que forma parte del código del tipo de tiempo de duración del curso.	FK	C	3		
13	Plan_curs_ttie_cod	Código del tipo de tiempo de duración del curso.	FK	C	3		
14	Plan_curs_pais_cod	Código de país en caso curso se realiza en el exterior.	FK	C	3		
15	Plan_curs_stat	Estado del curso si fue o no aprobado	E	C	1	P,A	P=Planificado; A=Aprobado

OBSERVACIONES:

TIPO:	FORMATO GENERAL	FORMATO NUMÉRICO
PK → Clave Primaria FK → Clave Foránea E → Elemento de Dato	N → Numérico C → Char VC → VarChar D → Date	I → Integer S → Smallint D → Decimal M → Money

14.6.7 Tabla de Asignación de Cursos al Personal (Rhut_curs)

ARMADA DEL ECUADOR	DICCIONARIO DE DATOS	Página 1 de 2 Fecha de Elaboración: 09/09/2000

AUTOR: PROTCOM-ESPOL Desarrollador: Walter Oswaldo Morales Vera	PROYECTO CANOPUS	SISTEMA DE INFORMACIÓN GERENCIAL (Módulo de Recursos Humanos) VERSIÓN 2.0

NOMBRE DE LA TABLA	TIPO TABLA	LONGITUD DEL REGISTRO	MEDIO DE AMACENAMIENTO	MEDIO DE RESPALDO
RHUT_CURS	Transacción	46 Bytes	- Disco Duro	- Cinta Magnética - CdWriter

DESCRIPCIÓN: Almacena los registros de Personal asignados a Cursos.

DESCRIPCIÓN DEL REGISTRO

No.	CAMPO	DESCRIPCIÓN	TIPO	FORMATO		RANGOS VÁLIDOS	REGLAS DE VALIDACIÓN
1	curs_anio	Año en que recibe el curso.	FK,PK	C	4		Obligatorio
2	curs_secu	Secuencial de acuerdo al año.	FK,PK	C	4		Obligatorio
3	curs_pers_codi	Cédula de identidad del personal.	FK,PK	S			Obligatorio
4	curs_orde_gene	Número de la Orden general	E	S			
5	curs_fech_orde	Fecha en que se pública orden general.	E	S			
6	curs_apro	Estado que indica si aprobo el curso.	E	S			
7	curs_nota	Nota que obtuvo en el curso	E	D	12,2		
8	curs_codi_grad	Código de grado.	FK	C	2		
9	curs_codi_grad_tip	Código del tipo de grado.	FK	C	1		

OBSERVACIONES:

TIPO:	FORMATO GENERAL	FORMATO NUMÉRICO
PK → Clave Primaria FK → Clave Foránea E → Elemento de Dato	N → Numérico C → Char VC → VarChar D → Date	I → Integer S → Smallint D → Decimal M → Money

ARMADA DEL ECUADOR	DICCIONARIO DE DATOS	Página 2 de 2 Fecha de Elaboración: 09/09/2000

AUTOR: PROTCOM-ESPOL Desarrollador: Walter Oswaldo Morales Vera	PROYECTO CANOPUS	SISTEMA DE INFORMACIÓN GERENCIAL (Módulo de Recursos Humanos) VERSIÓN 2.0

NOMBRE DE LA TABLA	TIPO TABLA	LONGITUD DEL REGISTRO	MEDIO DE AMACENAMIENTO	MEDIO DE RESPALDO
RHUT_CURS	Transacción	46 Bytes	- Disco Duro	- Cinta Magnética - CdWriter

DESCRIPCIÓN: Almacena los registros de Personal asignados a Cursos.

DESCRIPCIÓN DEL REGISTRO

No.	CAMPO	DESCRIPCIÓN	TIPO	FORMATO		RANGOS VÁLIDOS	REGLAS DE VALIDACIÓN
10	curs_codi_espe	Código de especialidad.	FK	C	2		
11	curs_asis	Estado que identifica la asistencia del personal al curso.	E	C	1	A	A=Asistencia
12	curs_anti	Antigüedad obtenida al finalizar el curso.	E	C	2		

OBSERVACIONES:

TIPO:	FORMATO GENERAL	FORMATO NUMÉRICO
PK → Clave Primaria FK → Clave Foránea E → Elemento de Dato	N → Numérico C → Char VC → VarChar D → Date	I → Integer S → Smallint D → Decimal M → Money

14.6.8 Registro de Descripciones de Tipo de Capacitación (Rhut_educ)

ARMADA DEL ECUADOR	DICCIONARIO DE DATOS	Página 1 de 3 Fecha de Elaboración: 09/09/2000

AUTOR: PROTCOM-ESPOL Desarrollador: Walter Oswaldo Morales Vera	PROYECTO CANOPUS	SISTEMA DE INFORMACIÓN GERENCIAL (Módulo de Recursos Humanos) VERSIÓN 2.0

NOMBRE DE LA TABLA	TIPO TABLA	LONGITUD DEL REGISTRO	MEDIO DE AMACENAMIENTO	MEDIO DE RESPALDO
RHUT_EDUC	Transacción	206 Bytes	- Disco Duro	- Cinta Magnética - CdWriter

DESCRIPCIÓN: Almacena los registros de los Cursos, Seminarios o Carreras realizados por el Personal sea Militar o Civil.

DESCRIPCIÓN DEL REGISTRO

No.	CAMPO	DESCRIPCIÓN	TIPO	FORMATO		RANGOS VÁLIDOS	REGLAS DE VALIDACIÓN
1	Educ_anio	Año del curso realizado.	PK	C	4		
2	Educ_secu	Número secuencial.	PK	S			
3	educ_fech_inic	Fecha de inicio del curso.	E	D			
4	educ_fech_fina	Fecha de término del curso.	E	D			
5	educ_espe	Estado que indica si curso es especial.	E	C	1	S	S=Si
6	Educ_tiem_nuro	Duración de curso o capacitación	E	S			
7	Educ_nomb_inst	Nombre del instructor	E	VC	50		
8	Educ_luga	Lugar donde se dicta curso	E	VC	50		
9	Educ_alum_nuro	Número de alumnos que pueden asistir	E	S			

OBSERVACIONES:

TIPO:	FORMATO GENERAL	FORMATO NUMÉRICO
PK → Clave Primaria FK → Clave Foránea E → Elemento de Dato	N → Numérico C → Char VC → VarChar D → Date	I → Integer S → Smallint D → Decimal M → Money

ARMADA DEL ECUADOR	DICCIONARIO DE DATOS	Página 2 de 3 Fecha de Elaboración: 09/09/2000

AUTOR: PROTCOM-ESPOL Desarrollador: Walter Oswaldo Morales Vera	PROYECTO CANOPUS	SISTEMA DE INFORMACIÓN GERENCIAL (Módulo de Recursos Humanos) VERSIÓN 2.0

NOMBRE DE LA TABLA	TIPO TABLA	LONGITUD DEL REGISTRO	MEDIO DE AMACENAMIENTO	MEDIO DE RESPALDO
RHUT_EDUC	Transacción	206 Bytes	- Disco Duro	- Cinta Magnética - CdWriter

DESCRIPCIÓN: Almacena los registros de los Cursos, Seminarios o Carreras realizados por el Personal sea Militar o Civil.

DESCRIPCIÓN DEL REGISTRO

No.	CAMPO	DESCRIPCIÓN	TIPO	FORMATO		RANGOS VÁLIDOS	REGLAS DE VALIDACIÓN
10	Educ_alum_asig	Número de alumnos asignados al curso	E	S			
11	Educ_pgdo	Estado que indica si es pagado por la Armada o de financiamiento personal	E	C	1	A,P	A=Armada; P=Personal
12	educ_cost	Costo del curso.	E	D	12,0		
13	educ_obse	Observación.	E	VC	50		
14	educ_cert	Código de descripción del tipo de capacitación.	FK	C	3		
15	educ_locd_codi	Código de localidad.	FK	C	4		
16	educ_pais_codi	Código de país.	FK	C	3		
17	educ_titu_codi	Código del título obtenido.	FK	C	3		
18	educ_cert_codi	Código de certificados.	FK	C	3	001,002,...	001=Diploma de asistencia
19	educ_cert_tabl	Código de tabla de certificados.	FK	C	3	CER	CER = Certificados

OBSERVACIONES:

TIPO:
PK → Clave Primaria
FK → Clave Foránea
E → Elemento de Dato

FORMATO GENERAL
N → Numérico C → Char
VC → VarChar D → Date

FORMATO NUMÉRICO
I → Integer S → Smallint D → Decimal
M → Money

ARMADA DEL ECUADOR	DICCIONARIO DE DATOS	Página 3 de 3 Fecha de Elaboración: 09/09/2000

AUTOR: PROTCOM-ESPOL Desarrollador: Walter Oswaldo Morales Vera	PROYECTO CANOPUS	SISTEMA DE INFORMACIÓN GERENCIAL (Módulo de Recursos Humanos) VERSIÓN 2.0

NOMBRE DE LA TABLA	TIPO TABLA	LONGITUD DEL REGISTRO	MEDIO DE AMACENAMIENTO	MEDIO DE RESPALDO
RHUT_EDUC	Transacción	206 Bytes	- Disco Duro	- Cinta Magnética - CdWriter

DESCRIPCIÓN: Almacena los registros de los Cursos, Seminarios o Carreras realizados por el Personal sea Militar o Civil.

DESCRIPCIÓN DEL REGISTRO

No.	CAMPO	DESCRIPCIÓN	TIPO	FORMATO		RANGOS VÁLIDOS	REGLAS DE VALIDACIÓN
20	educ_ttie_codi	Código de tipo de tiempos.	FK	C	3	001,002,003	001=Horas; 002=Dias; 003=Años
21	educ_ttie_tabl	Código de tablas de tiempo.	FK	C	3	TIE	A=Armada; P=Personal
22	educ_stat	Estado de capacitación.	E	C	1	A,E	A=Activo; E=Eliminado

OBSERVACIONES:

TIPO:	FORMATO GENERAL	FORMATO NUMÉRICO
PK → Clave Primaria FK → Clave Foránea E → Elemento de Dato	N → Numérico C → Char VC → VarChar D → Date	I → Integer S → Smallint D → Decimal M → Money

14.6.9 Tabla de Registro de Cargos (Rhum_carg)

ARMADA DEL ECUADOR	DICCIONARIO DE DATOS	Página 1 de 1 Fecha de Elaboración: 09/09/2000

AUTOR: PROTCOM-ESPOL Desarrollador: Walter Oswaldo Morales Vera	PROYECTO CANOPUS	SISTEMA DE INFORMACIÓN GERENCIAL (Módulo de Recursos Humanos) VERSIÓN 2.0

NOMBRE DE LA TABLA	TIPO TABLA	LONGITUD DEL REGISTRO	MEDIO DE AMACENAMIENTO	MEDIO DE RESPALDO
RHUM_CARG	Maestra	20 Bytes	- Disco Duro	- Cinta Magnética - CdWriter

DESCRIPCIÓN: Almacena los registros de cargos existentes de acuerdo al orgánico.

DESCRIPCIÓN DEL REGISTRO

No.	CAMPO	DESCRIPCIÓN	TIPO	FORMATO		RANGOS VÁLIDOS	REGLAS DE VALIDACIÓN
1	carg_locd_codi	Código de la localidad.	PK	C	4		Obligatorio
2	carg_secu	Código secuencial del cargo.	PK	C	5		Obligatorio
3	carg_codi_plaz	Numero de la plaza del cargo	E	S			
4	carg_codi_grad	Código de Grado	E	I			
5	carg_tipo_grad	Código de Tipo de Grado					

OBSERVACIONES:

TIPO:	FORMATO GENERAL	FORMATO NUMÉRICO
PK → Clave Primaria FK → Clave Foránea E → Elemento de Dato	N → Numérico C → Char VC → VarChar D → Date	I → Integer S → Smallint D → Decimal M → Money

14.6.10 Tabla de Asignación del Personal de un Cargo Determinado (Rhut_carg_pers)

ARMADA DEL ECUADOR	DICCIONARIO DE DATOS	Página 1 de 1 Fecha de Elaboración: 09/09/2000

AUTOR: PROTCOM-ESPOL Desarrollador: Walter Oswaldo Morales Vera	PROYECTO CANOPUS	SISTEMA DE INFORMACIÓN GERENCIAL (Módulo de Recursos Humanos) VERSIÓN 2.0

NOMBRE DE LA TABLA	TIPO TABLA	LONGITUD DEL REGISTRO	MEDIO DE AMACENAMIENTO	MEDIO DE RESPALDO
RHUT_CARG_PERS	Transacción	28 Bytes	- Disco Duro	- Cinta Magnética - CdWriter

DESCRIPCIÓN: Almacena los registros de asignación de Personal a una Localidad con un cargo determinado.

DESCRIPCIÓN DEL REGISTRO

No.	CAMPO	DESCRIPCIÓN	TIPO	FORMATO		RANGOS VÁLIDOS	REGLAS DE VALIDACIÓN
1	carg_fers_locd_cod	Código de la localidad.	FK,PK	C	4		Obligatorio
2	carg_fers_secu	Código secuencial del cargo.	FK,PK	C	5		Obligatorio
3	carg_fers_fech_inic	Fecha en que inicia a ejercer el cargo.	E	D			Obligatorio
4	carg_fers_fech_fin	Fecha en que deja de ejercer el cargo	E	D			
5	carg_fers_codi	Código de la persona (cédula).	FK	C	10		
6	carg_fers_stat	Estado de cargo por persona.	E	C	1	A,E	A = Asignado; E = Eliminaado

OBSERVACIONES:

TIPO:	FORMATO GENERAL	FORMATO NUMÉRICO
PK → Clave Primaria FK → Clave Foránea E → Elemento de Dato	N → Numérico C → Char VC → VarChar D → Date	I → Integer S → Smallint D → Decimal M → Money

14.6.11 Tabla de Personal (Rhum_pers)

ARMADA DEL ECUADOR	DICCIONARIO DE DATOS	Página 1 de 4 Fecha de Elaboración: 09/09/2000

AUTOR: PROTCOM-ESPOL Desarrollador: Walter Oswaldo Morales Vera	PROYECTO CANOPUS	SISTEMA DE INFORMACIÓN GERENCIAL (Módulo de Recursos Humanos) VERSIÓN 2.0

NOMBRE DE LA TABLA	TIPO TABLA	LONGITUD DEL REGISTRO	MEDIO DE ALMACENAMIENTO	MEDIO DE RESPALDO
RHUM_PERS	Maestra	55 Bytes	- Disco Duro	- Cinta Magnética - CdWriter

DESCRIPCIÓN: Contiene los datos del Personal.

DESCRIPCIÓN DEL REGISTRO

No.	CAMPO	DESCRIPCIÓN	TIPO	FORMATO		RANGOS VÁLIDOS	REGLAS DE VALIDACIÓN
1	pers_codi	Cédula de personal	PK	VC	20		Obligatorio
2	pers_nom	Nombres de personal	E				Obligatorio
3	pers_apel	Apellido del Personal	E	VC	25		Obligatorio
4	pers_cire	Dirección de Personal	E				Obligatorio
5	pers_fono	Número de teléfono	E	VC	20		Obligatorio
6	pers_sexo	Sexo de Personal	E				Obligatorio
7	pers_libr	Número de libreta militar	E				Opcional
8	pers_domi_cerc	Domicilio cercano	E				Obligatorio

OBSERVACIONES:

TIPO:	FORMATO GENERAL	FORMATO NUMÉRICO
PK → Clave Primaria FK → Clave Foránea E → Elemento de Dato	N → Numérico C → Char VC → VarChar D → Date	I → Integer S → Smallint D → Decimal M → Money

ARMADA DEL ECUADOR	DICCIONARIO DE DATOS	Página 2 de 4 Fecha de Elaboración: 09/09/2000

AUTOR: PROTCOM-ESPOL Desarrollador: Walter Oswaldo Morales Vera	PROYECTO CANOPUS	SISTEMA DE INFORMACIÓN GERENCIAL (Módulo de Recursos Humanos) VERSIÓN 2.0

NOMBRE DE LA TABLA	TIPO TABLA	LONGITUD DEL REGISTRO	MEDIO DE ALMACENAMIENTO	MEDIO DE RESPALDO
RHUM_PERS	Maestra	55 Bytes	- Disco Duro	- Cinta Magnética - CdWriter

DESCRIPCIÓN: Contiene los datos del Personal.

DESCRIPCIÓN DEL REGISTRO

No.	CAMPO	DESCRIPCIÓN	TIPO	FORMATO		RANGOS VÁLIDOS	REGLAS DE VALIDACIÓN
9	pers_carn_nava	Número de Carnet Naval	E	C	10		Opcional
10	pers_carn_iess	Número de Carnet del IESS	E	C	8		Opcional
11	pers_carn_issf	Carnet del seguro de las Fuerzas Armadas	E	C	10		opcional
12	pers_esta_civi	Estado Civil	E	C	1		
13	pers_fech_naci	Fecha de nacimiento	E	D			Formato DD/MM/YYYY
14	pers_tipo_inst	Tipo de instrucción	E	C	1		Opcional
15	pers_fech_ingr	Fecha de ingreso de reparto	E	D			Obligatorio
16	pers_fech_ingr_arm	Fecha de ingreso a la armada	E	D			Obligatorio
17	pers_fech_sale	Fecha de Nacimiento	E	D			Obligatorio

OBSERVACIONES:

TIPO:	FORMATO GENERAL	FORMATO NUMÉRICO
PK → Clave Primaria FK → Clave Foránea E → Elemento de Dato	N → Numérico C → Char VC → VarChar D → Date	I → Integer S → Smallint D → Decimal M → Money

ARMADA DEL ECUADOR	DICCIONARIO DE DATOS	Página 3 de 4 Fecha de Elaboración: 09/09/2000

AUTOR: PROTCOM-ESPOL Desarrollador: Walter Oswaldo Morales Vera	PROYECTO CANOPUS	SISTEMA DE INFORMACIÓN GERENCIAL (Módulo de Recursos Humanos) VERSIÓN 2.0

NOMBRE DE LA TABLA	TIPO TABLA	LONGITUD DEL REGISTRO	MEDIO DE ALMACENAMIENTO	MEDIO DE RESPALDO
RHUM_PERS	Maestra	55 Bytes	- Disco Duro	- Cinta Magnética - CdWriter

DESCRIPCIÓN: Contiene los datos del Personal.

DESCRIPCIÓN DEL REGISTRO

No.	CAMPO	DESCRIPCIÓN	TIPO	FORMATO		RANGOS VÁLIDOS	REGLAS DE VALIDACIÓN
18	pers_tipo	Fecha de salida	E	D			Opcional
19	pers_nvel	Nivel si es personal civil	E	C	2		Opcional
20	pers_cate	Categoría de acuerdo al cargo que desempeñe	E	C	2		Opcional
21	pers_locd_codi	Código de Localidad	FK	C	4		Obligatorio
22	pers_grad_codi	Código de Grado. Personal Militar	FK	C	2		Obligatorio
23	pers_grad_tipo_per	Identidad de Grado de Acuerdo a Personal	FK	C	1		Obligatorio
24	pers_espe_codi	Código de Especialización. Personal Militar	FK	C	2		Obligatorio
25	pres_fais_codi	Código de país	FK	C			Obligatorio
26	pres_stad_codi	Código de provincia	FK	C			Obligatorio
27	pers_ciud_codi	Código de Ciudad.	FK	C	3		Obligatorio

OBSERVACIONES:

TIPO:	FORMATO GENERAL	FORMATO NUMÉRICO
PK → Clave Primaria FK → Clave Foránea E → Elemento de Dato	N → Numérico C → Char VC → VarChar D → Date	I → Integer S → Smallint D → Decimal M → Money

ARMADA DEL ECUADOR	DICCIONARIO DE DATOS	Página 4 de 4 Fecha de Elaboración: 09/09/2000

AUTOR: PROTCOM-ESPOL Desarrollador: Walter Oswaldo Morales Vera	PROYECTO CANOPUS	SISTEMA DE INFORMACIÓN GERENCIAL (Módulo de Recursos Humanos) VERSIÓN 2.0

NOMBRE DE LA TABLA	TIPO TABLA	LONGITUD DEL REGISTRO	MEDIO DE ALMACENAMIENTO	MEDIO DE RESPALDO
RHUM_PERS	Maestra	55 Bytes	- Disco Duro	- Cinta Magnética - CdWriter

DESCRIPCIÓN: Contiene los datos del Personal.

DESCRIPCIÓN DEL REGISTRO

No.	CAMPO	DESCRIPCIÓN	TIPO	FORMATO		RANGOS VÁLIDOS	REGLAS DE VALIDACIÓN
28	pers_foto	Foto del empleado	E	VC	255		Opcional
29	pers_suel	Sueldo	E	D			Obligatorio
30	pers_ctra	Características de personal	E	C			Opcional
31	pers_tipo_colo	Código de tipo de Tabla de Colores de guardia	FK	C			Opcional
32	pers_auto_codi	Código de autorización para el manejo de documentos	FK	C	2		Obligatorio
33	pers_auto_fech	Fecha de asignación del tipo de autorización.	E	D			Obligatorio
34	pers_codi_cclo	Código de la clasificación de Tabla de colores de guardia.	FK	C			Opcional
35	pers_stdo_codi	Estado de personal	FK	C			Opcional

OBSERVACIONES:

TIPO:	FORMATO GENERAL	FORMATO NUMÉRICO
PK → Clave Primaria FK → Clave Foránea E → Elemento de Dato	N → Numérico C → Char VC → VarChar D → Date	I → Integer S → Smallint D → Decimal M → Money

14.6.12 Tabla de Permiso (Rhut_perm)

ARMADA DEL ECUADOR	DICCIONARIO DE DATOS	Página 1 de 3 Fecha de Elaboración: 09/09/2000

AUTOR: PROTCOM-ESPOL Desarrollador: Walter Oswaldo Morales Vera	PROYECTO CANOPUS	SISTEMA DE INFORMACIÓN GERENCIAL (Módulo de Recursos Humanos) VERSIÓN 2.0

NOMBRE DE LA TABLA	TIPO TABLA	LONGITUD DEL REGISTRO	MEDIO DE ALMACENAMIENTO	MEDIO DE RESPALDO
RHUT_PERM	Transaccional	55 Bytes	- Disco Duro	- Cinta Magnética - CdWriter

DESCRIPCIÓN: Contiene los datos de las Licencias y Permisos.

DESCRIPCIÓN DEL REGISTRO

No.	CAMPO	DESCRIPCIÓN	TIPO	FORMATO		RANGOS VÁLIDOS	REGLAS DE VALIDACIÓN
1	perm_anio	Año	PK	C	4		Obligatorio
2	perm_caus_susp	Causa de suspensión de la licencia	E	VC	50		Obligatorio
3	perm_codi_espe	Código de especialidad	FK	C	2		Obligatorio
4	perm_codi_grad	Código del grado	FK	C	2		Obligatorio
5	perm_codi_grad_tipo	Código del grado tipo	FK	C	1		Obligatorio
6	perm_codi_pers	CEDULA	FK	C	10		Obligatorio
7	perm_codi_pers_atrz	Código de la persona que autorizo	FK	C	10		obligatorio
8	perm_codi_pers_digt	Código de la persona que dígito	FK	C	10		Obligatorio

OBSERVACIONES:

TIPO:	FORMATO GENERAL	FORMATO NUMÉRICO
PK → Clave Primaria FK → Clave Foránea E → Elemento de Dato	N → Numérico C → Char VC → VarChar D → Date	I → Integer S → Smallint D → Decimal M → Money

ARMADA DEL ECUADOR	DICCIONARIO DE DATOS	Página 2 de 3 Fecha de Elaboración: 09/09/2000

AUTOR: PROTCOM-ESPOL Desarrollador: Walter Oswaldo Morales Vera	PROYECTO CANOPUS	SISTEMA DE INFORMACIÓN GERENCIAL (Módulo de Recursos Humanos) VERSIÓN 2.0

NOMBRE DE LA TABLA	TIPO TABLA	LONGITUD DEL REGISTRO	MEDIO DE ALMACENAMIENTO	MEDIO DE RESPALDO
RHUT_PERM	Transaccional	55 Bytes	- Disco Duro	- Cinta Magnética - CdWriter

DESCRIPCIÓN: Contiene los datos de las Licencias y Permisos.

DESCRIPCIÓN DEL REGISTRO

No.	CAMPO	DESCRIPCIÓN	TIPO	FORMATO		RANGOS VÁLIDOS	REGLAS DE VALIDACIÓN
9	perm_codi_tipo	Código del tipo de permiso.	FK	C	2		Obligatorio
10	perm_dire_lice	Dirección durante la licencia.	E	VC	30		obligatorio
11	perm_fech_elab	Fecha de elaboración del permiso.	E	D			Obligatorio
12	perm_fech_inic	fecha de inicio del permiso	E	D			Obligatorio
13	perm_fech_reto_ext	Fecha de Retorno del exterior	E	D			Opcional
14	perm_fech_sali_ext	Fecha de Salida al exterior	E	D			Opcional
15	perm_fech_susp	Fecha de la suspensión.	E	D			
16	perm_fech_term	Fecha de finalización de la licencia.	E	D			
17	perm_locd_codi	Código de localidad	FK	C	4		

OBSERVACIONES:

TIPO:	FORMATO GENERAL		FORMATO NUMÉRICO	
PK → Clave Primaria	N → Numérico	C → Char	I → Integer	S → Smallint
FK → Clave Foránea	VC → VarChar	D → Date	D → Decimal	M → Money
E → Elemento de Dato				

ARMADA DEL ECUADOR	DICCIONARIO DE DATOS	Página 3 de 3 Fecha de Elaboración: 09/09/2000

AUTOR: PROTCOM-ESPOL Desarrollador: Walter Oswaldo Morales Vera	PROYECTO CANOPUS	SISTEMA DE INFORMACIÓN GERENCIAL (Módulo de Recursos Humanos) VERSIÓN 2.0

NOMBRE DE LA TABLA	TIPO TABLA	LONGITUD DEL REGISTRO	MEDIO DE ALMACENAMIENTO	MEDIO DE RESPALDO
RHUT_PERM	Transaccional	55 Bytes	- Disco Duro	- Cinta Magnética - CdWriter

DESCRIPCIÓN: Contiene los datos de las Licencias y Permisos.

DESCRIPCIÓN DEL REGISTRO

No.	CAMPO	DESCRIPCIÓN	TIPO	FORMATO		RANGOS VÁLIDOS	REGLAS DE VALIDACIÓN
18	perm_pais_codi	Código de país, en caso licencia en el exterior.	FK	C	3		
19	perm_secu	Secuencia	PK	NS			
20	perm_stat	Status	E	C	1		
21	perm_tele_lice	Teléfono durante la licencia.	E	VC	30		
22	perm_sumi						

OBSERVACIONES:

TIPO:	FORMATO GENERAL	FORMATO NUMÉRICO
PK → Clave Primaria FK → Clave Foránea E → Elemento de Dato	N → Numérico C → Char VC → VarChar D → Date	I → Integer S → Smallint D → Decimal M → Money

14.6.13 Tabla de Especialidades del Personal (Rhum_espe)

ARMADA DEL ECUADOR	DICCIONARIO DE DATOS	Página 1 de 1 Fecha de Elaboración: 09/09/2000

AUTOR: PROTCOM-ESPOL Desarrollador: Walter Oswaldo Morales Vera	PROYECTO CANOPUS	SISTEMA DE INFORMACIÓN GERENCIAL (Módulo de Recursos Humanos) VERSIÓN 2.0

NOMBRE DE LA TABLA	TIPO TABLA	LONGITUD DEL REGISTRO	MEDIO DE ALMACENAMIENTO	MEDIO DE RESPALDO
RHUM_ESPE	Maestra	55 Bytes	- Disco Duro	- Cinta Magnética - CdWriter

DESCRIPCIÓN: Contiene los datos de las especialidades del Personal.

DESCRIPCIÓN DEL REGISTRO

No.	CAMPO	DESCRIPCIÓN	TIPO	FORMATO		RANGOS VÁLIDOS	REGLAS DE VALIDACIÓN
1	espe_abre	Abreviatura de la Especialidad	E	VC	4		
2	espe_codi	Código de especialidad	PK	C	2		
3	espe_desc	Descripción de la especialidad	E	VC	30		
4	espe_stat	Status del registro de Especialidad	E	C	1		

OBSERVACIONES:

TIPO:	FORMATO GENERAL	FORMATO NUMÉRICO
PK → Clave Primaria FK → Clave Foránea E → Elemento de Dato	N → Numérico C → Char VC → VarChar D → Date	I → Integer S → Smallint D → Decimal M → Money

14.6.14 Tabla que Contiene Datos Generales del Sistema (Rhum_dicc)

ARMADA DEL ECUADOR	DICCIONARIO DE DATOS	Página 1 de 1 Fecha de Elaboración: 09/09/2000

AUTOR: PROTCOM-ESPOL Desarrollador: Walter Oswaldo Morales Vera	PROYECTO CANOPUS	SISTEMA DE INFORMACIÓN GERENCIAL (Módulo de Recursos Humanos) VERSIÓN 2.0

NOMBRE DE LA TABLA	TIPO TABLA	LONGITUD DEL REGISTRO	MEDIO DE ALMACENAMIENTO	MEDIO DE RESPALDO
RHUM_DICC	Maestra	55 Bytes	- Disco Duro	- Cinta Magnética - CdWriter

DESCRIPCIÓN: Contiene los datos de las tablas generales del sistemas. Aquí se encuentra las tablas de Hobbyes, idiomas, deportes.

DESCRIPCIÓN DEL REGISTRO

No.	CAMPO	DESCRIPCIÓN	TIPO	FORMATO		RANGOS VÁLIDOS	REGLAS DE VALIDACIÓN
1	dicc_codi	Código de tabla	PK	C	3		
2	dicc_desc	Descripción	E	VC	50		
3	dicc_stat	Status	E	C	1		
4	dicc_tipo	Tipo de tabla	PK	C	3		

OBSERVACIONES:

TIPO:	FORMATO GENERAL	FORMATO NUMÉRICO
PK → Clave Primaria FK → Clave Foránea E → Elemento de Dato	N → Numérico C → Char VC → VarChar D → Date	I → Integer S → Smallint D → Decimal M → Money

14.6.15 Tabla de Títulos del Personal (Rhut_titu_pers)

ARMADA DEL ECUADOR	DICCIONARIO DE DATOS	Página 1 de 1 Fecha de Elaboración: 09/09/2000

AUTOR: PROTCOM-ESPOL Desarrollador: Walter Oswaldo Morales Vera	PROYECTO CANOPUS	SISTEMA DE INFORMACIÓN GERENCIAL (Módulo de Recursos Humanos) VERSIÓN 2.0

NOMBRE DE LA TABLA	TIPO TABLA	LONGITUD DEL REGISTRO	MEDIO DE ALMACENAMIENTO	MEDIO DE RESPALDO
RHUT_TITU_PERS	Transaccional	55 Bytes	- Disco Duro	- Cinta Magnética - CdWriter

DESCRIPCIÓN: Contiene los títulos que posee el Personal.

DESCRIPCIÓN DEL REGISTRO

No.	CAMPO	DESCRIPCIÓN	TIPO	FORMATO		RANGOS VÁLIDOS	REGLAS DE VALIDACIÓN
1	titu_pers_codi	Código de Titulo.	PK	C	3		
2	titu_codi_pers	Código de la persona.	PK	C	10		

OBSERVACIONES:

TIPO:	FORMATO GENERAL	FORMATO NUMÉRICO
PK → Clave Primaria FK → Clave Foránea E → Elemento de Dato	N → Numérico C → Char VC → VarChar D → Date	I → Integer S → Smallint D → Decimal M → Money

14.6.16 Tabla de Descripción de los Títulos (Rhum_titu)

ARMADA DEL ECUADOR	DICCIONARIO DE DATOS	Página 1 de 1 Fecha de Elaboración: 09/09/2000

AUTOR: PROTCOM-ESPOL Desarrollador: Walter Oswaldo Morales Vera	PROYECTO CANOPUS	SISTEMA DE INFORMACIÓN GERENCIAL (Módulo de Recursos Humanos) VERSIÓN 2.0

NOMBRE DE LA TABLA	TIPO TABLA	LONGITUD DEL REGISTRO	MEDIO DE ALMACENAMIENTO	MEDIO DE RESPALDO
RHUM_TITU	Maestra	55 Bytes	- Disco Duro	- Cinta Magnética - CdWriter

DESCRIPCIÓN: Contiene la descripción de los títulos.

DESCRIPCIÓN DEL REGISTRO

No.	CAMPO	DESCRIPCIÓN	TIPO	FORMATO		RANGOS VÁLIDOS	REGLAS DE VALIDACIÓN
1	titu_codi	Código de Titulo.	PK	C	3		
2	titu_desc	Descripción del título.	E	VC	30		
3	titu_stat	Status del registro	E	C	1		

OBSERVACIONES:

TIPO:	FORMATO GENERAL	FORMATO NUMÉRICO
PK → Clave Primaria FK → Clave Foránea E → Elemento de Dato	N → Numérico C → Char VC → VarChar D → Date	I → Integer S → Smallint D → Decimal M → Money

14.7. Tablas de Control de Reparaciones

14.7.1 Tabla de Trabajos por Sección (Rept_trab_secc)

ARMADA DEL ECUADOR	DICCIONARIO DE DATOS	Página 1 de 2 Fecha de Elaboración: 09/09/2000
AUTOR: PROTCOM-ESPOL **Desarrollador:** Walter Oswaldo Morales Vera	**PROYECTO CANOPUS**	**SISTEMA DE INFORMACIÓN GERENCIAL (Módulo de Control de Reparaciones)** **VERSIÓN 2.0**

NOMBRE DE LA TABLA	TIPO TABLA	LONGITUD DEL REGISTRO	MEDIO DE AMACENAMIENTO	MEDIO DE RESPALDO
REPT_TRAB_SECC	Transaccional	15 Bytes	- Disco Duro	- Cinta Magnética - CdWriter

DESCRIPCIÓN: Contiene los trabajos por cada sección.

DESCRIPCIÓN DEL REGISTRO

No.	CAMPO	DESCRIPCIÓN	TIPO	FORMATO		RANGOS VÁLIDOS	REGLAS DE VALIDACIÓN
1	Secc_orde_anio	Año de la orden de trabajo interna	PK,FK	C	4		Debe existir en la tabla de orden interna
2	Secc_orde_nume	Número secuencial de la orden de trabajo interna	PK,FK	C	3		Debe existir en la tabla de orden interna
3	Secc_secu	Número secuencial del trabajo	PK	C	3		Obligatorio
4	Secc_locd_codi	Codigo de la localidad	FK	C	4		Debe existir en la tabla de localidades
5	Secc_fech_asig	Fecha de asignación del trabajo	E	D			Obligatorio
6	Secc_hora_asig	Hora de asignación del trabajo	E	D			Obligatorio

OBSERVACIONES: Esta tabla pertenece al módulo de Reparaciones

TIPO:	FORMATO GENERAL	FORMATO NUMÉRICO
PK → Clave Primaria FK → Clave Foránea E → Elemento de Dato	N → Numérico C → Char VC → VarChar D → Date	I → Integer S → Smallint D → Decimal M → Money

ARMADA DEL ECUADOR	DICCIONARIO DE DATOS	Página 2 de 2 Fecha de Elaboración: 09/09/2000

AUTOR: PROTCOM-ESPOL Desarrollador: Walter Oswaldo Morales Vera	PROYECTO CANOPUS	SISTEMA DE INFORMACIÓN GERENCIAL (Módulo de Control de Reparaciones) VERSIÓN 2.0

NOMBRE DE LA TABLA	TIPO TABLA	LONGITUD DEL REGISTRO	MEDIO DE AMACENAMIENTO	MEDIO DE RESPALDO
REPT_TRAB_SECC	Transaccional	15 Bytes	- Disco Duro	- Cinta Magnética - CdWriter

DESCRIPCIÓN: Contiene los trabajos por cada sección.

DESCRIPCIÓN DEL REGISTRO

No.	CAMPO	DESCRIPCIÓN	TIPO	FORMATO		RANGOS VÁLIDOS	REGLAS DE VALIDACIÓN
7	Secc_fecha_fina	Fecha de finalización del trabajo	E	D			Opcional
8	Secc_hora_fina	Hora de finalización del trabajo	E	D			Opcional
9	Secc_cost_indi	Costos indirectos	E	NM			
10	Secc_hors_trab	Horas trabajadas	E	NI			
11	Secc_stat	Estado del registro	E	C	1	A, E	A = Activo, E = Eliminado

OBSERVACIONES: Esta tabla pertenece al módulo de Reparaciones

TIPO:	FORMATO GENERAL	FORMATO NUMÉRICO
PK → Clave Primaria FK → Clave Foránea E → Elemento de Dato	N → Numérico C → Char VC → VarChar D → Date	I → Integer S → Smallint D → Decimal M → Money

14.7.2 Tabla de Órdenes de Trabajo (Rept_orde)

ARMADA DEL ECUADOR	DICCIONARIO DE DATOS	Página 1 de 2 Fecha de Elaboración: 09/09/2000
AUTOR: PROTCOM-ESPOL **Desarrollador:** Walter Oswaldo Morales Vera	**PROYECTO CANOPUS**	**SISTEMA DE INFORMACIÓN GERENCIAL (Módulo de Control de Reparaciones)** **VERSIÓN 2.0**

NOMBRE DE LA TABLA	TIPO TABLA	LONGITUD DEL REGISTRO	MEDIO DE AMACENAMIENTO	MEDIO DE RESPALDO
REPT_ORDE	Transaccional	60 Bytes	- Disco Duro	- Cinta Magnética - CdWriter

DESCRIPCIÓN: Contiene los datos de las órdenes de trabajo internas.

DESCRIPCIÓN DEL REGISTRO

No.	CAMPO	DESCRIPCIÓN	TIPO	FORMATO		RANGOS VÁLIDOS	REGLAS DE VALIDACIÓN
1	Orde_anio	Año de la orden de trabajo interna	PK	C	4		Obligatorio
2	Orde_nume	Número de la orden de trabajo interna	PK	C	3		Obligatorio
3	Orde_requ_anio	Año de la orden de trabajo	FK	C	4		Debe existir en la tabla de orden de trabajo
4	Orde_requ_nume	Número de la orden de trabajo	FK	C	6		Debe existir en la tabla de orden de trabajo
5	Orde_fech	Fecha de la orden de trabajo interna	E	D			Obligatorio
6	Orde_user	Nombre del usuario que realiza la orden interna	FK	C	8		Debe existir en la tabla de usuarios
7	Orde_resp	Nombre de la persona responsable de la orden	E	C	30		Obligatorio

OBSERVACIONES: Esta tabla pertenece al módulo de Reparaciones

TIPO:	FORMATO GENERAL	FORMATO NUMÉRICO
PK → Clave Primaria FK → Clave Foránea E → Elemento de Dato	N → Numérico C → Char VC → VarChar D → Date	I → Integer S → Smallint D → Decimal M → Money

ARMADA DEL ECUADOR	DICCIONARIO DE DATOS	Página 2 de 2 Fecha de Elaboración: 09/09/2000
AUTOR: PROTCOM-ESPOL **Desarrollador:** Walter Oswaldo Morales Vera	**PROYECTO CANOPUS**	**SISTEMA DE INFORMACIÓN GERENCIAL (Módulo de Control de Reparaciones)** **VERSIÓN 2.0**

NOMBRE DE LA TABLA	TIPO TABLA	LONGITUD DEL REGISTRO	MEDIO DE AMACENAMIENTO	MEDIO DE RESPALDO
REPT_ORDE	Transaccional	60 Bytes	- Disco Duro	- Cinta Magnética - CdWriter

DESCRIPCIÓN: Contiene los datos de las órdenes de trabajo internas.

DESCRIPCIÓN DEL REGISTRO

No.	CAMPO	DESCRIPCIÓN	TIPO	FORMATO		RANGOS VÁLIDOS	REGLAS DE VALIDACIÓN
8	Orde_secc	Código de la sección a donde va la orden interna	FK	C	4		Debe existir en la tabla de localidades
9	Orde_stat	Estado de la orden de trabajo interna	E	C	1	A, E	A = Activo; E = Eliminado

OBSERVACIONES: Esta tabla pertenece al módulo de Reparaciones

TIPO:	FORMATO GENERAL	FORMATO NUMÉRICO
PK → Clave Primaria FK → Clave Foránea E → Elemento de Dato	N → Numérico C → Char VC → VarChar D → Date	I → Integer S → Smallint D → Decimal M → Money

14.7.3 Tabla de Requerimientos de Trabajo (Rept_requ)

ARMADA DEL ECUADOR	DICCIONARIO DE DATOS	Página 1 de 4 Fecha de Elaboración: 09/09/2000
AUTOR: PROTCOM-ESPOL **Desarrollador:** Walter Oswaldo Morales Vera	**PROYECTO CANOPUS**	**SISTEMA DE INFORMACIÓN GERENCIAL (Módulo de Control de Reparaciones)** **VERSIÓN 2.0**

NOMBRE DE LA TABLA	TIPO TABLA	LONGITUD DEL REGISTRO	MEDIO DE AMACENAMIENTO	MEDIO DE RESPALDO
REPT_REQU	Transaccional	304 Bytes	- Disco Duro	- Cinta Magnética - CdWriter

DESCRIPCIÓN: Contiene los datos de las Órdenes de Trabajo

DESCRIPCIÓN DEL REGISTRO

No.	CAMPO	DESCRIPCIÓN	TIPO	FORMATO		RANGOS VÁLIDOS	REGLAS DE VALIDACIÓN
1	Requ_anio	Año de elaboración de la orden de trabajo	PK	C	4		Obligatorio
2	Requ_nume	Número secuencial de la orden de trabajo	PK	C	6		Obligatorio
3	Requ_anio_ejec	Año de ejecución del plan básico	FK	C	4		Debe existir en la tabla de presupuesto
4	Requ_plan_basi	Número de plan básico	FK	C	1		Debe existir en la tabla de presupuesto
5	Requ_proy_nume	Número de proyecto	FK	NI			Debe existir en la tabla de presupuesto
6	Requ_codi_dire	Código de la localidad	FK	C	1		Debe existir en la tabla de presupuesto
7	Requ_codi_fase	Código de la fase	FK	NI			Debe existir en la tabla de presupuesto
8	Requ_codi_item	Código del ítem	FK	NI			Debe existir en la tabla de presupuesto

OBSERVACIONES: Esta tabla pertenece al módulo de Reparaciones

TIPO:	FORMATO GENERAL	FORMATO NUMÉRICO
PK → Clave Primaria FK → Clave Foránea E → Elemento de Dato	N → Numérico C → Char VC → VarChar D → Date	I → Integer S → Smallint D → Decimal M → Money

ARMADA DEL ECUADOR	DICCIONARIO DE DATOS	Página 2 de 4 Fecha de Elaboración: 09/09/2000
AUTOR: PROTCOM-ESPOL **Desarrollador:** Walter Oswaldo Morales Vera	**PROYECTO CANOPUS**	**SISTEMA DE INFORMACIÓN GERENCIAL (Módulo de Control de Reparaciones)** **VERSIÓN 2.0**

NOMBRE DE LA TABLA	TIPO TABLA	LONGITUD DEL REGISTRO	MEDIO DE AMACENAMIENTO	MEDIO DE RESPALDO
REPT_REQU	Transaccional	304 Bytes	- Disco Duro	- Cinta Magnética - CdWriter

DESCRIPCIÓN: Contiene los datos de las Órdenes de Trabajo

DESCRIPCIÓN DEL REGISTRO

No.	CAMPO	DESCRIPCIÓN	TIPO	FORMATO		RANGOS VÁLIDOS	REGLAS DE VALIDACIÓN
9	Requ_fond_part	Fondo de la partida	FK	NI			Debe existir en la tabla de presupuesto
10	Requ_rest_part	Resto de la partida	FK	NI			Debe existir en la tabla de presupuesto
11	Requ_codi_mone	Código de la moneda	FK	C	2		Debe existir en la tabla de presupuesto
12	Requ_soli_anio	Año de la solicitud de trabajo	FK	C	4		Debe existir en la tabla de proveedores
13	Requ_soli_nume	Número de la solicitud de trabajo	FK	C	6		Debe existir en la tabla de proveedores
14	Requ_repo_tecn	Número del reporte técnico	FK	C	3		Debe existir en la tabla de proveedores
15	Requ_pres_nume	Número del presupuesto	FK	C	3		Debe existir en la tabla de proveedores
16	Requ_prov_codi	Código del proveedor	FK	VC	6		Debe existir en la tabla de proveedores

OBSERVACIONES: Esta tabla pertenece al módulo de Reparaciones

TIPO:	FORMATO GENERAL	FORMATO NUMÉRICO
PK → Clave Primaria FK → Clave Foránea E → Elemento de Dato	N → Numérico C → Char VC → VarChar D → Date	I → Integer S → Smallint D → Decimal M → Money

ARMADA DEL ECUADOR	DICCIONARIO DE DATOS	Página 3 de 4 Fecha de Elaboración: 09/09/2000
AUTOR: PROTCOM-ESPOL **Desarrollador:** Walter Oswaldo Morales Vera	**PROYECTO CANOPUS**	**SISTEMA DE INFORMACIÓN GERENCIAL (Módulo de Control de Reparaciones)** **VERSIÓN 2.0**

NOMBRE DE LA TABLA	TIPO TABLA	LONGITUD DEL REGISTRO	MEDIO DE AMACENAMIENTO	MEDIO DE RESPALDO
REPT_REQU	Transaccional	304 Bytes	- Disco Duro	- Cinta Magnética - CdWriter

DESCRIPCIÓN: Contiene los datos de las Órdenes de Trabajo

DESCRIPCIÓN DEL REGISTRO

No.	CAMPO	DESCRIPCIÓN	TIPO	FORMATO		RANGOS VÁLIDOS	REGLAS DE VALIDACIÓN
17	Requ_prov_tipo	Tipo de proveedor	E	C	1	I, E	I = Interno; E = Externo
18	Requ_fech_ini	Fecha de inicio de los trabajos	E	D			Obligatorio
19	Requ_fech_fina	Fecha de finalización de los trabajos	E	D			Obligatorio
20	Requ_prio	Prioridad que se le dará al trabajo	E	C	1	N, U	N = Normal; U = Urgente
21	Requ_fech	Fecha de la orden de trabajo	E	D			Obligatorio
22	Requ_cost	Costo del trabajo	E	NM			Obligatorio
23	Requ_cost_indi	Costos indirectos	E	NM			Opcional
24	Requ_dias_plaz	Días plazo para la entrega del trabajo	E	NS			Obligatorio

OBSERVACIONES: Esta tabla pertenece al módulo de Reparaciones

TIPO:	FORMATO GENERAL	FORMATO NUMÉRICO
PK → Clave Primaria FK → Clave Foránea E → Elemento de Dato	N → Numérico C → Char VC → VarChar D → Date	I → Integer S → Smallint D → Decimal M → Money

ARMADA DEL ECUADOR	DICCIONARIO DE DATOS	Página 4 de 4 Fecha de Elaboración: 09/09/2000

AUTOR: PROTCOM-ESPOL Desarrollador: Walter Oswaldo Morales Vera	PROYECTO CANOPUS	SISTEMA DE INFORMACIÓN GERENCIAL (Módulo de Control de Reparaciones) VERSIÓN 2.0

NOMBRE DE LA TABLA	TIPO TABLA	LONGITUD DEL REGISTRO	MEDIO DE AMACENAMIENTO	MEDIO DE RESPALDO
REPT_REQU	Transaccional	304 Bytes	- Disco Duro	- Cinta Magnética - CdWriter

DESCRIPCIÓN: Contiene los datos de las Órdenes de Trabajo.

DESCRIPCIÓN DEL REGISTRO

No.	CAMPO	DESCRIPCIÓN	TIPO	FORMATO		RANGOS VÁLIDOS	REGLAS DE VALIDACIÓN
25	Requ_stat	Estado de la Orden de Trabajo	E	C	1	A, E	A = Activo; E = Eliminado
26	Requ_just_elim	Justificación de la eliminación de la orden	E	VC	255		Opcional
27	Requ_user_elim	Usuario que eliminó la orden de trabajo	FK	C	6		Debe existir en la tabla de usuarios

OBSERVACIONES: Esta tabla pertenece al módulo de Reparaciones

TIPO:	FORMATO GENERAL	FORMATO NUMÉRICO
PK → Clave Primaria FK → Clave Foránea E → Elemento de Dato	N → Numérico C → Char VC → VarChar D → Date	I → Integer S → Smallint D → Decimal M → Money

14.7.4 Tabla de Asignación de Personal a los Trabajos (Rept_peop)

ARMADA DEL ECUADOR	DICCIONARIO DE DATOS	Página 1 de 1 Fecha de Elaboración: 09/09/2000
AUTOR: PROTCOM-ESPOL **Desarrollador:** Walter Oswaldo Morales Vera	**PROYECTO CANOPUS**	**SISTEMA DE INFORMACIÓN GERENCIAL (Módulo de Control de Reparaciones)** **VERSIÓN 2.0**

NOMBRE DE LA TABLA	TIPO TABLA	LONGITUD DEL REGISTRO	MEDIO DE AMACENAMIENTO	MEDIO DE RESPALDO
REPT_PEOP	Transaccional	21 Bytes	- Disco Duro	- Cinta Magnética - CdWriter

DESCRIPCIÓN: Asignacion de Personal Interno.

DESCRIPCIÓN DEL REGISTRO

No.	CAMPO	DESCRIPCIÓN	TIPO	FORMATO		RANGOS VÁLIDOS	REGLAS DE VALIDACIÓN
1	Peop_orde_anio	Año de la orden de trabajo interna	PK,FK	C	4		Debe existir en la tabla trabajos por sección
2	Peop_orde_nume	Número secuancial de la orden de trabajo interna	PK,FK	C	3		Debe existir en la tabla trabajos por sección
3	Peop_secc_secu	Secuencial del trabajo por sección	PK,FK	C	3		Debe existir en la tabla trabajos por sección
4	Peop_codi	Código de la persona	PK,FK	C	10		
5	Peop_hors_trab	Número de horas trabajadas	E	NI			Obligatorio
6	Peop_stat	Estado del registro	E	C	1	A, E	A = Activo; E = Eliminado

OBSERVACIONES: Esta tabla pertenece al módulo de Reparaciones

TIPO:	FORMATO GENERAL	FORMATO NUMÉRICO
PK → Clave Primaria FK → Clave Foránea E → Elemento de Dato	N → Numérico C → Char VC → VarChar D → Date	I → Integer S → Smallint D → Decimal M → Money

14.7.5 Tabla de Seguimiento de Horas Hombre (Rept_trab_segu)

ARMADA DEL ECUADOR	DICCIONARIO DE DATOS	Página 1 de 1 Fecha de Elaboración: 09/09/2000
AUTOR: PROTCOM-ESPOL **Desarrollador:** Walter Oswaldo Morales Vera	**PROYECTO CANOPUS**	**SISTEMA DE INFORMACIÓN GERENCIAL (Módulo de Control de Reparaciones)** **VERSIÓN 2.0**

NOMBRE DE LA TABLA	TIPO TABLA	LONGITUD DEL REGISTRO	MEDIO DE AMACENAMIENTO	MEDIO DE RESPALDO
REPT_TRAB_SEGU	Transaccional	278 Bytes	- DIsco Duro	- Cinta Magnética - CdWriter

DESCRIPCIÓN: Seguimiento de hora-hombre.

DESCRIPCIÓN DEL REGISTRO

No.	CAMPO	DESCRIPCIÓN	TIPO	FORMATO		RANGOS VÁLIDOS	REGLAS DE VALIDACIÓN
1	Trab_segu_mask	Código del seguimiento de talleres	PK,FK	C	13		Debe existir en la tabla seguimiento taller
2	Trab_segu_pers	Código de la persona	PK,FK	C	10		Debe existir en la tabla seguimiento taller
3	Trab_segu_hors_tr	Número de horas trabajadas	E	NI			Obligatorio
4	Trab_segu_obse	Observaciones	E	VC	255		Opcional

OBSERVACIONES: Esta tabla pertenece al módulo de Reparaciones

TIPO:	FORMATO GENERAL	FORMATO NUMÉRICO
PK → Clave Primaria FK → Clave Foránea E → Elemento de Dato	N → Numérico C → Char VC → VarChar D → Date	I → Integer S → Smallint D → Decimal M → Money

14.7.6 Tabla de Solicitudes de Trabajo (Repm_soli_trab)

ARMADA DEL ECUADOR	DICCIONARIO DE DATOS	Página 1 de 4 Fecha de Elaboración: 09/09/2000
AUTOR: PROTCOM-ESPOL **Desarrollador:** Walter Oswaldo Morales Vera	**PROYECTO CANOPUS**	**SISTEMA DE INFORMACIÓN GERENCIAL (Módulo de Control de Reparaciones)** **VERSIÓN 2.0**

NOMBRE DE LA TABLA	TIPO TABLA	LONGITUD DEL REGISTRO	MEDIO DE AMACENAMIENTO	MEDIO DE RESPALDO
REPM_SOLI_TRAB	Maestra	1548 Bytes	- Disco Duro	- Cinta Magnética - CdWriter

DESCRIPCIÓN: Contiene los datos de las solicitudes de trabajo

DESCRIPCIÓN DEL REGISTRO

No.	CAMPO	DESCRIPCIÓN	TIPO	FORMATO		RANGOS VÁLIDOS	REGLAS DE VALIDACIÓN
1	Soli_anio	Año de la solicitud de trabajo	PK	C	4		Obligatorio
2	Soli_nume	Número secuencial de la solicitud de trabajo	PK	C	6		Obligatorio
3	Soli_deta_fech	Fecha de ingreso del activo	FK	D			Debe existir en la tabla de activos fijos
4	Soli_deta_secu	Número secuencial del activo	FK	C	3		Debe existir en la tabla de activos fijos
5	Soli_acci	Código de la persona que toma acción	FK	C	4		Debe existir en la tabla de personal
6	Soli_user_iden	Usuario que realiza la solicitud de trabajo	FK	C	6		Debe existir en la tabla de usuarios
7	Soli_stat_codi	Estado de la solicitud de trabajo		C	1		Obligatorio
8	Soli_fech_soli	Fecha de ingreso de la solicitud de trabajo en el sist.		D			Obligatorio

OBSERVACIONES: Esta tabla pertenece al módulo de Reparaciones

TIPO:	FORMATO GENERAL	FORMATO NUMÉRICO
PK → Clave Primaria FK → Clave Foránea E → Elemento de Dato	N → Numérico C → Char VC → VarChar D → Date	I → Integer S → Smallint D → Decimal M → Money

ARMADA DEL ECUADOR	DICCIONARIO DE DATOS	Página 2 de 4 Fecha de Elaboración: 09/09/2000
AUTOR: PROTCOM-ESPOL **Desarrollador:** Walter Oswaldo Morales Vera	**PROYECTO CANOPUS**	**SISTEMA DE INFORMACIÓN GERENCIAL (Módulo de Control de Reparaciones)** **VERSIÓN 2.0**

NOMBRE DE LA TABLA	TIPO TABLA	LONGITUD DEL REGISTRO	MEDIO DE AMACENAMIENTO	MEDIO DE RESPALDO
REPM_SOLI_TRAB	Maestra	1548 Bytes	- Disco Duro	- Cinta Magnética - CdWriter

DESCRIPCIÓN: Contiene los datos de las solicitudes de trabajo.

DESCRIPCIÓN DEL REGISTRO

No.	CAMPO	DESCRIPCIÓN	TIPO	FORMATO		RANGOS VÁLIDOS	REGLAS DE VALIDACIÓN
9	Soli_trab_requ	Trabajo requerido	E	VC	255		Obligatorio
10	Soli_just	Justificación del trabajo requerido	E	VC	225		Opcional
11	Soli_obse	Observaciones a la solicitud de trabajo	E	VC	255		Opcional
12	Soli_prio	Prioridad que se le dará al trabajo	E	C	1	N, U	N = Normal; U = Urgente
13	Soli_hors_maqn	Horas máquina	E	ND	10		Opcional
14	Soli_comp	Número del compartimento dentro del buque	E	C	15		Opcional
15	Soli_cbrt	Número de la cubierta dentro del buque	E	C	15		Opcional
16	Soli_cdrn	Número de la cuaderna dentro del buque	E	C	15		Opcional

OBSERVACIONES: Esta tabla pertenece al módulo de Reparaciones

TIPO:	FORMATO GENERAL	FORMATO NUMÉRICO
PK → Clave Primaria FK → Clave Foránea E → Elemento de Dato	N → Numérico C → Char VC → VarChar D → Date	I → Integer S → Smallint D → Decimal M → Money

ARMADA DEL ECUADOR	DICCIONARIO DE DATOS	Página 3 de 4 Fecha de Elaboración: 09/09/2000

AUTOR: PROTCOM-ESPOL Desarrollador: Walter Oswaldo Morales Vera	PROYECTO CANOPUS	SISTEMA DE INFORMACIÓN GERENCIAL (Módulo de Control de Reparaciones) VERSIÓN 2.0

NOMBRE DE LA TABLA	TIPO TABLA	LONGITUD DEL REGISTRO	MEDIO DE AMACENAMIENTO	MEDIO DE RESPALDO
REPM_SOLI_TRAB	Maestra	1548 Bytes	- Disco Duro	- Cinta Magnética - CdWriter

DESCRIPCIÓN: Contiene los datos de las solicitudes de trabajo.

DESCRIPCIÓN DEL REGISTRO

No.	CAMPO	DESCRIPCIÓN	TIPO	FORMATO		RANGOS VÁLIDOS	REGLAS DE VALIDACIÓN
17	Soli_bnda	Número de la banda en que se encuentra.	E	C	15		Opcional
18	Soli_asis	Asistencia que se dara en el trabajo	E	VC	255		Opcional
19	Soli_cmte	Nombre del comandante del buque	E	C	50		Obligatorio
20	Soli_ofca	Nombre del oficial acargo en el buque	E	C	50		Obligatorio
21	Soli_tipo	Tipo de Solicitud de trabajo	E	C	1	M, E, A, C, L	M = Mecánica; E = Eléctrica; A = Electromecánica; L = Electrónica;
22	Soli_nume_docu	Número de Documento de origen	E	C	15		Opcional
23	Soli_nomb_entr	Nombre de la persona que entrega	E	C	50		Opcional
24	Soli_fech_docu	Fecha del documento de origen	E	D			Depende del Número del documento.

OBSERVACIONES: Esta tabla pertenece al módulo de Reparaciones

TIPO:	FORMATO GENERAL	FORMATO NUMÉRICO
PK → Clave Primaria FK → Clave Foránea E → Elemento de Dato	N → Numérico C → Char VC → VarChar D → Date	I → Integer S → Smallint D → Decimal M → Money

ARMADA DEL ECUADOR	DICCIONARIO DE DATOS	Página 4 de 4 Fecha de Elaboración: 09/09/2000
AUTOR: PROTCOM-ESPOL **Desarrollador:** Walter Oswaldo Morales Vera	**PROYECTO CANOPUS**	**SISTEMA DE INFORMACIÓN GERENCIAL (Módulo de Control de Reparaciones)** **VERSIÓN 2.0**

NOMBRE DE LA TABLA	TIPO TABLA	LONGITUD DEL REGISTRO	MEDIO DE AMACENAMIENTO	MEDIO DE RESPALDO
REPM_SOLI_TRAB	Maestra	1548 Bytes	- Disco Duro	- Cinta Magnética - CdWriter

DESCRIPCIÓN: Contiene los datos de las solicitudes de trabajo.

DESCRIPCIÓN DEL REGISTRO

No.	CAMPO	DESCRIPCIÓN	TIPO	FORMATO		RANGOS VÁLIDOS	REGLAS DE VALIDACIÓN
25	Soli_doct_codi		E	C	2		Opcional
26	Soli_locd_sist	Código del la localidad del sistema	FK	C	4		Debe existir en la tabla de localidades
27	Soli_locd_codi	Código del reparto solicitante	FK	C	4		Debe existir en la tabla de localidades
28	Soli_repa	Si se va a reparar un equipo, componente o pieza	E	C	1	E, C, P	E = equipo, C = Componente, P = Pieza
29	Soli_tipo_soli	Tipo de solicitud de trabajo	E	C	1		Obligatorio
30	Soli_mate_nece	Material necesario para la reparación	E	VC	255		Opcional
31	Soli_supe_fech		E	D			Opcional

OBSERVACIONES: Esta tabla pertenece al módulo de Reparaciones

TIPO:	FORMATO GENERAL	FORMATO NUMÉRICO
PK → Clave Primaria FK → Clave Foránea E → Elemento de Dato	N → Numérico C → Char VC → VarChar D → Date	I → Integer S → Smallint D → Decimal M → Money

14.8. Tablas de Planificación y Control de Obras

14.8.1 Tabla de Obras (Plah_obra)

ARMADA DEL ECUADOR	DICCIONARIO DE DATOS	Página 1 de 2 Fecha de Elaboración: 09/09/2000
AUTOR: PROTCOM-ESPOL **Desarrollador:** Walter Oswaldo Morales Vera	**PROYECTO CANOPUS**	**SISTEMA DE INFORMACIÓN GERENCIAL (Módulo de Planificación y Control de Obras)** **VERSIÓN 2.0**

NOMBRE DE LA TABLA	TIPO TABLA	LONGITUD DEL REGISTRO	MEDIO DE AMACENAMIENTO	MEDIO DE RESPALDO
PLAH_OBRA	Histórico	706 Bytes	- Disco Duro	- Cinta Magnética - CdWriter

DESCRIPCIÓN: Tabla que contiene todas las obras presupuestarias y extrapresupuestarias solicitantes que ejecuta la institución.

DESCRIPCIÓN DEL REGISTRO

No	CAMPO	DESCRIPCIÓN	TIPO	FORMATO		RANGOS VÁLIDOS	REGLAS DE VALIDACIÓN
1	OBR_ANIO	año en que se ejecutará la obra.	PK	C	4		Obligatorio
2	OBR_CODI	Numero secuencial por año que identificará a cada una de las obras.	PK	C	5		Obligatorio
3	OBR_PERS_CODI	Identifica a la persona, que pertenece a la institución, que estará como jefe de la obra.	FK	C	20		Obligatorio
4	OBR_FECH_FINA	Fecha de finalización de la obra.	E	C	18		Obligatorio
5	OBR_FECH_PLAN	Fecha que indica la planificación de la obra.	E	D			Obligatorio
6	OBR_ESTA_TABL	Estado del registro.	E	C	1	A,E	Obligatorio

OBSERVACIONES:

TIPO:	FORMATO GENERAL	FORMATO NUMÉRICO
PK → Clave Primaria FK → Clave Foránea E → Elemento de Dato	N → Numérico C → Char VC → VarChar D → Date	I → Integer S → Smallint D → Decimal M → Money

ARMADA DEL ECUADOR	DICCIONARIO DE DATOS	Página 2 de 2 Fecha de Elaboración: 09/09/2000
AUTOR: PROTCOM-ESPOL **Desarrollador:** Walter Oswaldo Morales Vera	**PROYECTO CANOPUS**	**SISTEMA DE INFORMACIÓN GERENCIAL (Módulo de Planificación y Control de Obras)** **VERSIÓN 2.0**

NOMBRE DE LA TABLA	TIPO TABLA	LONGITUD DEL REGISTRO	MEDIO DE AMACENAMIENTO	MEDIO DE RESPALDO
PLAH_OBRA	Histórico	706 Bytes	- Disco Duro	- Cinta Magnética - CdWriter

DESCRIPCIÓN: Tabla que contiene todas las obras presupuestarias y extrapresupuestarias solicitantes que ejecuta la institución.

DESCRIPCIÓN DEL REGISTRO

No	CAMPO	DESCRIPCIÓN	TIPO	FORMATO		RANGOS VÁLIDOS	REGLAS DE VALIDACIÓN
7	OBR_ESTA_EJEC	Indica el estado de ejecución de la obra.	E	C	1	1,2,3,4,5	1 = Presupuestada ; 2 = Planificada; 3 = Ejecución; 4 = Terminada ; 5 = Paralizada
8	OBR_DESC_OBRA	Campo que describe el nombre la obra.	E	VC	200		Obligatorio
9	OBR_SOLC_OBRA	Indica el reparto solicitante de la obra.	E	VC	150		Obligatorio
10	OBR_OBSE_OBRA	Observaciones generales de la obra.	E	VC	150		Opcional
11	OBR_USER	Usuario que realizó la modificación del registro.	E	C	8		Obligatorio
12	OBR_UBIC_OBRA	Indica la ubicación de la obra que se ejecutará.	E	VC	150		Obligatorio
13	OBR_TIPO_OBRA	Campo que tipifica la obra si es presupuestaria o no	E	C	1		N = NO PRESUPUESTARIA; P = PRESUPUESTARIA

OBSERVACIONES:

TIPO:	FORMATO GENERAL	FORMATO NUMÉRICO
PK → Clave Primaria FK → Clave Foránea E → Elemento de Dato	N → Numérico C → Char VC → VarChar D → Date	I → Integer S → Smallint D → Decimal M → Money

14.8.2 Tabla de Detalle de Presupuestos (Plat_pres_deta)

ARMADA DEL ECUADOR	DICCIONARIO DE DATOS	Página 1 de 2 Fecha de Elaboración: 09/09/2000
AUTOR: PROTCOM-ESPOL **Desarrollador:** Walter Oswaldo Morales Vera	**PROYECTO CANOPUS**	**SISTEMA DE INFORMACIÓN GERENCIAL (Módulo de Planificación y Control de Obras)** **VERSIÓN 2.0**

NOMBRE DE LA TABLA	TIPO TABLA	LONGITUD DEL REGISTRO	MEDIO DE AMACENAMIENTO	MEDIO DE RESPALDO
PLAT_PRES_DETA	Transacción	133 Bytes	- Disco Duro	- Cinta Magnética - CdWriter

DESCRIPCIÓN: Detalle del presupuesto estimado de la obra, contiene los subrubros que han sido considerados y sus cantidades.

DESCRIPCIÓN DEL REGISTRO

No	CAMPO	DESCRIPCIÓN	TIPO	FORMATO		RANGOS VÁLIDOS	REGLAS DE VALIDACIÓN
1	DETA_PRES_LINE	Numero secuencial por detalle.	PK	NI			Obligatorio
2	DETA_PRES_OBR_ANIO	Año de la obra.	PK, FK	C	4		Obligatorio
3	DETA_PRES_OBR_CODI	Número de la obra.	PK, FK	C	5		Obligatorio
4	DETA_PRES_TIPO	Tipo de presupuesto.	PK, FK	C	1		Obligatorio
5	DETA_PRES_SUBR	Código del subbrubro.	FK	C	7		Obligatorio
6	DETA_PRES_CANT	Cantidad del subrubro a presupuestar.	E	ND	10,3		Obligatorio
7	DETA_PRES_PORC	Porcentaje que representa el subtotal del subrubro con relación al total general.	E	ND	5,2		Obligatorio
8	DETA_PRES_COST_SUB	Costo unitario del subrubro.	E	ND	32,4		Obligatorio

OBSERVACIONES:

TIPO:	FORMATO GENERAL	FORMATO NUMÉRICO
PK → Clave Primaria FK → Clave Foránea E → Elemento de Dato	N → Numérico C → Char VC → VarChar D → Date	I → Integer S → Smallint D → Decimal M → Money

ARMADA DEL ECUADOR	DICCIONARIO DE DATOS	Página 2 de 2 Fecha de Elaboración: 09/09/2000
AUTOR: PROTCOM-ESPOL **Desarrollador:** Walter Oswaldo Morales Vera	**PROYECTO CANOPUS**	**SISTEMA DE INFORMACIÓN GERENCIAL (Módulo de Planificación y Control de Obras)** **VERSIÓN 2.0**

NOMBRE DE LA TABLA	TIPO TABLA	LONGITUD DEL REGISTRO	MEDIO DE AMACENAMIENTO	MEDIO DE RESPALDO
PLAT_PRES_DETA	Transacción	133 Bytes	- Disco Duro	- Cinta Magnética - CdWriter

DESCRIPCIÓN: Detalle del presupuesto estimado de la obra, contiene los subrubros que han sido considerados y sus cantidades.

DESCRIPCIÓN DEL REGISTRO

No	CAMPO	DESCRIPCIÓN	TIPO	FORMATO		RANGOS VÁLIDOS	REGLAS DE VALIDACIÓN
9	DETA_PRES_COST_MAN	Total por mano de obra para ejecutar el subrubro.	E	ND	32,4		Obligatorio
10	DETA_PRES_COST_EQU	Total por equipo para ejecutar el subrubro.	E	ND	32,4		Obligatorio
11	DETA_PRES_COST_MAT	Total por materiales para ejecutar el subrubro.	E	ND	32,4		Obligatorio
12	DETA_PRES_COST_IND	Total costos indirectos para ejecutar el subrubro.	E	ND	32,4		Obligatorio
13	DETA_PRES_REND	Porcentaje de rendimiento del subrubro.	E	ND	32,4		Obligatorio

OBSERVACIONES:

TIPO:	FORMATO GENERAL	FORMATO NUMÉRICO
PK → Clave Primaria FK → Clave Foránea E → Elemento de Dato	N → Numérico C → Char VC → VarChar D → Date	I → Integer S → Smallint D → Decimal M → Money

14.8.3 Tabla de Presupuestos Estimados (Plah_pres_esti)

ARMADA DEL ECUADOR	DICCIONARIO DE DATOS	Página 1 de 2 Fecha de Elaboración: 09/09/2000
AUTOR: PROTCOM-ESPOL **Desarrollador:** Walter Oswaldo Morales Vera	**PROYECTO CANOPUS**	**SISTEMA DE INFORMACIÓN GERENCIAL (Módulo de Planificación y Control de Obras)** **VERSIÓN 2.0**

NOMBRE DE LA TABLA	TIPO TABLA	LONGITUD DEL REGISTRO	MEDIO DE AMACENAMIENTO	MEDIO DE RESPALDO
PLAH_PRES_ESTI	Histórico	68 Bytes	- Disco Duro	- Cinta Magnética - CdWriter

DESCRIPCIÓN: Tabla que guarda los distintos presupuestos estimados realizados de las obras que seran ejecutadas.

DESCRIPCIÓN DEL REGISTRO

No	CAMPO	DESCRIPCIÓN	TIPO	FORMATO		RANGOS VÁLIDOS	REGLAS DE VALIDACIÓN
1	PRES_OBR_ANIO	Año de la obra.	PK, FK	C	4		Obligatorio
2	PRES_OBR_CODI	Número de la obra.	PK, FK	C	5		Obligatorio
3	PRES_TIPO	Tipo de presupuesto.	PK	C	1		Obligatorio
4	PRES_CODI_PAIS	Código del país.	E	C	3		Obligatorio
5	PRES_CODI_PROV	Código de provincia.	E	C	3		Obligatorio
6	PRES_CODI_CIUD	Código de ciudad.	E	C	3		Obligatorio
7	PRES_FECH	Fecha de elaboración del presupuesto.	E	D	D		Obligatorio

OBSERVACIONES:

TIPO:	FORMATO GENERAL	FORMATO NUMÉRICO
PK → Clave Primaria FK → Clave Foránea E → Elemento de Dato	N → Numérico C → Char VC → VarChar D → Date	I → Integer S → Smallint D → Decimal M → Money

ARMADA DEL ECUADOR	DICCIONARIO DE DATOS	Página 2 de 2 Fecha de Elaboración: 09/09/2000

AUTOR: PROTCOM-ESPOL Desarrollador: Walter Oswaldo Morales Vera	PROYECTO CANOPUS	SISTEMA DE INFORMACIÓN GERENCIAL (Módulo de Planificación y Control de Obras) VERSIÓN 2.0

NOMBRE DE LA TABLA	TIPO TABLA	LONGITUD DEL REGISTRO	MEDIO DE AMACENAMIENTO	MEDIO DE RESPALDO
PLAH_PRES_ESTI	Histórico	68 Bytes	- Disco Duro	- Cinta Magnética - CdWriter

DESCRIPCIÓN: Tabla que guarda los distintos presupuestos estimados realizados de las obras que serán ejecutadas.

DESCRIPCIÓN DEL REGISTRO

No	CAMPO	DESCRIPCIÓN	TIPO	FORMATO		RANGOS VÁLIDOS	REGLAS DE VALIDACIÓN
8	PRES_TOTA	Total de lo presupuestado.	E	D	32,4		Obligatorio
9	PRES_ESTA	Estado de activo o eliminado.	E	C	1	A,E	Obligatorio
10	PRES_PERS_APRO	Código de la persona que aprueba el presupuesto	E	C	20		Obligatorio
11	PRES_PERS_ELAB	Código de la persona que elabora el presupuesto	E	C	20		Obligatorio
12	PRES_USER	Código de usuario que genera la transacción.	E	C	8		Obligatorio

OBSERVACIONES:

TIPO:	FORMATO GENERAL	FORMATO NUMÉRICO
PK → Clave Primaria FK → Clave Foránea E → Elemento de Dato	N → Numérico C → Char VC → VarChar D → Date	I → Integer S → Smallint D → Decimal M → Money

14.8.4 Tabla de Cabecera de Planilla de Pago (Plat_plan_cab)

ARMADA DEL ECUADOR	DICCIONARIO DE DATOS	Página 1 de 5 Fecha de Elaboración: 09/09/2000
AUTOR: PROTCOM-ESPOL **Desarrollador:** Walter Oswaldo Morales Vera	**PROYECTO CANOPUS**	**SISTEMA DE INFORMACIÓN GERENCIAL (Módulo de Planificación y Control de Obras)** **VERSIÓN 2.0**

NOMBRE DE LA TABLA	TIPO TABLA	LONGITUD DEL REGISTRO	MEDIO DE AMACENAMIENTO	MEDIO DE RESPALDO
PLAT_PLAN_CAB	Transacción	404 Bytes	- Disco Duro	- Cinta Magnética - CdWriter

DESCRIPCIÓN: Cabeceras de las planillas que se elaboran para la cancelación de los gastos que origina las obras.

DESCRIPCIÓN DEL REGISTRO

No	CAMPO	DESCRIPCIÓN	TIPO	FORMATO		RANGOS VÁLIDOS	REGLAS DE VALIDACIÓN
1	PLAN_ANIO	Año de registro de la planilla.	PK	C	4		Obligatorio
2	PLAN_TIPO	Tipo de planilla	PK	C	3	GAS, CON, ORD, EQU, OTR	GAS=Gto. Adm.. CON= Contratos. ORD= O. Trabajo. EQU = E. Caminero OTR = Otros gastos

OBSERVACIONES:

TIPO:	FORMATO GENERAL	FORMATO NUMÉRICO
PK → Clave Primaria FK → Clave Foránea E → Elemento de Dato	N → Numérico C → Char VC → VarChar D → Date	I → Integer S → Smallint D → Decimal M → Money

ARMADA DEL ECUADOR	DICCIONARIO DE DATOS	Página 2 de 5 Fecha de Elaboración: 09/09/2000

AUTOR: PROTCOM-ESPOL Desarrollador: Walter Oswaldo Morales Vera	PROYECTO CANOPUS	SISTEMA DE INFORMACIÓN GERENCIAL (Módulo de Planificación y Control de Obras) VERSIÓN 2.0

NOMBRE DE LA TABLA	TIPO TABLA	LONGITUD DEL REGISTRO	MEDIO DE AMACENAMIENTO	MEDIO DE RESPALDO
PLAT_PLAN_CAB	Transacción	404 Bytes	- Disco Duro	- Cinta Magnética - CdWriter

DESCRIPCIÓN: Cabeceras de las planillas que se elaboran para la cancelación de los gastos que origina las obras.

DESCRIPCIÓN DEL REGISTRO

No	CAMPO	DESCRIPCIÓN	TIPO	FORMATO		RANGOS VÁLIDOS	REGLAS DE VALIDACIÓN
3	PLAN_NUME	Numero secuencial de planilla.	PK	NI	6		Obligatorio
4	PLAN_NUM_ORDE_CONT	Campo utilizado para identificar el número de orden de trabajo o de contrato, según el tipo de planilla.	E	C	6		Opcional
5	PLAN_ANIO_OBR_CONT	Campo que identifica el año del contrato o de la orden de trabajo.	E	C	4		Obligatorio
6	PLAN_SIGL_CODI_OBR	Campo que identifica la sigla del contrato, según el tipo.	E	C	5		Obligatorio
7	PLAN_FECHA	Fecha de elaboración de la planilla.	E	D			Obligatorio
8	PLAN_TOTA	Total de la planilla.	E	ND	17,2		Obligatorio
9	PLAN_DIRE_PROB	Usuario del director que aprobó la planilla.	E	C	10		Opcional

OBSERVACIONES:

TIPO:	FORMATO GENERAL	FORMATO NUMÉRICO
PK → Clave Primaria FK → Clave Foránea E → Elemento de Dato	N → Numérico C → Char VC → VarChar D → Date	I → Integer S → Smallint D → Decimal M → Money

ARMADA DEL ECUADOR	DICCIONARIO DE DATOS	Página 3 de 5 Fecha de Elaboración: 09/09/2000

AUTOR: PROTCOM-ESPOL Desarrollador: Walter Oswaldo Morales Vera	PROYECTO CANOPUS	SISTEMA DE INFORMACIÓN GERENCIAL (Módulo de Planificación y Control de Obras) VERSIÓN 2.0

NOMBRE DE LA TABLA	TIPO TABLA	LONGITUD DEL REGISTRO	MEDIO DE AMACENAMIENTO	MEDIO DE RESPALDO
PLAT_PLAN_CAB	Transacción	404 Bytes	- Disco Duro	- Cinta Magnética - CdWriter

DESCRIPCIÓN: Cabeceras de las planillas que se elaboran para la cancelación de los gastos que origina las obras.

DESCRIPCIÓN DEL REGISTRO

No	CAMPO	DESCRIPCIÓN	TIPO	FORMATO		RANGOS VÁLIDOS	REGLAS DE VALIDACIÓN
10	PLAN_JEFE_CONS	Código del jefe de construcciones.	E	C	10		Obligatorio
11	PLAN_ESTA	Estado de activo o eliminado.	E	C	1		Obligatorio
12	PLAN_ESTA_APRO	Estado de aprobación de la planilla.	E	C	1		N = No Aprobada; P = Aprobada
13	PLAN_USER	Código de usuario que realiza la transacción.	E	C	8		Obligatorio
14	PLAN_COBR_ANTI	Campo que indica si se cobra el porcentaje de anticipo cuando es una planilla por contrato.	E	C	1		S = Se amortiza el anticipo; N = No se amortiza

OBSERVACIONES:

TIPO:	FORMATO GENERAL	FORMATO NUMÉRICO
PK → Clave Primaria FK → Clave Foránea E → Elemento de Dato	N → Numérico C → Char VC → VarChar D → Date	I → Integer S → Smallint D → Decimal M → Money

ARMADA DEL ECUADOR	DICCIONARIO DE DATOS	Página 3 de 5 Fecha de Elaboración: 09/09/2000
AUTOR: PROTCOM-ESPOL **Desarrollador:** Walter Oswaldo Morales Vera	**PROYECTO CANOPUS**	**SISTEMA DE INFORMACIÓN GERENCIAL (Módulo de Planificación y Control de Obras)** **VERSIÓN 2.0**

NOMBRE DE LA TABLA	TIPO TABLA	LONGITUD DEL REGISTRO	MEDIO DE AMACENAMIENTO	MEDIO DE RESPALDO
PLAT_PLAN_CAB	Transacción	404 Bytes	- Disco Duro	- Cinta Magnética - CdWriter

DESCRIPCIÓN: Cabeceras de las planillas que se elaboran para la cancelación de los gastos que origina las obras.

DESCRIPCIÓN DEL REGISTRO

No	CAMPO	DESCRIPCIÓN	TIPO	FORMATO		RANGOS VÁLIDOS	REGLAS DE VALIDACIÓN
15	PLAN_NUME_ABON	Número de abono de la planilla cuando es por orden de trabajo o por contrato.	E	NI			Opcional
16	PLAN_OBSE	Observaciones generales de la planilla.	E	VC	255		Opcional
17	PLAN_TIPO_APLI	Identificación del tipo de aplicación de tabla.	E	C	2	PR, CX, CP	PR = Presupuestaria CX = Ctas. por cobrar CP = Ctas por pagar.

OBSERVACIONES:

TIPO:	FORMATO GENERAL	FORMATO NUMÉRICO
PK → Clave Primaria FK → Clave Foránea E → Elemento de Dato	N → Numérico C → Char VC → VarChar D → Date	I → Integer S → Smallint D → Decimal M → Money

ARMADA DEL ECUADOR	DICCIONARIO DE DATOS	Página 4 de 5 Fecha de Elaboración: 09/09/2000

AUTOR: PROTCOM-ESPOL Desarrollador: Walter Oswaldo Morales Vera	PROYECTO CANOPUS	SISTEMA DE INFORMACIÓN GERENCIAL (Módulo de Planificación y Control de Obras) VERSIÓN 2.0

NOMBRE DE LA TABLA	TIPO TABLA	LONGITUD DEL REGISTRO	MEDIO DE AMACENAMIENTO	MEDIO DE RESPALDO
PLAT_PLAN_CAB	Transacción	404 Bytes	- Disco Duro	- Cinta Magnética - CdWriter

DESCRIPCIÓN: Cabeceras de las planillas que se elaboran para la cancelación de los gastos que origina las obras.

DESCRIPCIÓN DEL REGISTRO

No	CAMPO	DESCRIPCIÓN	TIPO	FORMATO		RANGOS VÁLIDOS	REGLAS DE VALIDACIÓN
18	PLAN_CANC_PLAN	Indica si la planilla es la cancelación del documento.	E	C	10		Opcional
19	PLAN_OBR_ANIO	Año de la obra	E	C	4		Obligatorio
20	PLAN_OBR_CODI	Código de la obra	E	C	5		Obligatorio
21	PLAN_SIGL_DOCU	Sigla de la planilla	E	C	4		Obligatorio
22	PLAN_AFEC_TABL	Indica si la planilla será exonerada	E	C	1	S,N	Opcional
23	PLAN_DESC_FOND	Descuenta o no el fondo de garantia.	E	C	1	S,N	Opcional
24	PLAN_DESC_LEY	Descuenta o no el porcentaje de Ing. Civiles.	E	C	1	S,N	Opcional
25	PLAN_TIPO_GAST	Identificación del tipo de gasto.	E	C	1	0,1,2	Obligatorio

OBSERVACIONES:

TIPO:	FORMATO GENERAL	FORMATO NUMÉRICO
PK → Clave Primaria FK → Clave Foránea E → Elemento de Dato	N → Numérico C → Char VC → VarChar D → Date	I → Integer S → Smallint D → Decimal M → Money

ARMADA DEL ECUADOR	DICCIONARIO DE DATOS	Página 5 de 5 Fecha de Elaboración: 09/09/2000

AUTOR: PROTCOM-ESPOL Desarrollador: Walter Oswaldo Morales Vera	PROYECTO CANOPUS	SISTEMA DE INFORMACIÓN GERENCIAL (Módulo de Planificación y Control de Obras) VERSIÓN 2.0

NOMBRE DE LA TABLA	TIPO TABLA	LONGITUD DEL REGISTRO	MEDIO DE AMACENAMIENTO	MEDIO DE RESPALDO
PLAT_PLAN_CAB	Transacción	404 Bytes	- Disco Duro	- Cinta Magnética - CdWriter

DESCRIPCIÓN: Cabeceras de las planillas que se elaboran para la cancelación de los gastos que origina las obras.

DESCRIPCIÓN DEL REGISTRO

No	CAMPO	DESCRIPCIÓN	TIPO	FORMATO		RANGOS VÁLIDOS	REGLAS DE VALIDACIÓN
26	PLAN_EQUI_CAMI	Indica si la planilla es por equipo caminero	E	C	1	S,N	Opcional
27	PLAN_TIPO_PERS	Tipo de beneficiario	E	C	1		Opcional
28	PLAN__CODI_PERS	Código del beneficiario de la planilla	E	C	20		Opcional
29	PLAN_ANIO_CRED	Año del crédito	E	C	4		Opcional
30	PLAN_NUME_CRED	Número de crédito	E	C	1		Opcional

OBSERVACIONES:

TIPO:	FORMATO GENERAL	FORMATO NUMÉRICO
PK → Clave Primaria FK → Clave Foránea E → Elemento de Dato	N → Numérico C → Char VC → VarChar D → Date	I → Integer S → Smallint D → Decimal M → Money

14.8.5 Tabla de Detalle de Planillas (Plat_deta_plan)

ARMADA DEL ECUADOR	DICCIONARIO DE DATOS	Página 1 de 2 Fecha de Elaboración: 09/09/2000
AUTOR: PROTCOM-ESPOL **Desarrollador:** Walter Oswaldo Morales Vera	**PROYECTO CANOPUS**	**SISTEMA DE INFORMACIÓN GERENCIAL (Módulo de Planificación y Control de Obras)** **VERSIÓN 2.0**

NOMBRE DE LA TABLA	TIPO TABLA	LONGITUD DEL REGISTRO	MEDIO DE AMACENAMIENTO	MEDIO DE RESPALDO
PLAT_DETA_PLAN	Transacción	308 Bytes	- Disco Duro	- Cinta Magnética - CdWriter

DESCRIPCIÓN: Detalle de la planilla que contiene los rubros que han sido ejecutados y que van a ser cancelados a los beneficiarios..

DESCRIPCIÓN DEL REGISTRO

No	CAMPO	DESCRIPCIÓN	TIPO	FORMATO		RANGOS VÁLIDOS	REGLAS DE VALIDACIÓN
1	DETA_PLAN_LINE	Número secuencial por detalle de planilla.	PK	NS			Obligatorio
2	DETA_PLAN_NUME	Número de la planilla.	PK, FK	NI	6		Obligatorio
3	DETA_PLAN_ANIO	Año de la planilla.	PK, FK	C	4		Obligatorio
4	DETA_PLAN_TIPO	Tipo de planilla.	PK, FK	C	3	ORD, GAS, CON, OTR,EQU	ORD= O. de trabajo; GAS = G. Admin. ; CON = Contratos OTR = Otros EQU = Equipo Caminero.
5	DETA_PLAN_SUBR	Código del subrubro.	E	C	7		Obligatorio

OBSERVACIONES:

TIPO:	FORMATO GENERAL	FORMATO NUMÉRICO
PK → Clave Primaria FK → Clave Foránea E → Elemento de Dato	N → Numérico C → Char VC → VarChar D → Date	I → Integer S → Smallint D → Decimal M → Money

ARMADA DEL ECUADOR	DICCIONARIO DE DATOS	Página 2 de 2 Fecha de Elaboración: 09/09/2000
AUTOR: PROTCOM-ESPOL **Desarrollador:** Walter Oswaldo Morales Vera	**PROYECTO CANOPUS**	**SISTEMA DE INFORMACIÓN GERENCIAL (Módulo de Planificación y Control de Obras)** **VERSIÓN 2.0**

NOMBRE DE LA TABLA	TIPO TABLA	LONGITUD DEL REGISTRO	MEDIO DE AMACENAMIENTO	MEDIO DE RESPALDO
PLAT_DETA_PLAN	Transacción	306 Bytes	- Disco Duro	- Cinta Magnética - CdWriter

DESCRIPCIÓN: Detalle de la planilla que contiene los rubros que han sido ejecutados y que van a ser cancelados a los beneficiarios..

DESCRIPCIÓN DEL REGISTRO

No	CAMPO	DESCRIPCIÓN	TIPO	FORMATO		RANGOS VÁLIDOS	REGLAS DE VALIDACIÓN
6	DETA_PLAN_CANT_REAL	Cantidad realizada que será cancelada.	E	ND	8,2		Obligatorio
7	DETA_PLAN_COST	Costo unitario del detalle.	E	ND	12,2		Obligatorio
8	DETA_PLAN_ITEM	Código del ítem cuando es planillas por contrato.	E	C	7		Opcional
9	DETA_PLAN_REFE	Referencia adicional del detalle.	E	VC	250		Opcional
10	DETA_ACUM_CANT	Acumular cantidad	E	C	1		Opcional
11	DETA_EQUI_CAMI	Código del equipo caminero	E	C	7		Opcional

OBSERVACIONES:

TIPO:	FORMATO GENERAL	FORMATO NUMÉRICO
PK → Clave Primaria FK → Clave Foránea E → Elemento de Dato	N → Numérico C → Char VC → VarChar D → Date	I → Integer S → Smallint D → Decimal M → Money

14.8.6 Tabla de orden de Trabajo (Plah_orde_trab)

ARMADA DEL ECUADOR	DICCIONARIO DE DATOS	Página 1 de 2 Fecha de Elaboración: 09/09/2000
AUTOR: PROTCOM-ESPOL **Desarrollador:** Walter Oswaldo Morales Vera	**PROYECTO CANOPUS**	**SISTEMA DE INFORMACIÓN GERENCIAL (Módulo de Planificación y Control de Obras)** **VERSIÓN 2.0**

NOMBRE DE LA TABLA	TIPO TABLA	LONGITUD DEL REGISTRO	MEDIO DE AMACENAMIENTO	MEDIO DE RESPALDO
PLAH_ORDE_TRAB	Histórico	417 Bytes	- Disco Duro	- Cinta Magnética - CdWriter

DESCRIPCIÓN: Tabla de ordenes de trabajo que han de rubros por administración directa. Sean éstas por alquiler de equipos o por mano de obra.

DESCRIPCIÓN DEL REGISTRO

No	CAMPO	DESCRIPCIÓN	TIPO	FORMATO		RANGOS VÁLIDOS	REGLAS DE VALIDACIÓN
1	ORDE_NUME	Numero de orden que se genera por obra.	PK	NI	6		Obligatorio
2	ORDE_OBR_ANIO	Año que de la obra.	PK, FK	C	4		Obligatorio
3	ORDE_OBR_CODI	Número de la obra:	PK, FK	C	5		Obligatorio
4	ORDE_MAES_NUME	Código del beneficiario de la orden de trabajo.	FK	NI			Obligatorio
5	ORDE_FECHA	Fecha de generación de la orden de trabajo	E	D			Obligatorio
6	ORDE_PLAZ_GARA	Plazo de garantía técnica.	E	C	50		Obligatorio
7	ORDE_TOTA_ORDE	Total de la orden de trabajo	E	ND	17,2		Obligatorio
8	ORDE_VALO_SALD	Valor por saldar de la orden.	E	ND	17,2		Obligatorio
9	ORDE_DIRE_PROB	Código de usuario.	E	C	10		Obligatorio
10	ORDE_JEFE_CONS	Código del Jefe de construcciones.	E	C	10		

OBSERVACIONES:

TIPO:	FORMATO GENERAL	FORMATO NUMÉRICO
PK → Clave Primaria FK → Clave Foránea E → Elemento de Dato	N → Numérico C → Char VC → VarChar D → Date	I → Integer S → Smallint D → Decimal M → Money

ARMADA DEL ECUADOR	DICCIONARIO DE DATOS	Página 2 de 2 Fecha de Elaboración: 09/09/2000
AUTOR: PROTCOM-ESPOL **Desarrollador:** Walter Oswaldo Morales Vera	**PROYECTO CANOPUS**	**SISTEMA DE INFORMACIÓN GERENCIAL (Módulo de Planificación y Control de Obras)** **VERSIÓN 2.0**

NOMBRE DE LA TABLA	TIPO TABLA	LONGITUD DEL REGISTRO	MEDIO DE AMACENAMIENTO	MEDIO DE RESPALDO
PLAH_ORDE_TRAB	Histórico	417 Bytes	- Disco Duro	- Cinta Magnética - CdWriter

DESCRIPCIÓN: Tabla que contiene las ordenes de trabajo que han sidogeneradas para los maestros(rubros por adminstración directa). Sean éstas por alquiler de equipos o por mano de obra.

DESCRIPCIÓN DEL REGISTRO

No	CAMPO	DESCRIPCIÓN	TIPO	FORMATO		RANGOS VÁLIDOS	REGLAS DE VALIDACIÓN
11	ORDE_ESTA	Estado de la orden	E	C	1	1,2	A=Activo E=Eliminado
12	ORDE_ESTA_APRO	Estado de aprobación de la orden de trabajo.	E	C	1	N,P	N=No Aprobada P= Aprobada
13	ORDE_USER	Usuario que actualizó la orden de trabajo.	E	C	8		
14	ORDE_TIPO_ORDE	Campo que tipifica la orden de trabajo.	E	C	1	M,E	M = Mano de obra E = Alquiler de equipo
15	ORDE_OBSE	Observaciones generales de la orden de trabajo.	E	VC	255		Opcional
16	ORDE_AFEC_TABL	Estado que indica si la orden afectará contable o presupuestariamente.	E	C	1	S,N	S = Si afecta; N = Exonerada
17	ORDE_ESTA_EJEC	Estado de ejecución	E	C	1		
18	ORDE_SIGL_DOCU	Sigla del documento	E	C	4		

OBSERVACIONES:

TIPO:	FORMATO GENERAL	FORMATO NUMÉRICO
PK → Clave Primaria FK → Clave Foránea E → Elemento de Dato	N → Numérico C → Char VC → VarChar D → Date	I → Integer S → Smallint D → Decimal M → Money

14.8.7 Tabla de Subrubos (Plam_subr)

ARMADA DEL ECUADOR	DICCIONARIO DE DATOS	Página 1 de 1 Fecha de Elaboración: 09/09/2000
AUTOR: PROTCOM-ESPOL **Desarrollador:** Walter Oswaldo Morales Vera	**PROYECTO CANOPUS**	**SISTEMA DE INFORMACIÓN GERENCIAL (Módulo de Planificación y Control de Obras)** **VERSIÓN 2.0**

NOMBRE DE LA TABLA	TIPO TABLA	LONGITUD DEL REGISTRO	MEDIO DE AMACENAMIENTO	MEDIO DE RESPALDO
PLAM_SUBR	Maestro	142 Bytes	- Disco Duro	- Cinta Magnética - CdWriter

DESCRIPCIÓN : Almacena todos los subrubros con su respectiva relación a un rubro que pueden ser usados por alguna obra especifica, sea por administración directa o por contrato.

DESCRIPCIÓN DEL REGISTRO

No	CAMPO	DESCRIPCIÓN	TIPO	FORMATO		RANGOS VÁLIDOS	REGLAS DE VALIDACIÓN
1	SUBR_CODI	Número secuencial que identifica al subrubro.	PK	C	7		Obligatorio
2	SUBR_UNID	Código unidad de la unidad.	FK	C	3		Obligatorio
3	SUBR_RUBR_CODI	Código del rubro.	FK	C	7		Obligatorio
4	SUBR_FPAG_CODI	Código de forma de pago.	FK	C	3		Obligatorio
5	SUBR_NOMB	Nombre del subrubro.	E	VC	60		Obligatorio
6	SUBR_OBSE	Observación acerca del subrubro.	E	VC	60		Opcional
7	SUBR_ESTA	Estado de subrubro	E	C	1	A,E	A = Activo E = Eliminado.

OBSERVACIONES:

TIPO:	FORMATO GENERAL	FORMATO NUMÉRICO
PK → Clave Primaria FK → Clave Foránea E → Elemento de Dato	N → Numérico C → Char VC → VarChar D → Date	I → Integer S → Smallint D → Decimal M → Money